PARKSIDE

PDF ONLINE
www.lidl-service.com

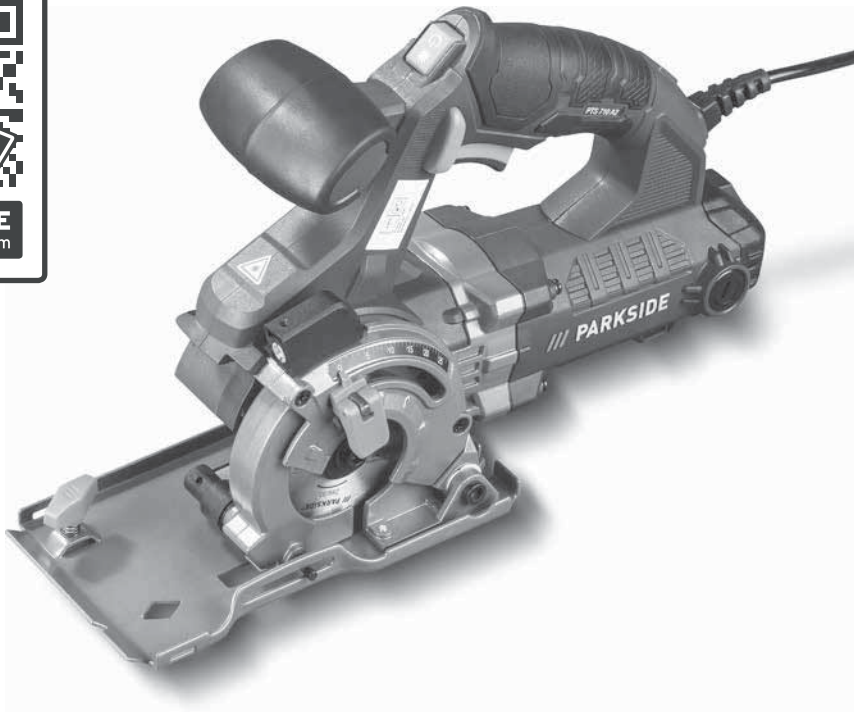

PLUNGE SAW PTS 710 A2

SE
SÄNKSÅG
Översättning av bruksanvisning i original

DE AT CH
TAUCHSÄGE
Originalbetriebsanleitung

PL
PIŁA WGŁĘBNA
Tłumaczenie oryginalnej instrukcji obsługi

IAN 332000_1907

SE PL

SE

Vik ut bildsidan och ha den till hands när du läser igenom anvisningarna och gör dig bekant med apparatens / maskinens funktioner.

PL

Przed przeczytaniem proszę rozłożyć stronę z ilustracjami, a następnie proszę zapoznać się z wszystkimi funkcjami urządzenia.

DE AT CH

Klappen Sie vor dem Lesen die Seite mit den Abbildungen aus und machen Sie sich anschließend mit allen Funktionen des Gerätes vertraut.

SE	Översättning av bruksanvisning i original	Sidan	1
PL	Tłumaczenie oryginalnej instrukcji obsługi	Strona	19
DE / AT / CH	Originalbetriebsanleitung	Seite	37

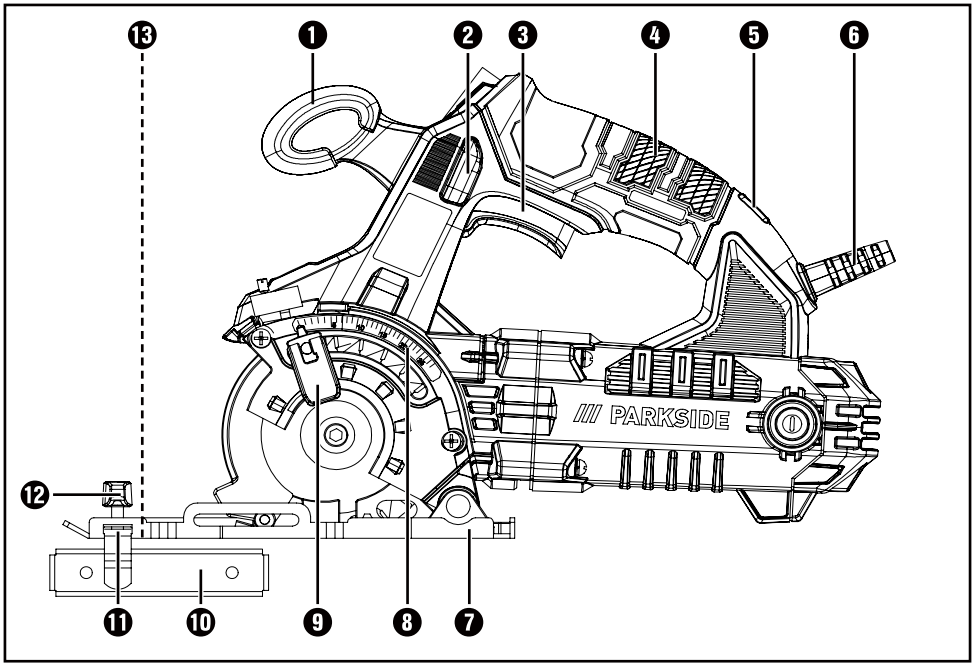
13
1
2
3
4
5
6
PARKSIDE
12
11
10
9
8
7

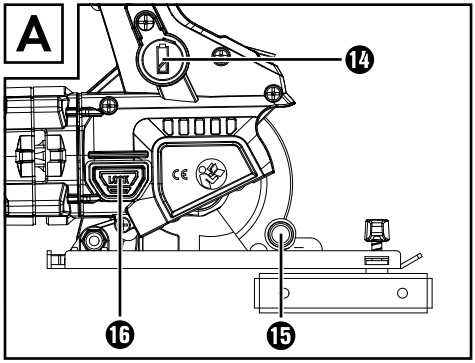
A
14
16
15

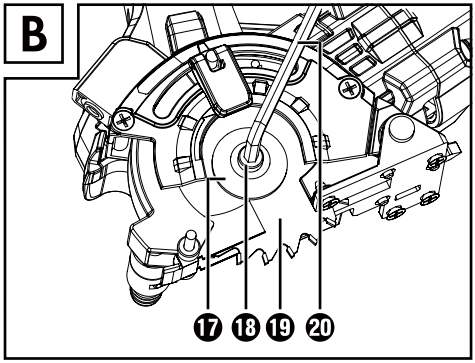
B
17
18
19
20

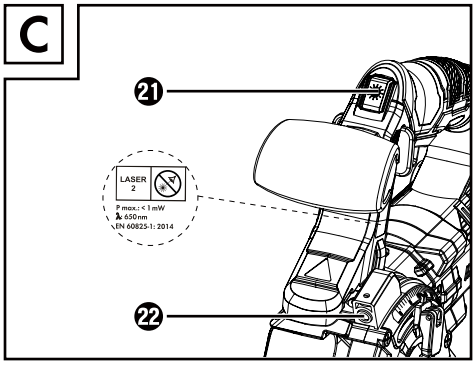
C
21
LASER
2
P max.: < 1 mW
λ: 650nm
EN 60825-1: 2014
22

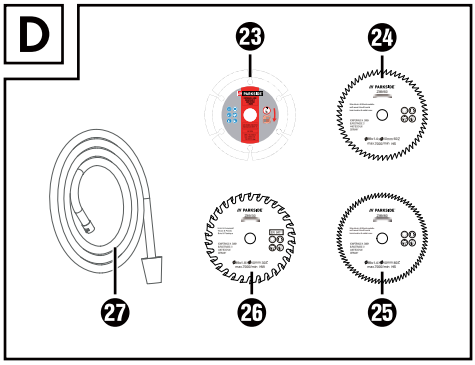
D
23
24
PARKSIDE
PARKSIDE
PARKSIDE
PARKSIDE
27
26
25

Innehållsförteckning

Inledning 2
Föreskriven användning 2
Utrustning 2
Leveransens innehåll 2
Tekniska data 2
Allmän säkerhetsinformation för elverktyg 3
1. Säkerhet på arbetsplatsen 4
2. Elsäkerhet 4
3. Personsäkerhet 4
4. Användning och hantering av elverktyget 5
5. Service 5
Produktspecifika säkerhetsanvisningar 6
Säkerhetsanvisningar för alla sågar 6
Ytterligare säkerhetsanvisningar för alla sågar 6
Särskilda säkerhetsanvisningar för den här sågen 7
Säkerhetsanvisningar för kapslipar 8
Fler säkerhetsanvisningar för kapslipning 9
Kompletterande anvisningar 10
Originaltillbehör/extrautrustning 10
Säkerhetsanvisningar för slipverktyg 11
Lägga i/Byta batterier 13
Ta produkten i bruk 13
Kontrollera basplattan/skyddskåpan: 13
Koppla på och stänga av 13
Ställa in snittdjup 13
Montera parallellanslag 13
Arbeta med sänksågen 13
Snittlinjemarkering 14
Ansluta spånsug 14
Byta sågklinga 14
Koppla på/Stänga av lasern 14
Rengöring och underhåll 14
Kassering 15
Garanti från Kompernass Handels GmbH 16
Service 17
Importör 17
Översättning av originalversionen av försäkran om överensstämmelse . . 18

SÄNKSÅG PTS 710 A2

Inledning

Grattis till din nyinköpta produkt. Du har valt en produkt med hög kvalitet. Bruksanvisningen ingår i leveransen som en del av produkten. Den innehåller viktig information om säkerhet, användning och återvinning. Läs noga igenom alla användar- och säkerhetsanvisningar innan du börjar använda produkten. Använd endast produkten enligt beskrivningarna och i de syften som anges här. Lämna över all dokumentation tillsammans med produkten om du överlåter den till någon annan person.

Föreskriven användning

Den här produkten ska främst användas för sänksågning på längden och tvären på fasta underlag i massivt trä, spånplattor, plywood, aluminium, kakel- och stenplattor, plast och lättviktsmaterial. Alla övriga användningssätt eller förändringar på produkten strider mot föreskrifterna och innebär avsevärda olycksrisker. Produkten är inte avsedd för yrkesmässigt bruk.

Utrustning

❶ Främre handtag
❷ Påkopplingsspärr
❸ PÅ/AV-knapp
❹ Bakre handtag
❺ Kontrollampa för strömanslutning
❻ Strömkabel
❼ Basplatta
❽ Skala för snittdjup
❾ Snittdjupsinställning
❿ Parallellanslag
⓫ Fäste för parallellanslag
⓬ Skruv till parallellanslag
⓭ Tittfönster för snittlinje

Bild A:

⓮ Lock till batterifack
⓯ Anslutning för dammutsug
⓰ Spindelarretering

Bild B:

⓱ Klämfläns
⓲ Spännskruv
⓳ Sågklinga
⓴ Insexnyckel

Bild C:

㉑ PÅ/AV-knapp för laser
㉒ Laseröppning

Bild D:

㉓ Diamantkapklinga
㉔ HSS cirkelsågklinga Z89/60
㉕ HSS cirkelsågklinga Z89/80
㉖ TCT-sågklinga Z89/30
㉗ Utsugsslang

Leveransens innehåll

1 sänksåg
1 TCT-sågklinga Z89/30
1 diamantkapklinga
1 HSS cirkelsågklinga Z89/60
1 HSS cirkelsågklinga Z89/80
1 parallellanslag
1 utsugsslang
1 insexnyckel
1 transportväska
1 knappcell (bäst före datum 05/2023)
1 bruksanvisning

Tekniska data

Märkeffekt:	710 W
Nominell spänning:	230 V~ 50 Hz (växelström)
Nominellt tomgångsvarvtal:	n/n_0 5500 min^{-1}
Max. snittdjup:	27 mm
Gängmått:	M6
Skyddsklass:	II / ⧈ (dubbel isolering)

Information om buller och vibrationer:
Mätvärdet för bullernivå har beräknats enligt EN 62841. Den A-viktade bullernivå som uppmätts för elverktyget uppgår i typiska fall till:

Ljudtrycksnivå:	L_{pA} =	100	dB (A)
Osäkerhet:	K_{pA} =	3	dB
Ljudeffektnivå:	L_{WA} =	111	dB (A)
Osäkerhet:	K_{WA} =	3	dB

Använd hörselskydd!

Totalt vibrationsvärde:
Såga i trä $a_{h,W}$ = 2,2 m/s²
Osäkerhet K = 1,5 m/s²
Såga i metall $a_{h,M}$ = 2,6 m/s²
Osäkerhet K = 1,5 m/s²

OBSERVERA

- De totala vibrationsemissions- och bulleremissionsvärden som anges här har uppmätts enligt en standardiserad metod och kan användas för att jämföra olika elverktyg med varandra.
- De totala vibrationsemissions- och bulleremissionsvärden som anges kan även användas för att inledningsvis uppskatta exponeringen.

⚠ VARNING!

- Den faktiska vibrations- och bulleremissionen kan variera från de värden som anges beroende på hur elverktyget används i praktiken och framför allt på vilket material som bearbetas.
- Försök att hålla belastningen på en så låg nivå som möjligt. Exempel på åtgärder för att minska belastningen av vibrationer är att använda skyddshandskar när man arbetar med verktyget samt att begränsa arbetstiden. Alla delar av driftcykeln ska räknas in (exempelvis den tid då elverktyget är avstängt och den tid då det visserligen är påkopplat, men inte belastas).

Allmän säkerhetsinformation för elverktyg

⚠ VARNING!

- **Läs alla säkerhetsanvisningar, instruktioner och tekniska data och studera bilderna till det här elverktyget noga.** Om nedanstående anvisningar inte följs kan det leda till elchock, brand och/eller svåra personskador.

Spara all säkerhetsinformation och alla anvisningar för framtida bruk.

Begreppet "elverktyg" som används i säkerhetsinformationen syftar på elverktyg (med strömkabel) och på batteridrivna elverktyg (utan kabel).

1. Säkerhet på arbetsplatsen

a) **Håll alltid arbetsplatsen ren och sörj för god belysning.** Oordning och dålig belysning på arbetsplatsen kan leda till olyckor.

b) **Använd inte elverktyget där det finns risk för explosion eller där det finns brännbara vätskor, gaser eller damm.** Elverktyg ger upphov till gnistor som kan antända damm eller ångor.

c) **Håll barn och andra personer på avstånd när du arbetar med elverktyg.** Om du förlorar uppmärksamheten kan du också förlora kontrollen över elverktyget.

2. Elsäkerhet

a) **Elverktygets anslutningskontakt måste passa i uttaget. Kontakten får inte förändras på något sätt.**
Använd inte adapterkontakter tillsammans med skyddsjordade elverktyg. Intakta kontakter som passar precis i uttaget minskar risken för elchocker.

b) **Undvik kroppskontakt med jordade ytor, t ex rör, värmeelement, spisar eller kylskåp.** Risken för elchocker ökar om din kropp är jordad.

c) **Håll elverktyg på avstånd från regn och fukt.** Om det tränger in vatten i ett elverktyg ökar risken för elchocker.

d) **Använd inte strömkabeln till något den inte är avsedd för, bär eller häng inte produkten i kabeln och dra inte i kabeln när du ska dra ut kontakten ur uttaget. Håll strömkabeln på avstånd från hetta, olja, vassa kanter och rörliga delar.** Skadade och trassliga strömkablar ökar risken för elchocker.

e) **Om du arbetar utomhus med ett elverktyg får du endast använda förlängningskablar som är lämpade för utomhusbruk.** Risken för elchocker minskar om man använder en förlängningskabel som är avsedd för utomhusbruk.

f) **Om du måste arbeta med elverktyget i fuktig miljö ska du använda en jordfelsbrytare.** Risken för elchocker minskar om man använder jordfelsbrytare.

3. Personsäkerhet

a) **Koncentrera dig på arbetsuppgiften och använd sunt förnuft när du arbetar med elverktyg. Använd aldrig ett elverktyg om du är trött eller påverkad av alkohol, droger eller mediciner.** Ett ögonblicks bristande koncentration när du använder elverktyget kan leda till allvarliga skador.

b) **Använd personlig skyddsutrustning och alltid skyddsglasögon.** Personlig skyddsutrustning som dammskyddsmask, halkfria skor, skyddshjälm eller hörselskydd - beroende på vilket arbete som utförs med elverktyget - minskar risken för skador.

c) **Undvik att starta produkten av misstag. Försäkra dig om att elverktyget är avstängt innan du ansluter det till strömförsörjningen och/eller batteriet, lyfter upp eller bär det.** Om du håller fingret på strömbrytaren när du bär elverktyget eller om elverktyget redan är påkopplat när du ansluter det till ett eluttag kan det lätt hända en olycka.

d) **Ta bort inställningsverktyg och skruvnycklar innan du kopplar på elverktyget.** Om ett verktyg eller en nyckel befinner sig i någon av elverktygets rörliga delar kan det lätt hända en olycka.

e) **Undvik onormal kroppsställning. Se till så att du står stadigt och inte kan tappa balansen.** Då kan du lättare kontrollera elverktyget i oväntade situationer.

f) **Använd lämpliga kläder. Använd inte vida klädesplagg eller smycken. Håll hår och klädesplagg på avstånd från rörliga delar.** Löst sittande kläder, smycken eller långt hår kan fastna i rörliga delar.

g) **Om det går att montera dammutsug och dammuppsamlingsanordningar ska de anslutas och användas på rätt sätt.** Genom att använda ett dammutsug kan risker som orsakas av damm minskas.

h) **Låt dig inte invaggas i falsk säkerhet och strunta inte i säkerhetsbestämmelserna, även om du har använt elverktyget flera gånger och tror dig veta hur det fungerar.** Oförsiktiga handlingar kan leda till allvarliga skador inom bråkdelen av en sekund.

4. Användning och hantering av elverktyget

a) **Överbelasta inte elverktyget. Använd alltid rätt sorts elverktyg till det arbete som ska utföras.** Med rätt verktyg arbetar du lättare och säkrare inom det angivna effektområdet.

b) **Använd inte elverktyg med trasiga brytare.** Ett elverktyg som inte längre går att sätta på och stänga av är farligt och måste repareras.

c) **Dra ut kontakten ur uttaget och/eller ta bort ett avtagbart batteri innan du gör några inställningar, byter insatsverktyg eller lägger undan elverktyget.** Det är en försiktighetsåtgärd för att förhindra att elverktyget kopplas på av misstag.

d) **Förvara elverktyg utom räckhåll för barn. Låt inte personer som inte är insatta i hur elverktyget fungerar eller inte har läst igenom dessa anvisningar använda det.** Elverktyg är farliga om de används av oerfarna personer.

e) **Sköt om elverktyg och insatsverktyg noga. Kontrollera att rörliga delar fungerar som de ska och inte är fastklämda eller om delar gått av eller skadats så att det påverkar elverktygets funktion. Lämna in skadade delar för reparation innan du använder elverktyget igen.** Många olyckor beror på dåligt skötta elverktyg.

f) **Håll alltid skärande verktyg rena och vassa.** Noggrant skötta verktyg med vassa eggar kläms inte fast så lätt och är enklare att styra.

g) **Använd elverktyg, insatsverktyg osv. enligt denna bruksanvisning. Ta alltid hänsyn till arbetsförhållandena och till det arbete som ska utföras.** Om elverktyg används på andra sätt än de föreskrivna kan farliga situationer uppstå.

h) **Håll handtag och greppytor torra, rena och fria från olja och fett.** Det går inte att använda och kontrollera elverktyget på ett säkert sätt i oförutsedda situationer om handtagen eller greppytorna är hala.

5. Service

a) **Låt endast kvalificerad fackpersonal reparera eller byta ut delar på elverktyget. Endast originaldelar får användas.** Då kan du känna dig säker på att elverktyget är lika säkert att använda som tidigare.

Produktspecifika säkerhets-anvisningar

Säkerhetsanvisningar för alla sågar

Sågningsmetod

a) **FARA! Stick inte in händerna i området där du sågar och rör inte vid sågklingan.** Håll den andra handen på extrahandtaget eller motorhuset. Om du håller i sågen med båda händerna kan de inte skadas av sågklingan.

b) **Fatta inte tag under arbetsstycket.** Skyddskåpan skyddar dig inte mot sågklingan under arbetsstycket.

c) **Anpassa snittdjupet till arbetsstyckets tjocklek.**Mindre än en hel tandhöjd ska sticka ut under arbetsstycket.

d) **Håll aldrig fast det du ska såga med handen eller benet. Säkra arbetsstycket i ett stabilt fäste.** Det är viktigt att fästa arbetsstycket ordentligt för att minimera risken för kroppskontakt, att sågklingan kläms fast eller att man förlorar kontrollen.

e) **Fatta bara tag i de isolerade greppytorna på ett elverktyg när du arbetar på ställen där verktyget kan komma i kontakt med dolda elledningar.** Om verktyget kommer i kontakt med spänningsförande ledningar kommer spänningen även ut i dess metalldelar och orsakar en elchock.

f) **Använd alltid ett anslag eller en rak kantstyrning när du sågar på längden.** Då blir snittet exaktare och sågklingan kläms inte fast så lätt.

g) **Använd alltid sågklingor i rätt storlek och med ett fästhål som passar (t ex stjärnformat eller runt).** Sågklingor som inte passar till sågens delar roterar ojämnt och får dig att tappa kontrollen.

h) **Använd aldrig mellanläggsbrickor och skruvar som är skadade eller av fel typ till sågklingan.** Sågklingans mellanläggsbrickor och skruvar har konstruerats speciellt för att göra din såg så effektiv och driftsäker som möjligt.

Ytterligare säkerhetsanvisningar för alla sågar

Kast - Orsaker och relevanta säkerhetsanvisningar:

– Ett kast är en plötslig reaktion som uppstår när sågklingan hakas eller kläms fast eller riktas fel och leder till att sågen okontrollerat stöts ut ur arbetsstycket och studsar tillbaka mot den som sågar;

– om sågklingan hakas eller kläms fast i ett sågsnitt som sluter sig blockeras den och produkten studsar tillbaka mot den som sågar på grund av motorns kraft;

– om sågklingan vrids eller riktas fel i sågsnittet kan tänderna på den bakre kanten fastna i arbetsstycket så att sågklingan far upp ur sågsnittet och sågen kastats tillbaka mot den som sågar.

Ett kast beror på att sågen använts på fel sätt. Det kan förhindras med följande försiktighetsåtgärder.

a) **Håll fast sågen med båda händerna och håll armarna så att du kan fånga upp kraften från ett kast. Stå alltid på sidan om sågklingan, aldrig med sågklingan i linje med kroppen.** Vid ett kast kan sågen studsa tillbaka, men med lämpliga försiktighetsåtgärder kan den som sågar ändå behärska kraften från ett kast.

b) **Om sågklingan kläms fast eller om du vill avbryta arbetet stänger du av sågen och håller kvar den i arbetsstycket tills sågklingan stannat. Försök aldrig ta ut sågen ur arbetsstycket eller dra den bakåt så länge sågklingan rör sig, det kan orsaka ett kast.** Ta reda på och åtgärda orsaken till att sågklingan klämdes fast.

c) **För att starta om en såg som sitter kvar i arbetsstycket ska du centrera sågklingan i snittet och kontrollera att sågtänderna inte hakat fast i arbetsstycket.**Om sågklingan är fastklämd kan den flytta sig ut ur arbetsstycket eller orsaka ett kast när sågen startas igen.

d) **Stötta upp stora plattor för att minska risken för kast på grund av en fastklämd sågklinga.** Stora plattor kan böjas av sin egen vikt. Plattor måste stöttas på båda sidor, både vid sågsnittet och i kanten.

e) **Använd inte slöa eller skadade sågklingor.** Sågklingor med slöa eller felriktade tänder ger upphov till större friktion på grund av det alltför smala snittet och leda till att sågklingan kläms fast och orsakar ett kast.

f) **Spänn inställningarna för snittdjup och snittvinkel ordentligt innan du börjar såga.** Om inställningarna ändras när man sågar kan sågklingan klämmas fast och orsaka ett kast.

g) **Var extra försiktig när du sågar i befintliga väggar och andra områden där man inte har någon insyn.** När du sticker in sågen i dolda objekt kan den blockeras och orsaka ett kast.

Särskilda säkerhetsanvisningar för den här sågen

Den undre skyddskåpans funktion:

a) **Kontrollera alltid att den undre skyddskåpan stängs ordentligt innan du använder sågen. Använd inte sågen om den undre skyddskåpan inte kan röra sig fritt och inte stängs omedelbart. Kläm eller bind aldrig fast skyddskåpan, då är sågklingan oskyddad.** Om sågen råkar falla i golvet kan skyddskåpan deformeras. Försäkra dig om att skyddskåpan kan röra sig fritt och inte kommer i kontakt med sågklingan eller andra delar vid någon snittdjups- och snittvinkelinställning.

b) **Kontrollera att skyddskåpans fjäder fungerar och är i gott skick. Lämna in produkten på service innan du använder den om skyddskåpan och fjädern inte fungerar som de ska.** Skadade delar, klibbiga beläggningar eller anhopningar av spån kan göra den undre skyddskåpan trögare.

c) **Säkra alltid basplattan så att den inte kan glida åt sidan om insticksnittet inte görs i rät vinkel.** Vid en förskjutning åt sidan kan sågklingan klämmas fast och orsaka ett kast.

d) **Lägg inte ifrån dig sågen på arbetsbänken eller golvet om skyddskåpan inte täcker sågklingan.** En oskyddad sågklinga som fortfarande rör sig flyttar sågen mot sågriktningen och sågar av allt i sin väg. Ta därför hänsyn till den tid sågen fortsätter att röra sig.

Kompletterande anvisningar:

- Använd inga slipskivor.
- Använd bara sågklingor med de diametrar som anges på sågen.
- När du sågar i trä eller material som ger upphov till hälsofarligt damm ska produkten anslutas till en lämplig, godkänd utsugningsanordning.
- Använd dammskyddsmask när du sågar i trä.
- Använd bara de sågklingor som rekommenderas.
- Använd alltid hörselskydd.
- Undvik överhettning av sågtändernas spetsar.
- Undvik att plast som sågas smälter.
- Använd rätt sågblad enligt materialet som ska sagas.

- Använd endast sågblad som specificerats av tillverkaren som, om de är avsedda för skärning av trä eller liknande material, uppfyller EN 847-1.
- Verktyg får endast användas av utbildade och erfarna personer som har behärskat hanteringen av verktyg.
- Cirkelsågblad med sönderrivna kroppar måste tas ur drift (reparationer är inte tillåtna).
- Den maximala hastigheten som anges på verktyget får inte överskridas. Så långt som anges måste hastighetsområdet övervakas.

Cirkelsågklingor (symboler)

Använd skyddshandskar!

Använd andningsskydd!

Använd skyddsglasögon!

Använd hörselskydd!

Säkerhetsanvisningar för kapslipar

a) **Den skyddskåpa som hör till elverktyget måste sitta säkert och ställas in så att säkerheten blir så hög som möjligt, dvs. så liten del av sliptillbehöret som möjligt är oskyddat mot användaren. Du själv och andra personer i närheten måste hålla er borta från området kring den roterande slipskivan.** Skyddskåpan ska skydda användaren från avbrutna bitar och oavsiktlig kontakt med sliptillbehöret.

b) **Använd endast diamantbelagda kapskivor till elverktyget.** Bara för att ett tillbehör går att fästa på elverktyget är det ingen garanti för att det är säkert att använda.

c) **Det varvtal som tillåts för insatsverktyget måste vara minst lika högt som det högsta tillåtna varvtal som anges på elverktyget.** Tillbehör som roterar fortare än vad som är tillåtet kan gå sönder och bitarna slungas iväg.

d) **Sliptillbehör får bara användas enligt rekommendationerna.**
Till exempel: Slipa aldrig med sidan av en kapskiva. Kapskivor ska användas för att nöta ner material med kanten. Om slipskivan utsätts för kraft från sidan kan den brytas av.

e) **Använd alltid oskadda spännflänsar med rätt storlek och form för den slipskiva du valt.** Lämpliga flänsar ger stöd åt slipskivan och minskar därmed risken för att den bryts.

f) **Använd inga nötta slipskivor från större elverktyg.** Slipskivor till större elverktyg är inte anpassade till mindre elverktygs höga varvtal och kan gå sönder.

g) **Insatsverktygets ytterdiameter och tjocklek måste motsvara elverktygets mått.** Insatsverktyg med fel mått kan inte skärmas av eller kontrolleras tillräckligt bra.

h) **Slipskivor och flänsar måste passa exakt till elverktygets slipspindel.** Insatsverktyg som inte passar exakt till slipspindeln roterar ojämnt, vibrerar kraftigt och kan leda till att man förlorar kontrollen.

i) **Använd inga skadade slipskivor. Kontrollera alltid om slipskivorna splittrats eller spruckit innan du använder dem. Om elverktyget eller slipskivan faller i golvet ska du kontrollera om de skadats eller använda en annan, oskadd slipskiva. När slipskivan kontrollerats och satts fast ska du och andra personer i närheten hålla er borta från området kring den roterande slipskivan och låta produkten arbeta på det högsta varvtalet i en minut.** Skadade slipskivor går oftast sönder under det här testet.

j) **Använd personlig skyddsutrustning. Beroende på användningssättet ska du ta på dig ett heltäckande ansiktsskydd, ögonskydd eller skyddsglasögon. I den mån det behövs ska du använda dammskyddsmask, hörselskydd, skyddshandskar eller speciella skyddsförkläden som skyddar mot små slip- och materialpartiklar.** Ögonen måste skyddas mot främmande föremål som flyger omkring när verktyget används på vissa sätt. Damm- och andningsskyddsmasker måste kunna filtrera det damm som uppstår när man arbetar. Personer som utsätts för höga ljud under lång tid kan få hörselskador.

k) **Se till så att andra personer befinner sig på säkert avstånd från arbetsområdet. Alla som går in i arbetsområdet måste använda personlig skyddsutrustning.** Bitar som lossnat från arbetsstycket eller avbrutna insatsverktyg kan slungas iväg och orsaka skador även utanför arbetsområdet.

l) **Håll bara i produktens isolerade greppytor om du riskerar att komma åt en dold strömförande ledning eller produktens egen strömkabel när du arbetar.** Kontakt med en spänningsförande ledning kan göra metalldelar på elverktyget spänningsförande och leda till elchocker.

m) **Håll strömkabeln borta från roterande insatsverktyg.** Om du förlorar kontrollen över produkten kan strömkabeln skäras av eller fastna och din hand eller arm komma i kontakt med det roterande insatsverktyget.

n) **Lägg aldrig ifrån dig elverktyget förrän insatsverktyget står helt stilla.** Det roterande insatsverktyget kan komma i kontakt med underlaget så att du förlorar kontrollen över elverktyget.

o) **Låt inte elverktyget vara igång när du bär det.** Det roterande insatsverktyget kan råka fastna i kläderna och borra sig in i din kropp.

p) **Rengör elverktygets ventilationsöppningar regelbundet.** Motorns fläkt suger in damm i höljet, vilket kan leda till elolyckor om det samlas mycket metalldamm.

q) **Använd inte elverktyget i närheten av brännbart material.** Gnistorna kan göra så att materialet börjar brinna.

r) **Använd inga insatsverktyg som måste kylas med flytande medel.** Vatten och andra flytande kylmedel kan orsaka elchocker.

Fler säkerhetsanvisningar för kapslipning

Kast och säkerhetsanvisningar för kast

Kast kallas den plötsliga reaktion som uppstår när den roterande slipskivan hakas fast eller blockeras. Om slipskivan hakas fast eller blockeras stannar det roterande insatsverktyget abrupt. Då slungas elverktyget okontrollerat mot insatsverktygets rotationsriktning vid stoppet.

Om t ex en slipskiva hakar fast eller blockeras i arbetsstycket kan den kant av slipskivan som befinner sig i arbetsstycket fastna så att slipskivan viker av åt sidan eller orsakar ett kast. Beroende på slipskivans rotationsriktning vid stoppet kan den då röra sig mot eller bort från användaren. Slipskivan kan även brytas av.

Ett kast beror på att elverktyget använts på fel sätt. Det kan förhindras med följande försiktighetsåtgärder.

a) **Håll fast elverktyget ordentligt och håll armar och kropp i en position där du kan fånga upp kraften från ett kast. Om det finns ett extrahandtag ska du alltid använda det för att få största möjliga kontroll över rekylkrafterna från ett kast eller reaktionsmomenten vid start.** Med lämpliga försiktighetsåtgärder kan användaren behärska kraften från kast och reaktionsmoment.

b) **Låt inte handen komma i närheten av roterande insatsverktyg.** Insatsverktyget kan hamna på din hand vid ett kast.

c) **Undvik att vistas i området framför och bakom den roterande kapskivan.** Vid ett kast rör sig elverktyget i motsatt riktning i förhållande till slipskivans rörelseriktning vid stoppet.

d) **Var extra försiktig när du arbetar vid hörn, vassa kanter osv. Se till så att insatsverktyget inte studsar tillbaka från arbetsstycket och kommer i kläm.** Det roterande insatsverktyget har en tendens att klämmas fast i hörn, vassa kanter och när det studsar tillbaka. Då kan man förlora kontrollen eller få ett kast.

e) **Använd inga kedjesågsklingor eller tandade sågklingor och inga segmenterade diamantskivor med skåror större än 10 mm.** Sådana insatsverktyg orsakar ofta kast som gör att man förlorar kontrollen över elverktyget.

f) **Undvik att blockera kapskivan eller utsätta den för alltför högt tryck. Gör inte alltför djupa snitt.** Om kapskivan överbelastas ökar påfrestningen och tendensen att dra snett eller blockeras och därmed också risken för kast eller att skivan går av.

g) **Om kapskivan kläms fast eller om du vill avbryta arbetet stänger du av produkten och håller kvar den i arbetsstycket tills skivan stannat. Försök aldrig dra ut en kapskiva som fortfarande snurrar ur arbetsstycket, det kan orsaka ett kast.** Ta reda på och åtgärda orsaken till fastklämningen.

h) **Koppla inte på elverktyget igen så länge det sitter kvar i arbetsstycket. Låt kapskivan först komma upp i fullt varvtal innan du försiktigt fortsätter arbeta.** Annars kan skivan haka fast, stötas ut ur arbetsstycket eller orsaka ett kast.

i) **Stötta upp stora plattor och arbetsstycken för att minska risken för kast på grund av en fastklämd kapskiva.** Stora arbetsstycken kan böjas av sin egen vikt. Arbetsstycket måste stöttas på båda sidor av skivan, både nära snittet och i kanten.

j) **Var extra försiktig när du gör ursnitt/ficksnitt i befintliga väggar och andra områden där sikten är skymd.** När kapskivan går in kan det uppstå kast om den träffar gas-, vatten- eller elledningar och andra föremål.

Kompletterande anvisningar

Godkända kapskivor:

Diamantbelagda, skivdiameter 89 mm, skivtjocklek max. 1,8 mm

- Använd alltid dammskyddsmask!
- Använd alltid hörselskydd!

Originaltillbehör/extrautrustning

- Använd endast tillbehör och extrautrustning som anges i bruksanvisningen eller vars fästen passar till produkten.

Kapklinga (symboler)

Använd hörselskydd!

Använd skyddsglasögon!

Använd skyddsskor!

Använd skyddshandskar!

Använd andningsskydd!

Inte tillåten för våtslipning!

Tillåten verktygsdiameter

Inte tillåten för sidoslipning

Säkerhetsanvisningar för slipverktyg

a) Allmänt

Slipverktyg kan lätt brytas, därför måste de hanteras mycket omsorgsfullt. Att använda skadade slipverktyg eller slipverktyg som inte är rätt fastspända eller monterade är farligt och kan orsaka allvarliga personskador.

b) Hantering, transport och förvaring

Slipverktyg måste behandlas med omsorg och transporteras försiktigt. Slipverktyg ska förvaras så att de inte utsätts för mekaniska skador eller skadlig påverkan från omgivningen.

Minska risken för livsfarliga elchocker:

- Kontrollera produktens, strömkabelns och kontaktens skick med jämna mellanrum. Använd inte produkten om dessa delar är skadade. Öppna aldrig höljet. En skadad produkt, strömkabel eller kontakt innebär risk för livsfarliga elchocker. Låt endast servicestället eller en behörig elektriker reparera eller byta delar på produkten.
- Använd inte produkten om den är fuktig och inte heller i fuktig miljö.
- När du arbetar utomhus ska du ansluta produkten via en jordfelsbrytare (FI-brytare) med max 30 mA utlösningsström. Använd endast förlängningskablar som är godkända för utomhusbruk.

OBSERVERA

► Håll alltid strömkabeln på avstånd från området där produkten arbetar och dra den bakåt, bort från produkten.

⚠ VARNING! Skydda dig mot laserstrålning:

LASER
2

P max.: < 1 mW • λ: 650 nm • EN 60825-1:2014

Den här produkten innehåller en klass 2-laser.

- ► Rikta aldrig laserstrålen mot människor eller djur.
- ► Titta aldrig direkt in i lasern. Laserstrålen kan skada dina ögon.
- ► Rikta aldrig laserstrålen mot kraftigt reflekterande material. Det finns risk för reflekterande ljus.
- ► Det är förbjudet att göra någon form av inställning för att förstärka lasern. Risk för personskador!
- ► Tillverkaren ansvarar inte för skador som är ett resultat av att laseranordningen manipulerats eller att säkerhetsanvisningarna inte följts.
- ► Var försiktig, om man använder andra anordningar eller metoder än de som anges här för att manövrera och justera produkten kan följden bli att farlig strålningsexponering.

OBSERVERA

- ■ Om produkten inte används enligt tillverkarens instruktioner kan skyddsfunktionen försämras.

⚠ FARA

Om batterier hanteras på fel sätt kan resultatet bli eldsvåda, explosioner, att farliga ämnen läcker ut och andra farliga situationer!

- ► Kasta inte batterierna i en eld och utsätt dem inte för höga temperaturer.
- ► Batterier får inte öppnas, deformeras eller kortslutas, då kan kemikalierna inuti batteriet läcka ut.
- ► Försök inte ladda upp batterier som inte är uppladdningsbara. Endast batterier som är märkta som uppladdningsbara får laddas upp igen. Annars finns risk för explosion!
- ► Kontrollera batterierna regelbundet. Kemiska ämnen som läcker ut kan orsaka varaktiga skador på produkten. Var extra försiktig när du handskas med skadade eller läckande batterier. Det finns risk för frätskador! Använd skyddshandskar.
- ► Kemiska ämnen som läcker från ett batteri kan irritera huden. Skölj i riktligt med vatten vid hudkontakt. Om de kemiska ämnena kommer in i ögonen ska man skölja i rikligt med vatten och inte gnugga ögonen. Uppsök därefter omedelbart en läkare.
- ► Barn får inte handskas med batterier. De kan stoppa dem i munnen och svälja dem. Om någon råkar svälja ett batteri måste man omedelbart söka medicinsk vård.
- ► Olika typer av laddningsbara och vanliga batterier får inte kombineras i produkten.
- ► Lägg alltid in batterierna med polerna åt rätt håll, annars kan de explodera.
- ► Ta ut batterierna om du inte ska använda produkten under en längre tid.

Lägga i/Byta batterier

- Öppna locket till batterifacket ⓮ med en lämplig stjärnskruvmejsel.
- Ta ut ett ev. gammalt batteri.
- Stoppa in en ny 3V-knappcell av typ CR 2032 med polerna åt rätt håll. Skruva fast locket till batterifacket ⓮ igen.

⚠ VAR FÖRSIKTIG!

Om man använder andra anordningar eller metoder än de som anges här för att manövrera och justera produkten kan följden bli att farlig strålningsexponering.

Ta produkten i bruk

OBSERVERA

► Produkten är utrustad med en kontrollampa för strömanslutning ❺. Den börjar lysa grönt så snart man kopplar ström till produkten. Det visar att produkten får spänning.

Kontrollera basplattan/skyddskåpan:

VARNING! RISK FÖR PERSONSKADOR! Dra alltid ut kontakten ur eluttaget innan du gör några arbeten på produkten.

- Kontrollera alltid att basplattan ❼ rör sig smidigt och lätt innan du använder produkten.
- Tryck på påkopplingsspärren ❷ och håll kvar den i det läget. Sänk sågen. På så sätt kontrollerar du basplattans ❼ funktion. Den måste kunna flyttas smidigt och lätt. Den får inte klämmas fast.
- När du släpper spärren måste den automatiskt gå tillbaka till sitt utgångsläge.

Koppla på och stänga av

Koppla på:

- Tryck på påkopplingsspärren ❷ och håll kvar den i det läget.
- Tryck på PÅ/AV-knappen ❸. När produkten startat kan du släppa påkopplingsspärren ❷ igen.

Stänga av:

- Släpp PÅ/AV-knappen ❸.

Ställa in snittdjup

OBSERVERA

► Vi rekommenderar ett snittdjup som är ca 2 cm större än materialets tjocklek. Då blir sågsnittet fint.

- Lossa snittdjupsinställningens ❾ spännspak och ställ in snittdjupet på skalan ❽. Kläm fast spännspaken igen.

Montera parallellanslag

- Lossa skruven till parallellanslaget ⓬ på basplattan ❼. Sätt parallellanslaget ⓪ i fästet ⓫. Skruva fast skruven till parallellanslaget ⓬ igen.

Arbeta med sänksågen

1. Placera sågen på det material som ska sågas. Rikta ev. sågen vid parallellanslaget ⓪ eller en markerad linje.
2. Tryck på påkopplingsspärren ❷ och håll kvar den i det läget. Tryck på PÅ/AV-knappen ❸.
3. Tryck sågen framåt så att den sänks ned.
4. Såga med måttligt tryck.

Typer av sågklingor:

De sågklingor som ingår i leveransen täcker de flesta användningsområden.

HSS-cirkelsågklinga ㉔ Z89/60:

Beskrivning: ∅ 89 mm, 60 tänder
Lämplig för: Mjukt trä och mjuk metall

HSS-cirkelsågklinga ㉕ Z89/80:

Beskrivning: ∅ 89 mm, 80 tänder
Lämplig för: Mjukt trä och mjuk metall

Diamantkapklinga ㉓ Z89:

Beskrivning:, ∅ 89 mm
Lämplig för: Keramik och sten

TCT-sågklinga ㉖ Z89/30:

Beskrivning: ∅ 89 mm, 30 tänder, lämplig för: Trä och plast

Snittlinjemarkering

Med hjälp av tittfönstret för snittlinjen kan man såga exakt efter snittlinjen på arbetsstycket.

- ♦ För att få exakt mått på snittet sätter du sågen så att snittmarkeringen syns genom tittfönstret för snittlinjen ⑬.

Ansluta spånsug

OBSERVERA

- ► När du arbetar med trä under lång tid och särskilt när du arbetar med material som producerar farligt damm, anslut enheten till en extern dammavsugningsanordning som är lämplig för materialet.
- ► Kontrollera rätt fäste av dammutsugningen.
- ► Se även bruksanvisningen för dammutsugningsanordningen.
- ► Följ de bestämmelser som gäller i ditt land för material som ska bearbetas.

- ♦ Sätt utsugsslangen ㉗ på anslutningen för dammutsug ⑮ och lås fast den.
- ♦ Anslut ett godkänt damm- och spånutsug till utsugsslangen ㉗.

Byta sågklinga

VARNING! RISK FÖR PERSONSKADOR! Dra alltid ut kontakten ur eluttaget innan du gör några arbeten på produkten.

1. Tryck på spindelarreteringen ⑯ och lossa spännskruven ⑱ med insexnyckeln ⑳ (vrid medsols för att öppna). Ta sedan bort spännskruven ⑱ och spännflänsen ⑰ (se även bild B).
2. Ställ in snittdjupet på det högsta läget.
3. Håll påkopplingsspärren ❷ intryckt. Fäll upp basplattan ❼.
4. Ta av sågklingan ⑲.
5. Montera den nya sågklingan i omvänd ordningsföljd.
6. Tryck på spindelarreteringen ⑯ (tills den låser fast) och använd insexnyckeln ⑳ för att dra åt spännskruven ⑱ igen.

- ■ Pilen på sågklingan måste peka åt samma håll som rotationsriktningspilen ↷ (löpriktningsmarkering på produkten).

Koppla på/Stänga av lasern

Koppla på:

- ♦ Tryck på laserns PÅ/AV-knapp ㉑.

Stänga av:

- ♦ Tryck på laserns PÅ/AV-knapp ㉑ igen.

OBSERVERA

- ► Om batteriet är urladdat sätter du in en ny 3V-knappcell av typ CR 2032.

Rengöring och underhåll

VARNING! RISK FÖR PERSONSKADOR! Dra alltid ut kontakten ur eluttaget innan du gör några arbeten på produkten.

OBSERVERA

- ► Kolborstarna ska bytas ut av tillverkaren, tillverkarens kundtjänst eller personer med liknande kvalifikationer.

- ■ Rengör alltid produkten så snart du har använt den färdigt.

- Torka av produkten utvändigt med en trasa, använd absolut inte bensin, lösningsmedel eller rengöringsmedel.
- Håll alltid området runt skyddshuven rent. Ta bort damm och spån med en borste eller tryckluft.

Kassering

Förpackningen består av miljövänligt material som kan lämnas in till den lokala återvinningen.

Kasta aldrig elverktyg i de vanliga hushållssoporna!

Enligt EU-direktiv 2012/19/EU måste förbrukade elverktyg tas isär och de olika delarna källsorteras och lämnas in separat till rätt typ av miljövänlig återvinning.
Fråga din kommun- eller stadsdelsförvaltning om möjligheterna att lämna den uttjänta produkten till återvinning.

Kassera batterier

Enligt direktiv 2006/66/EC måste batterier återvinnas och de får inte kastas bland hushållssoporna. Den som använder någon typ av batterier är skyldig enligt lag att lämna in dem till ett särskilt insamlingsställe i sin kommun eller stadsdel eller lämna tillbaka dem till återförsäljaren. Den här bestämmelsen är till för att batterier ska kunna kasseras utan att skada miljön. Lämna bara in urladdade batterier. Ta ut batterierna ur produkten innan du kasserar dem.

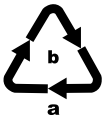

Tänk på miljön när du kasserar förpackningen.
Observera märkningen på de olika förpackningsmaterialen så att de kan källsorteras och ev. kasseras separat. Förpackningsmaterialen är märkta med förkortningar (a) och siffror (b) som har följande betydelse:
1 – 7: Plast,
20 – 22: Papper och kartong,
80 – 98: Komposit

Fråga din kommun eller stadsdelsförvaltning om möjligheterna att lämna uttjänta produkter till återvinning.

Garanti från Kompernass Handels GmbH

Kära kund

För den här produkten lämnar vi 3 års garanti från och med inköpsdatum. Om det skulle vara något fel på produkten finns en lagstadgad reklamationsrätt från återförsäljaren. Dina lagstadgade rättigheter begränsas inte av den garanti som beskrivs i följande avsnitt.

Garantivillkor

Garantitiden börjar från och med inköpsdatumet. Ta väl vara på kassakvittot. Kassakvittot är ditt köpbevis.

Om ett material- eller fabrikationsfel uppstår på produkten inom tre år från inköpsdatumet reparerar vi, byter ut den gratis, eller ersättar köpesumman beroende på vad vi anser lämpligast. En förutsättning för att utnyttja garantin är att den defekta produkten och köpbeviset (kassakvittot) uppvisas inom den treåriga garantitiden tillsammans med en kort beskrivning av felet och när det uppstod.

Om felet täcks av vår garanti kommer du att få tillbaka en reparerad eller en ny produkt. Garantitiden börjar inte om från början för en reparerad eller ny produkt.

Garantitid och lagstadgad ersättningsrätt

Garantitiden förlängs inte för att man utnyttjat garantin. Det gäller även för utbytta och reparerade delar. Eventuella skador och brister som existerar redan vid köpet måste rapporteras så snart produkten packats upp. När garantitiden är slut måste man själv betala för eventuella reparationer.

Garantins omfattning

Produkten har tillverkats med omsorg enligt stränga kvalitetskriterier och testats noga före leveransen.

Garantin gäller bara för material- eller fabrikationsfel. Garantin täcker inte delar av produkten som utsätts för normalt slitage och därför betraktas som förslitningsdelar och inte heller skador på ömtåliga delar som t ex knappar, batterier eller delar av glas.

Garantin upphör att gälla om produkten skadas eller används och servas på fel sätt. Alla anvisningar i bruksanvisningen måste följas exakt för att produkten ska kunna användas på rätt sätt. Produkten får aldrig användas i andra syften eller hanteras på ett sätt som man avråder från eller varnar för i bruksanvisningen.

Produkten är endast avsedd för privat bruk och ska inte användas yrkesmässigt.Garantin gäller inte vid missbruk och felaktig behandling, användande av våld och vid ingrepp som inte gjorts av vår auktoriserade servicefilial.

Garantitiden gäller inte vid:

- normal minskning av batteriets kapacitet
- yrkesmässig användning av produkten
- skador eller förändringar på produkten, som orsakas av kunden själv
- medvetet bortseende från säkerhets- och underhållsföreskrifter, felaktig användning
- skador på grund av elementarhändelser

Behandling av garantiärenden

För att snabbt kunna behandla ditt ärende ber vi dig följa nedanstående anvisningar:

- Ha alltid kassakvittot och artikelnumret (t ex IAN 12345) i beredskap vid alla förfrågningar.
- Artikelnumret finns på typskylten på produkten, en gravyr på produkten, på bruksanvisningens titelblad (nere till vänster) eller på klistermärket på produktens bak- eller undersida.
- Vid funktionsfel eller andra defekter ber vi dig att först kontakta den serviceavdelning som anges nedan **på telefon** eller **med e-post**.

- En produkt som klassas som defekt kan tillsammans med köpbeviset (kassakvittot) och en beskrivning av felet samt när det uppstod skickas in portofritt till den angivna serviceadressen.

Denna och många andra handböcker, produktfilmer och installationsmjukvaror kan laddas ned på www.lidl-service.com.

Med den här QR-koden kommer du direkt till Lidls servicesida (www.lidl-service.com) där du kan öppna bruksanvisningen genom att skriva in artikelnumret (IAN) 123456.

Service

⚠ VARNING!

- ► **Låt servicestället eller en behörig elektriker reparera dina elektriska produkter. Endast reservdelar i original får användas.** Då kan du känna dig säker på att produkten är lika säker att använda som tidigare.
- ► **Låt alltid tillverkaren eller dennes kundtjänst byta ut kontakten eller strömkabeln om det behövs.** Då kan du känna dig säker på att produkten är lika säker att använda som tidigare.

SE **Service Sverige**
Tel.: 0770 930739
E-Mail: kompernass@lidl.se

FI **Service Suomi**
Tel.: 09 4245 3024
E-Mail: kompernass@lidl.fi

IAN 332000_1907

Importör

Observera att följande adress inte är någon serviceadress. Kontakta först det serviceställe som anges.

KOMPERNASS HANDELS GMBH
BURGSTRASSE 21
44867 BOCHUM
TYSKLAND
www.kompernass.com

Översättning av originalversionen av försäkran om överensstämmelse

Företaget KOMPERNASS HANDELS GMBH, dokumentansvarig: Herr Semi Uguzlu, BURGSTR. 21, 44867 BOCHUM, TYSKLAND intygar härmed att denna produkt överensstämmer med följande standarder, normerande dokument och EU-direktiv:

Maskindirektiv
(2006 / 42 / EG)

Direktivet för elektromagnetisk kompatibilitet (EMC-direktivet)
(2014 / 30 / EU)

RoHS-direktiv
(2011/65 EU)*

*Tillverkaren bär hela ansvaret för utfärdandet av denna försäkran om överensstämmelse. Det föremål som beskrivs ovan i denna försäkran uppfyller kraven i föreskrifterna för direktiv 2011/65/EU från Europaparlamentet och Europarådet av den 8 juni 2011 angående begränsad användning av farliga ämnen i elektrisk och elektronisk utrustning.

Tillämpade harmoniserade standarder:

EN 62841-1:2015

EN 62841-2-5:2014

EN 60745-2-22:2011+A11

EN 55014-1:2006+A1+A2

EN 55014-1:2017

EN 55014-2:2015

EN 61000-3-2:2014

EN 61000-3-3:2013

EN 50581:2012

Typ/beteckning: Sänksåg PTS 710 A2

Tillverkningsår: 11-2019

Serienummer: IAN 332000_1907

Bochum, 2019-12-04

Semi Uguzlu

- Kvalitetsansvarig -

Med reservation för ändringar på grund av den tekniska utvecklingen.

Spis treści

Wstęp. 20
Użytkowanie zgodne z przeznaczeniem 20
Wyposażenie 20
Zakres dostawy 20
Dane techniczne. 20
Ogólne wskazówki bezpieczeństwa dla elektronarzędzi 21
1. Bezpieczeństwo na stanowisku pracy 21
2. Bezpieczeństwo elektryczne 22
3. Bezpieczeństwo osób 22
4. Użytkowanie i obsługa elektronarzędzia. 23
5. Serwis 23
Szczegółowe wskazówki bezpieczeństwa 23
Wskazówki bezpieczeństwa dla wszystkich pilarek 23
Pozostałe wskazówki bezpieczeństwa dla wszystkich pilarek 24
Szczegółowe wskazówki bezpieczeństwa dla tej pilarki. 25
Wskazówki bezpieczeństwa dla szlifierek-przecinarek 26
Pozostałe wskazówki bezpieczeństwa podczas przecinania ściernicą 27
Instrukcje uzupełniające 28
Oryginalne akcesoria i urządzenia dodatkowe. 28
Wskazówki bezpieczeństwa dla narzędzi szlifierskich 29
Wkładanie / wymiana baterii 30
Uruchomienie 30
Sprawdzanie płyty podstawy/osłony ochronnej: 30
Włączanie i wyłączanie. 31
Wybieranie głębokości cięcia 31
Montaż ogranicznika równoległego 31
Obsługa piły wgłębnej. 31
Oznaczenie linii cięcia. 31
Podłączanie odciągu wiórów. 31
Wymiana tarczy pilarskiej 32
Włączanie i wyłączanie lasera 32
Czyszczenie i konserwacja 32
Utylizacja 32
Gwarancja Kompernaß Handels GmbH. 33
Serwis 35
Importer 35
Tłumaczenie oryginalnej deklaracji zgodności 36

PIŁA WGŁĘBNA PTS 710 A2

Wstęp

Gratulujemy zakupu nowego produktu. Wybrany produkt charakteryzuje się wysoką jakością. Instrukcja obsługi stanowi część niniejszego produktu. Zawiera ona ważne informacje na temat bezpieczeństwa, użytkowania i utylizacji. Przed rozpoczęciem użytkowania produktu zapoznaj się ze wszystkimi wskazówkami dotyczącymi obsługi i bezpieczeństwa. Produkt należy użytkować wyłącznie zgodnie z zamieszczonym tu opisem oraz w podanym zakresie zastosowań. W przypadku przekazania urządzenia osobie trzeciej należy dołączyć do niego również całą dokumentację.

Użytkowanie zgodne z przeznaczeniem

Maszyna jest przeznaczona do cięcia wzdłużnego i poprzecznego oraz wgłębnego w stałym kontakcie z materiałem drewna litego, płyt wiórowych, sklejki, aluminium, płytek, kamienia, tworzyw sztucznych oraz lekkich materiałów budowlanych. Stosowanie urządzenia do innych celów lub dokonywanie jego modyfikacji uznaje się za niezgodne z jego przeznaczeniem i stwarza poważne ryzyko wypadków. Urządzenie nie jest przeznaczone do użytku komercyjnego.

Wyposażenie

❶ Przednia rękojeść
❷ Blokada włącznika
❸ Włącznik/wyłącznik
❹ Tylna rękojeść
❺ Lampka kontrolna zasilania sieciowego
❻ Przewód sieciowy
❼ Płyta podstawy
❽ Skala głębokości cięcia
❾ Regulacja głębokości cięcia
❿ Ogranicznik równoległy
⓫ Mocowanie ogranicznika równoległego
⓬ Śruba ogranicznika równoległego
⓭ Okienko podglądu linii cięcia

Rysunek A:

⓮ Pokrywka wnęki na baterie
⓯ Przyłącze odciągu pyłu
⓰ Blokada wrzeciona

Rysunek B:

⓱ Kołnierz zaciskowy
⓲ Śruba mocująca
⓳ Tarcza pilarska
⓴ Klucz imbusowy

Rysunek C:

㉑ Włącznik/wyłącznik lasera
㉒ Otwór wylotowy promienia lasera

Rysunek D:

㉓ Tarcza tnąca diamentowa
㉔ Tarcza pilarska HSS Z89/60
㉕ Tarcza pilarska HSS Z89/80
㉖ Tarcza pilarska TCT Z89/30
㉗ Wąż odciągu

Zakres dostawy

1 piła wgłębna
1 tarcza pilarska TCT Z89/30
1 tarcza tnąca diamentowa
1 tarcza pilarska HSS Z89/60
1 tarcza pilarska HSS Z89/80
1 ogranicznik równoległy
1 wąż odciągu
1 klucz imbusowy
1 walizka
1 komórka przycisku (data przydatności do spożycia 05/2023)
1 instrukcja obsługi

Dane techniczne

Moc znamionowa:	710 W
Napięcie znamionowe:	230 V ~, 50 Hz (prąd przemienny)
Prędkość obrotowa na biegu jałowym:	n/n_0 5500 min^{-1}
Maks. głębokość cięcia:	27 mm
Rozmiar gwintu:	M6
Klasa ochronności:	II / ⧈ (podwójna izolacja)

Informacje dotyczące poziomu hałasu i drgań:
Wartość pomiarowa hałasu określona zgodnie z normą EN 62841. Korygowany współczynnikiem A poziom hałasu elektronarzędzia wynosi z reguły:

Poziom ciśnienia akustycznego:	L_{PA} =	100	dB (A)
Niepewność pomiarów:	K_{PA} =	3	dB
Poziom mocy akustycznej:	L_{WA} =	111	dB (A)
Niepewność pomiarów:	K_{WA} =	3	dB

Noś ochronniki słuchu!

Wartość całkowita drgań:

Piłowanie drewna $a_{h,W}$ = 2,2 m/s²

Niepewność pomiarów K = 1,5 m/s²
Piłowanie metal $a_{h,M}$ = 2,6 m/s²

Niepewność pomiarów K = 1,5 m/s²

WSKAZÓWKA

- Podane w tej instrukcji łączne wartości drgań oraz wartości emisji hałasu zostały zmierzone znormalizowaną metodą pomiaru i mogą zostać wykorzystane do porównania jednego elektronarzędzia z innym.
- Podane łączne wartości drgań oraz podane wartości emisji hałasu mogą posłużyć także do wstępnej oceny stopnia narażenia.

⚠ OSTRZEŻENIE!

- Emisje drgań i hałasu mogą w czasie korzystania z elektronarzędzia różnić się od wskazanych wartości, zależnie od sposobu użytkowania elektronarzędzia, a w szczególności od rodzaju przedmiotu obrabianego.
- Należy starać się, aby obciążenie było jak najmniejsze. Przykładowe środki ograniczające narażenie na wibracje obejmują noszenie rękawic w trakcie korzystania z narzędzia i ograniczenie czasu pracy. Należy przy tym uwzględnić wszystkie części cyklu pracy (na przykład czas, przez jaki elektronarzędzie pozostaje wyłączone oraz takie, w których jest ono wprawdzie włączone, ale pracuje bez obciążenia).

Ogólne wskazówki bezpieczeństwa dla elektronarzędzi

⚠ OSTRZEŻENIE!

- **Przeczytaj wszystkie wskazówki bezpieczeństwa, instrukcje, zapoznaj się z ilustracjami oraz danymi technicznymi dotyczącymi tego elektronarzędzia.**
  Nieprzestrzeganie poniższych instrukcji może być przyczyną porażenia prądem elektrycznym, pożaru i/lub ciężkich obrażeń ciała.

Wszystkie wskazówki bezpieczeństwa oraz instrukcje należy zachować do późniejszego wykorzystania.

Użyte we wskazówkach bezpieczeństwa pojęcie „elektronarzędzie“ dotyczy narzędzi elektrycznych zasilanych z sieci (przez kabel sieciowy) oraz narzędzi elektrycznych zasilanych akumulatorami (bez kabla sieciowego).

1. Bezpieczeństwo na stanowisku pracy

a) **Stanowisko pracy należy utrzymywać w czystości i dbać o jego dobre oświetlenie.**
Nieporządek i niedostateczne oświetlenie mogą doprowadzić do różnych wypadków.

b) **Nigdy nie używaj elektronarzędzia w otoczeniu zagrożonym wybuchem, w którym znajdują się łatwopalne ciecze, gazy lub pyły.** Elektronarzędzia wytwarzają iskry, które mogą spowodować zapłon pyłu lub oparów.

c) **W czasie użytkowania elektronarzędzia zwróć uwagę na to, aby w pobliżu nie przebywały dzieci ani żadne inne osoby.** W przypadku odwrócenia uwagi od pracy możesz stracić kontrolę nad elektronarzędziem.

2. Bezpieczeństwo elektryczne

a) **Wtyk przyłączeniowy elektronarzędzia musi pasować do gniazda zasilania. Dokonywanie zmian we wtyku jest zabronione.**
Nigdy nie używaj adapterów wtyków w połączeniu z elektronarzędziami mającymi uziemienie. Oryginalne wtyki oraz pasujące gniazda wtykowe zmniejszają ryzyko porażenia prądem elektrycznym.

b) **Unikaj kontaktu z uziemionymi powierzchniami, takimi jak rury, grzejniki, kuchenki lub lodówki.** Zetknięcie się z uziemionym przedmiotem zwiększa ryzyko porażenia prądem elektrycznym.

c) **Nigdy nie narażaj elektronarzędzia na działanie deszczu lub wilgoci.** Przedostanie się wody do wnętrza elektronarzędzia zwiększa ryzyko porażenia prądem elektrycznym.

d) **Nigdy nie chwytaj za kabel zasilający, np. w celu przeniesienia bądź zawieszenia elektronarzędzia lub wyciągnięcia wtyku z gniazda zasilania. Chroń kabel zasilający przed źródłami gorąca, olejem, ostrymi krawędziami lub poruszającymi się częściami urządzenia.** Uszkodzone lub poplątane kable zasilające zwiększają ryzyko porażenia prądem elektrycznym.

e) **Podczas pracy z elektronarzędziem na zewnątrz stosuj wyłącznie przedłużacze, które są dopuszczone również do użytku na zewnątrz pomieszczeń.** Stosowanie przedłużacza przystosowanego do pracy na zewnątrz pomieszczeń zmniejsza ryzyko porażenia prądem elektrycznym.

f) **Jeśli nie da się uniknąć pracy z elektronarzędziem w wilgotnym otoczeniu, zastosuj wyłącznik różnicowo-prądowy.** Zastosowanie wyłącznika różnicowo-prądowego zmniejsza ryzyko porażenia prądem elektrycznym.

3. Bezpieczeństwo osób

a) **Zawsze zachowuj ostrożność i uważaj na to, co robisz. Praca z elektronarzędziem wymaga także zachowania zasad zdrowego rozsądku. Nie korzystaj z elektronarzędzia w przypadku przemęczenia, bycia pod wpływem narkotyków, alkoholu lub lekarstw.** Nawet chwila nieuwagi podczas korzystania z elektronarzędzia może spowodować poważne obrażenia ciała.

b) **Noś środki ochrony indywidualnej i obowiązkowo okulary ochronne.** Noszenie środków ochrony indywidualnej, np. maski przeciwpyłowej, antypoślizgowego obuwia roboczego, kasku lub ochronników słuchu - w zależności od rodzaju i zastosowania elektronarzędzia - zmniejsza ryzyko odniesienia obrażeń.

c) **Unikaj sytuacji prowadzących do przypadkowego uruchomienia urządzenia. Przed podłączeniem do zasilania sieciowego i/lub akumulatora, przed chwyceniem lub przeniesieniem elektronarzędzia upewnij się, że elektronarzędzie jest wyłączone.** Trzymanie palca na wyłączniku w trakcie przenoszenia elektronarzędzia lub podłączenie elektronarzędzia do zasilania z wciśniętym już wyłącznikiem może doprowadzić do wypadku.

d) **Przed włączeniem elektronarzędzia usuń wszystkie przyrządy regulacyjne lub klucze.** Narzędzie lub klucz pozostawiony w obracającej się części elektronarzędzia może spowodować obrażenia ciała.

e) **Unikaj nienaturalnej postawy ciała. Zadbaj o utrzymanie stabilnej postawy i przez cały czas utrzymuj równowagę.** Dzięki temu będzie można lepiej kontrolować elektronarzędzie w przypadku nieoczekiwanych sytuacji.

f) **Noś odpowiednią odzież. Nie zakładaj luźnych ubrań ani biżuterii. Włosy, odzież i odzież trzymaj z dala od ruchomych części urządzenia.** Ruchome części urządzenia mogą pochwycić luźną, odstającą odzież, biżuterię lub długie włosy.

g) **Jeżeli możliwe jest podłączenie odciągu i zbiornika pyłu, należy je podłączyć i używać ich w prawidłowy sposób.** Zastosowanie odciągu pyłowego może zmniejszyć zagrożenia związane z zapyleniem.

h) **Nie ulegaj złudnemu poczuciu bezpieczeństwa i nie ignoruj zasad bezpieczeństwa dla elektronarzędzi, nawet jeśli po wielokrotnym korzystaniu jesteś zaznajomiony z elektronarzędziem.** Nieuwaga może w ciągu ułamków sekund stać się przyczyną poważnych obrażeń.

4. Użytkowanie i obsługa elektronarzędzia

a) **Nie przeciążaj elektronarzędzia. Elektronarzędzia używaj zawsze do ściśle określonego zakresu użytkowania.** Z odpowiednim elektronarzędziem pracuje się lepiej i bezpieczniej w podanym zakresie mocy.

b) **Nie używaj elektronarzędzia z uszkodzonym wyłącznikiem.** Elektronarzędzie, którego nie można włączyć ani wyłączyć, stanowi zagrożenie i musi zostać niezwłocznie przekazane do naprawy.

c) **Przed dokonaniem ustawień elektronarzędzia, wymianą narzędzi roboczych lub odłożeniem elektronarzędzia na bok wyciągnij wtyk z gniazda zasilania i/lub wyjmij akumulator.** Ten środek ostrożności uniemożliwi przypadkowe uruchomienie elektronarzędzia.

d) **Nieużywane elektronarzędzia przechowuj w miejscu niedostępnym dla dzieci. Nie pozwalaj na używanie elektronarzędzia przez osoby, które nie wiedzą, jak się z nim obchodzić lub nie przeczytały niniejszych instrukcji.** Elektronarzędzia w rękach niepowołanych osób stanowią duże zagrożenie.

e) **Elektronarzędzia i narzędzia robocze wymagają starannej pielęgnacji. Sprawdź, czy ruchome elementy działają prawidłowo i nie blokują się, czy żaden z elementów nie pękł lub nie jest uszkodzony w stopniu uniemożliwiającym prawidłowe działanie elektronarzędzia. Przed zastosowaniem elektronarzędzia zleć naprawę uszkodzonych części.** Przyczyną wielu wypadków z elektronarzędziami jest ich niewłaściwa konserwacja.

f) **Dbaj o to, aby narzędzia skrawające były ostre i czyste.** Zadbane narzędzia skrawające z ostrymi ostrzami rzadziej się blokują i pozwalają się lepiej prowadzić.

g) **Korzystaj z elektronarzędzia, narzędzi roboczych itd. zgodnie z niniejszymi instrukcjami. Uwzględnij przy tym warunki pracy i wykonywaną czynność.** Używanie elektronarzędzi do celów innych niż przewiduje to ich przeznaczenie może doprowadzić do niebezpiecznych sytuacji.

h) **Uchwyty i powierzchnie uchwytów utrzymuj w czystości, w stanie suchym, wolne od olejów i smarów.** Śliskie uchwyty i powierzchnie uchwytów nie dają gwarancji bezpiecznej obsługi i kontroli elektronarzędzia w trudnych do przewidzenia sytuacjach.

5. Serwis

a) **Naprawę elektronarzędzia należy zlecać tylko wykwalifikowanemu specjaliście i stosować do tego wyłącznie oryginalne części zamienne.** Dzięki temu zapewnione jest bezpieczeństwo użytkowania elektronarzędzia.

Szczegółowe wskazówki bezpieczeństwa

Wskazówki bezpieczeństwa dla wszystkich pilarek

Postępowanie podczas cięcia

a) ⚠ **NIEBEZPIECZEŃSTWO! Nie zbliżaj dłoni do strefy cięcia ani do tarczy pilarskiej.** Drugą dłonią trzymaj zawsze rękojeść dodatkową lub obudowę silnika. Trzymając pilarkę oburącz eliminujesz ryzyko zranienia dłoni przez tarczę pilarską.

b) **Nigdy nie sięgaj pod obrabiany przedmiot.** Osłona nie chroni przed tarczą pilarską pod obrabianym przedmiotem.

c) **Dostosuj głębokość cięcia do grubości obrabianego przedmiotu.** Pod obrabianym przedmiotem powinna być widoczna mniej niż pełna wysokość zębów tarczy pilarskiej.

d) **Nigdy nie trzymaj przedmiotu obrabianego w dłoni lub na kolanie. Zamocuj obrabiany przedmiot w stabilnym uchwycie.** Poprawne zamocowanie obrabianego przedmiotu jest ważne, by zminimalizować ryzyko kontaktu z ciałem, zakleszczenia się tarczy pilarskiej lub utraty kontroli nad urządzeniem.

e) **Podczas prac, w trakcie których elektronarzędzie może natrafić na ukryte przewody elektryczne, elektronarzędzie należy zawsze trzymać za izolowane uchwyty.** Kontakt z przewodem pod napięciem powoduje przejście napięcia także do metalowych części elektronarzędzia, co może spowodować porażenie prądem elektrycznym.

f) **Podczas cięcia wzdłużnego należy zawsze stosować ogranicznik lub prowadnicę krawędzi.** Poprawia to dokładność cięcia i zmniejsza ryzyko zakleszczenia się tarczy pilarskiej.

g) **Należy zawsze stosować tarczę pilarską odpowiedniego rozmiaru i z odpowiednim otworem mocującym (np. gwiaździstym lub okrągłym).** Tarcze pilarskie, które nie pasują do elementów montażowych pilarki, pracują nierówno i mogą prowadzić do utraty kontroli.

h) **Nigdy nie wolno stosować uszkodzonych lub nieodpowiednich podkładek lub śrub do tarczy pilarskiej.** Podkładki i śruby do tarczy pilarskiej zostały skonstruowane specjalnie do tej pilarki, w celu zapewnienia optymalnej wydajności i bezpieczeństwa pracy.

Pozostałe wskazówki bezpieczeństwa dla wszystkich pilarek

Przyczyny odrzutu i odpowiednie wskazówki bezpieczeństwa:

– Odrzut to nagła reakcja na skutek zacięcia się lub zakleszczenia tarczy pilarskiej, ew. na skutek niewłaściwego rozwiedzenia zębów tarczy pilarskiej. Pilarka unosi się w niekontrolowany sposób i wyrywa się z obrabianego przedmiotu w kierunku operatora;

– gdy tarcza pilarska zatnie się lub zakleszczy w zamykającej się szczelinie, blokuje się, a siła silnika odrzuca pilarkę w kierunku operatora;

– gdy tarcza pilarska przekręci się w rzazie lub zostanie niewłaściwie ustawiona, zęby tylnej krawędzi tarczy pilarskiej mogą się zaciąć w obrabianym przedmiocie, na skutek czego tarcza pilarska unosi się w górę z rzazu, a pilarka odskakuje do tyłu w kierunku operatora.

Odrzut jest skutkiem nieodpowiedniego lub nieprawidłowego użytkowania pilarki. Można mu zapobiec, stosując odpowiednie, opisane poniżej środki bezpieczeństwa.

a) **Pilarkę należy mocno trzymać oburącz, a ramiona ustawić tak, by mogły przyjąć siłę odrzutu. Należy zawsze stać z boku tarczy pilarskiej; nigdy nie ustawiać się z nią w jednej płaszczyźnie.** W razie odrzutu pilarka może odskoczyć do tyłu, jednak dzięki odpowiednim środkom bezpieczeństwa operator jest w stanie opanować siły odbicia.

b) **Jeśli tarcza pilarska zakleszczy się lub przerwiesz pracę, wyłącz pilarkę i odczekaj, aż tarcza pilarska zatrzyma się w materiale. Nie próbuj wyjmowania tarczy pilarskiej z materiału ani ciągnięcia jej do tyłu, zanim tarcza pilarska całkowicie się nie zatrzyma. W przeciwnym razie może dojść do odrzutu.** Ustal i usuń przyczynę zakleszczenia się tarczy pilarskiej w materiale.

c) **Jeśli chcesz ponownie uruchomić pilarkę, której tarcza pilarska znajduje się w materiale, ustaw tarczę pilarską centrycznie w rzazie i sprawdź, czy zęby tarczy pilarskiej nie zacięły się w materiale.** Gdy tarcza pilarska jest zacięta w materiale, przy ponownym uruchomieniu pilarki może wyrwać się z materiału lub spowodować odrzut.

d) **Duże płyty należy podeprzeć, by zmniejszyć ryzyko odrzutu przez zaciętą tarczę pilarską.** Duże płyty mogą wyginać się pod własnym ciężarem. Płyty muszą być podparte na obu końcach, w pobliżu rzazu i przy krawędzi.

e) **Nie używaj tępych ani uszkodzonych tarcz pilarskich.** Tarcze pilarskie z tępymi lub niewłaściwie ustawionymi zębami wycinają zbyt wąski rzaz i na skutek tego powodują zwiększone tarcie, zakleszczanie się tarczy pilarskiej i odrzut.

f) **Przed rozpoczęciem cięcia dokręć elementy mocujące ustawień głębokości i kąta cięcia.** Jeżeli te ustawienia zmienią się podczas cięcia, tarcza pilarska może się zakleszczyć i spowodować odrzut.

g) **Zachowaj szczególną ostrożność podczas cięcia w istniejących ścianach oraz innych miejscach o ograniczonej widoczności.** Tarcza pilarska zagłębiająca się w materiale może zablokować się na ukrytych obiektach i spowodować odrzut.

Szczegółowe wskazówki bezpieczeństwa dla tej pilarki

Funkcja dolnej osłony ochronnej:

a) **Przed każdym użyciem sprawdź, czy osłona zamyka się poprawnie. Nie należy użytkować pilarki, jeśli osłona ochronna nie porusza się swobodnie i nie zamyka się natychmiast. Nigdy nie należy zaciskać ani w inny sposób unieruchamiać osłony, gdyż powoduje to brak zabezpieczenia tarczy pilarskiej.** Jeśli pilarka przypadkowo upadnie na podłogę, osłona może się wykrzywić. Upewnij się, że osłona porusza się swobodnie i przy każdej głębokości i każdym kącie cięcia nie dotyka tarczy pilarskiej ani innych części.

b) **Sprawdź stan i działanie sprężyny osłony ochronnej. Jeżeli osłona ochronna i sprężyna nie działają poprawnie, przed użyciem urządzenie należy oddać do serwisu.** Uszkodzone części, kleiste osady lub nagromadzenie się wiórów mogą powodować, że dolna osłona może działać z opóźnieniem.

c) **Podczas „cięcia wgłębnego"; które nie jest wykonywane pod kątem prostym, zabezpiecz płytę podstawową pilarki przed przesunięciem bocznym.** Boczne przesunięcie może spowodować zakleszczenie się tarczy pilarskiej i w związku z tym odrzut.

d) **Nie odkładaj pilarki na stole warsztatowym ani na podłodze, jeżeli osłona ochronna nie osłania tarczy pilarskiej.** Nieosłonięta tarcza pilarska w trakcie dobiegu porusza pilarkę w kierunku przeciwnym do kierunku cięcia i tnie wszystko na swojej drodze. Należy przy tym pamiętać o czasie dobiegu tarczy pilarskiej.

Instrukcje uzupełniające:

- Nie stosuj tarcz szlifierskich.
- Stosuj tylko tarcze pilarskie o średnicach zgodnych z napisami na pilarce.
- Podczas obróbki drewna lub materiałów, które wytwarzają szkodliwe dla zdrowia pyły, podłącz urządzenie do odpowiedniego, sprawdzonego wyciągu pyłów.
- Podczas cięcia drewna noś maskę przeciwpyłową.
- Stosuj tylko zalecane tarcze pilarskie.
- Zawsze noś ochronniki słuchu.
- Unikaj przegrzewania końcówek zębów.
- Podczas cięcia tworzyw sztucznych unikaj topienia się tworzywa.
- Używaj właściwego brzeszczotu odpowiednio do ciętego materiału.
- Używaj wyłącznie pił tarczowych określonych przez producenta, które, jeśli są przeznaczone do cięcia drewna lub podobnych materiałów, są zgodne z normą EN 847-1.
- Narzędzia mogą być używane wyłącznie przez przeszkolone i doświadczone osoby, które opanowały obsługę narzędzi.
- Pilarki tarczowe z poszarpanymi korpusami należy wycofać z eksploatacji (naprawy nie są dozwolone).

- Nie wolno przekraczać maksymalnej prędkości obrotowej podanej na narzędziu. Jeśli jest to określone, należy przestrzegać zakresu prędkości obrotowej.

Tarcze pilarskie (symbole)

Noś rękawice ochronne!

Stosuj ochronę dróg oddechowych!

Noś okulary ochronne!

Noś ochronniki słuchu!

Wskazówki bezpieczeństwa dla szlifierek-przecinarek

a) **Należąca do elektronarzędzia osłona ochronna musi być zamontowana bezpiecznie i ustawiona w sposób zapewniający najwyższy poziom bezpieczeństwa, tzn. tak, aby jak najmniejsza część nieosłoniętej ściernicy była skierowana w kierunku operatora. Osoby przebywające w pobliżu należy trzymać z dala od płaszczyzny obracającej się tarczy szlifierskiej.** Osłona powinna chronić użytkownika przed odłamkami i przed przypadkowym kontaktem ze ściernicą.

b) **W elektronarzędziu należy stosować wyłącznie diamentowe tarcze tnące.** Sam fakt, że jakieś narzędzie daje się zamocować na elektronarzędziu nie gwarantuje bezpiecznej pracy.

c) **Dopuszczalna prędkość obrotowa narzędzia obróbkowego musi odpowiadać co najmniej maksymalnej prędkości obrotowej podanej na elektronarzędziu.** Narzędzie obróbkowe, które obraca się z prędkością większą od dozwolonej, może się rozpaść na części i zostać wyrzucone w powietrze.

d) **Ściernic można stosować tylko do przewidzianych dla nich zastosowań. Na przykład: nigdy nie wolno szlifować boczną powierzchnią tarczy do cięcia.** Tarcze do cięcia są przeznaczone do skrawania materiału krawędzią tarczy. Oddziaływanie sił na boczne powierzchnie ściernicy może spowodować jej pęknięcie.

e) **Do wybranej tarczy szlifierskiej używaj zawsze tylko nieuszkodzonych kołnierzy mocujących o odpowiedniej wielkości i kształcie.** Odpowiednie kołnierze zapewniają tarczy szlifierskiej właściwe podparcie i w ten sposób zmniejszają ryzyko pęknięcia tarczy.

f) **Nie używaj zużytych tarcz szlifierskich pochodzących z większych elektronarzędzi.** Tarcze szlifierskie z większych elektronarzędzi nie są przystosowane do wyższych prędkości obrotowych mniejszych elektronarzędzi i mogą pękać.

g) **Średnica zewnętrzna i grubość narzędzia obróbkowego muszą być zgodne ze specyfikacją elektronarzędzia.** Narzędzia obróbkowe o niewłaściwych wymiarach uniemożliwiają ich odpowiednie osłonięcie lub pełną kontrolę.

h) **Tarcze szlifierskie i kołnierze muszą dokładnie pasować do wrzeciona elektronarzędzia.** Narzędzia, które nie pasują dokładnie do wrzeciona, obracają się nierównomiernie, wpadają w silne drgania i mogą spowodować utratę kontroli.

i) **Nie używaj uszkodzonych tarcz szlifierskich. Przed każdym użyciem skontroluj tarcze szlifierskie pod kątem rozwarstwień i pęknięć. Gdy elektronarzędzie lub tarcza szlifierska upadnie, należy sprawdzić, czy doszło wskutek tego do uszkodzenia lub należy użyć nieuszkodzonej tarczy szlifierskiej. Po sprawdzeniu i założeniu tarczy szlifierskiej użytkownik oraz osoby znajdujące się w pobliżu muszą przebywać poza płaszczyzną wirującej tarczy szlifierskiej. Wówczas można na minutę uruchomić narzędzie na maksymalnych obrotach.** Uszkodzone tarcze szlifierskie pękają najczęściej w czasie testowania.

j) **Stosuj środki ochrony indywidualnej. Zależnie od potrzeb, noś pełną maskę na twarz, osłonę oczu lub okulary ochronne. O ile zachodzi taka potrzeba, noś maskę przeciwpyłową, ochronniki słuchu, rękawice ochronne, które uchronią przed opiłkami lub małymi cząstkami materiału.** Oczy należy chronić przed wyrzucanymi w powietrze ciałami obcymi, które mogą pojawić się w trakcie wykonywania różnych prac. Podczas prac powodujących powstawanie pyłu noś maskę przeciwpyłową lub maskę do ochrony dróg oddechowych. Długotrwałe narażanie się na duży hałas może spowodować uszkodzenie słuchu.

k) **Dopilnuj, by inne osoby znajdowały się w bezpiecznej odległości od Twojego miejsca pracy. Każdy, kto wchodzi w obszar roboczy urządzenia, musi nosić środki ochrony indywidualnej.** Odłamki obrabianego przedmiotu lub pęknięte narzędzia mogą zostać wyrzucone w powietrze i spowodować obrażenia także poza bezpośrednim obszarem pracy.

l) **Podczas prac, w trakcie których elektronarzędzie może natrafić na ukryte przewody elektryczne lub na własny kabel zasilający, urządzenie zawsze trzymaj za izolowane uchwyty.** Kontakt z przewodem przewodzącym prąd może spowodować pojawienie się napięcia również w metalowych elementach urządzenia i porażenie prądem.

m) **Kabel sieciowy trzymaj z dala od obracających się narzędzi obróbkowych.** Jeżeli stracisz kontrolę nad narzędziem, może ono przeciąć kabel sieciowy lub wciągnąć go. W takiej sytuacji dłoń lub ramię może wejść w kontakt z obracającym się narzędziem.

n) **Nigdy nie odkładaj elektronarzędzia, zanim obracające się narzędzie całkowicie się nie zatrzyma.** Obracające się narzędzie może zetknąć się z powierzchnią odłożenia, co może spowodować utratę kontroli nad elektronarzędziem.

o) **Nie przenoś pracującego elektronarzędzia.** Obracające się narzędzie może zaczepić się o ubranie i może spowodować obrażenia ciała.

p) **Regularnie czyść szczeliny wentylacyjne elektronarzędzia.** Wentylator silnika wciąga kurz do wnętrza obudowy, a silne nagromadzenie pyłu metalowego może powodować zagrożenia elektryczne.

q) **Nigdy nie używaj elektronarzędzia w pobliżu łatwopalnych materiałów.** Iskry mogą spowodować zapłon takiego materiału.

r) **Nigdy nie używaj narzędzi obróbkowych, które wymagają chłodzenia cieczą.** Użycie wody lub innych chłodziw może doprowadzić do porażenia prądem elektrycznym.

Pozostałe wskazówki bezpieczeństwa podczas przecinania ściernicą

Odrzut i odpowiednie wskazówki bezpieczeństwa

Odrzut to nagła reakcja na skutek zakleszczenia się lub zablokowania obracającej się tarczy szlifierskiej. Zacięcie lub zablokowanie powoduje nagłe zatrzymanie obracającego się narzędzia. Na skutek tego elektronarzędzie zostaje w niekontrolowany sposób odrzucone w kierunku przeciwnym do kierunku obrotów.

Gdy np. tarcza szlifierska zatnie lub zablokuje się w obrabianym przedmiocie, krawędź tarczy szlifierskiej zagłębiona w obrabianym materiale może w nim utknąć i w ten sposób wyłamać tarczę lub spowodować odrzut. Tarcza szlifierska zostanie wówczas odrzucona w kierunku do lub od użytkownika, zależnie od kierunku obrotów w miejscu zablokowania. W takiej sytuacji tarcze szlifierskie mogą też pękać.

Odrzut jest skutkiem nieodpowiedniego lub nieprawidłowego użytkowania elektronarzędzia. Można mu zapobiec, stosując odpowiednie, opisane poniżej środki bezpieczeństwa.

a) **Elektronarzędzie trzymaj mocno oburącz, ciało i ramiona ustaw w pozycji umożliwiającej przyjęcie siły odrzutu. Używaj zawsze dodatkowej rękojeści, o ile jest zamontowana, aby mieć możliwie największą kontrolę nad siłą odrzutu narzędzia lub momentami cofającymi podczas rozruchu.** Użytkownik może opanować siły odrzutu narzędzia i siły cofające stosując odpowiednie środki ostrożności.

b) **Nigdy nie zbliżaj dłoni do obracających się narzędzi obróbkowych.** W razie odrzutu narzędzia obróbkowego może ono przejść po dłoni i spowodować obrażenia.

b) **Unikaj obszaru przed i za obracającą się tarczą szlifierską.** Odrzut powoduje odbicie elektronarzędzia w kierunku przeciwnym do kierunku ruchu tarczy szlifierskiej w miejscu zablokowania.

d) **Pracuj szczególnie ostrożnie w obszarach narożników, ostrych krawędzi itp. Unikaj odrzutu lub zakleszczenia się narzędzi obróbkowych w obrabianych przedmiotach.** Obracające się narzędzie obróbkowe ma tendencję do zakleszczania się w narożnikach, na ostrych krawędziach lub w chwili jego odbicia. Powoduje to utratę kontroli lub odrzut.

e) **Nie używaj łańcuchowych ani zębatych tarcz, jak również segmentowych tarcz diamentowych z rowkami o szerokości większej niż 10 mm.** Takie narzędzia często powodują odrzut lub utratę kontroli nad elektronarzędziem.

f) **Unikaj blokowania się tarczy tnącej lub stosowania zbyt dużego nacisku. Nie wykonuj zbyt głębokich cięć.** Przeciążenie tarczy tnącej zwiększa jej zużycie oraz podatność na przekoszenie lub blokowanie, a tym samym zwiększa możliwość odrzutu lub pęknięcia ściernicy.

g) **Jeśli tarcza tnąca ulegnie zakleszczeniu lub jeśli przerywasz pracę, wyłącz urządzenie i odczekaj, aż tarcza całkowicie się zatrzyma. Nigdy nie próbuj wyjmowania obracającej się tarczy tnącej z rzazu, gdyż mogłoby to spowodować jej odrzut.** Ustal i usuń przyczynę zakleszczenia się tarczy w materiale.

h) **Nie włączaj ponownie elektronarzędzia, dopóki znajduje się ono w obrabianym przedmiocie. Zanim możliwe będzie ostrożne kontynuowanie cięcia odczekaj, aż tarcza tnąca osiągnie pełną prędkość obrotową.** W przeciwnym razie tarcza może się zaklinować, wyskoczyć z obrabianego przedmiotu lub spowodować odrzut.

i) **Duże płyty lub duże przedmioty obrabiane należy podeprzeć, by zmniejszyć ryzyko odbicia wskutek zakleszczenia się tarczy tnącej.** Duże przedmioty obrabiane mogą wyginać się pod własnym ciężarem. Przedmiot obrabiany musi być podparty z obu stron tarczy, zarówno w pobliżu tarczy tnącej jak i przy jego krawędziach.

j) **Zachowaj szczególną ostrożność podczas wycinania w istniejących ścianach oraz innych miejscach o ograniczonej widoczności.** Zagłębiana w ścianę tarcza tnąca może natrafić na przewody gazowe, wodne lub elektryczne albo na inne obiekty i może spowodować odrzut.

Instrukcje uzupełniające

Dopuszczalne konstrukcje tarcz tnących:

Diamentowe, średnica tarczy 89 mm, grubość tarczy maks. 1,8 mm

- Zawsze noś maskę przeciwpyłową!
- Zawsze noś ochronniki słuchu!

Oryginalne akcesoria i urządzenia dodatkowe

- Używaj wyłącznie akcesoriów i urządzeń dodatkowych, które zostały wymienione w instrukcji obsługi lub których mocowanie jest kompatybilne z urządzeniem.

Tarcza tnąca (symbole)

Noś ochronniki słuchu!

Noś okulary ochronne!

Noś obuwie ochronne!

Noś rękawice ochronne!

Stosuj ochronę dróg oddechowych!

Urządzenie nie nadaje się do szlifowania na mokro!

Dopuszczalna średnica narzędzi

Urządzenie nie nadaje się do szlifowania bocznego

Wskazówki bezpieczeństwa dla narzędzi szlifierskich

a) Informacje ogólne

Narzędzia szlifierskie są kruche, dlatego podczas ich stosowania konieczne jest zachowanie szczególnej ostrożności. Używanie uszkodzonych, nieprawidłowo zamocowanych lub założonych narzędzi szlifierskich jest niebezpieczne i może być przyczyną poważnych obrażeń.

b) Obsługa, transport i przechowywanie

Podczas obchodzenia się z narzędziami szlifierskimi i ich transportu należy zachować ostrożność. Narzędzia szlifierskie należy przechowywać w taki sposób, by nie były narażone na uszkodzenia mechaniczne lub wpływy środowiska.

Unikaj zagrożenia życia na skutek porażenia elektrycznego:

- Regularnie sprawdzaj stan urządzenia, kabla zasilającego i wtyku sieciowego. Nie używaj urządzeń z uszkodzonymi elementami. Nigdy nie otwieraj obudowy urządzenia. Uszkodzone urządzenia, kabel zasilający lub wtyk sieciowy są źródłem śmiertelnego niebezpieczeństwa wskutek porażenia prądem. Naprawy i wymiany części zlecaj wyłącznie serwisowi lub uprawnionemu elektrykowi, stosując tylko oryginalne części zamienne.
- Nie używaj urządzenia, gdy jest wilgotne i nie używaj go w wilgotnym otoczeniu.
- Podczas pracy na zewnątrz podłącz urządzenie poprzez wyłącznik różnicowo-prądowy o maksymalnym prądzie wyzwalającym 30 mA. Używaj wyłącznie przedłużaczy dopuszczonych do stosowania na zewnątrz.

WSKAZÓWKA

► Kabel sieciowy trzymaj zawsze z dala od strefy pracy maszyny i układaj go zawsze do tyłu, z dala od maszyny.

⚠ OSTRZEŻENIE! Chroń się przed promieniowaniem laserowym:

LASER 2

P maks.: < 1 mW • λ: 650 nm • EN 60825-1:2014

Urządzenie jest wyposażone w laser klasy 2.

- ► Nigdy nie kieruj lasera na ludzi ani zwierzęta.
- ► Nigdy nie patrz bezpośrednio w promień lasera.
  Światło lasera może uszkodzić wzrok.
- ► Nigdy nie kieruj lasera na przedmioty odbijające promienie. Zagrożenie spowodowane odbitym światłem.
- ► Nigdy nie próbuj ustawiać lasera w celu zwiększenia siły promieniowania lasera. Niebezpieczeństwo odniesienia obrażeń!
- ► Producent nie ponosi odpowiedzialności za szkody spowodowane manipulowaniem przy laserze, jak również nieprzestrzeganiem wskazówek dotyczących bezpieczeństwa.
- ► Ostrożnie, w razie zastosowania innych niż podane tutaj elementów obsługowych lub ustawień, a także w przypadku innych metod pracy może dojść do narażenia na działanie niebezpiecznego promieniowania.

WSKAZÓWKA

- Jeśli urządzenie nie jest używane zgodnie z instrukcją obsługi producenta, może to mieć negatywny wpływ na deklarowaną ochronę.

⚠ NIEBEZPIECZEŃSTWO

Nieprawidłowe obchodzenie się z bateriami może doprowadzić do pożaru, wybuchu, wycieku substancji niebezpiecznych lub powstania innych niebezpiecznych sytuacji!

- ► Baterii nie wrzucaj do ognia i nie narażaj ich na działanie wysokich temperatur.
- ► Nie otwieraj, nie deformuj ani nie zwieraj baterii, ponieważ może to spowodować wyciek chemikaliów znajdujących się w ich wnętrzu.
- ► Nigdy nie próbuj ładowania wyczerpanych baterii. Ładować ponownie można tylko akumulatory; nigdy nie próbuj ładować baterii jednorazowych. Niebezpieczeństwo eksplozji!
- ► Regularnie sprawdzaj stan baterii. Wyciekające z baterii chemikalia mogą spowodować trwałe uszkodzenie urządzenia. Zachowaj szczególną ostrożność w kontakcie z uszkodzonymi lub rozlanymi bateriami. Niebezpieczeństwo poparzenia! Noś rękawice ochronne.
- ► Chemikalia wydostające się z baterii mogą powodować podrażnienia skóry. W razie kontaktu ze skórą spłucz obficie wodą. W razie przedostania się chemikaliów do oczu, spłucz obficie wodą, nie trzyj i jak najszybciej udaj się do lekarza.
- ► Baterie nigdy nie powinny trafić w ręce dzieci. Dziecko może połknąć baterię. W przypadku połknięcia baterii należy jak najszybciej udać się do lekarza.
- ► Nie wolno stosować równocześnie baterii lub akumulatorów różnych typów.
- ► Baterie należy zawsze wkładać z zachowaniem odpowiedniej biegunowości, w przeciwnym razie istnieje ryzyko wybuchu.

⚠ NIEBEZPIECZEŃSTWO

- ► Na czas dłuższej przerwy w użytkowaniu urządzenia, wyjmij z niego baterie.

Wkładanie / wymiana baterii

- Otwórz pokrywkę wnęki na baterie ⓮ za pomocą pasującego wkrętaka płaskiego.
- Wyjmij ewentualnie zużyte baterie.
- Włóż nową baterię pastylkową 3 V typu CR 2032 zgodnie z oznaczoną biegunowością. Przykręć ponownie pokrywkę wnęki na baterie ⓮.

⚠ OSTROŻNIE!

W razie zastosowania innych niż podane tutaj elementów obsługowych lub ustawień, a także w przypadku innych metod pracy może dojść do narażenia na działanie niebezpiecznego promieniowania.

Uruchomienie

WSKAZÓWKA

- ► Urządzenie jest wyposażone w lampkę kontrolną zasilania sieciowego ❺. Lampka świeci na zielono, gdy tylko urządzenie zostanie podłączone do sieci. W ten sposób sygnalizuje, że urządzenie znajduje się pod napięciem.

Sprawdzanie płyty podstawy/ osłony ochronnej:

OSTRZEŻENIE! NIEBEZPIECZEŃSTWO OBRAŻEŃ! Przed wykonywaniem jakichkolwiek czynności przy urządzeniu zawsze wyciągnij wtyk sieciowy z gniazda zasilania.

- ♦ Przed każdym użyciem sprawdź brak oporów ruchu/ruchomość płyty podstawy ❼.
- ♦ Naciśnij blokadę włącznika ❷ i przytrzymaj ją w tej pozycji. Zagłęb piłę wgłębną. W ten sposób sprawdza się działanie płyty podstawy ❼. Musi pozwalać się łatwo poruszać. Nie może się zakleszczać.
- ♦ Po zwolnieniu musi lekko i samoczynnie przeskoczyć do pozycji wyjściowej.

Włączanie i wyłączanie

Włączanie:

- Naciśnij blokadę włącznika ❷ i przytrzymaj ją w tej pozycji.
- Naciśnij włącznik/wyłącznik ❸. Gdy urządzenie się uruchomi, możesz ponownie zwolnić blokadę włącznika ❷.

Wyłączanie:

- Zwolnij włącznik/wyłącznik ❸.

Wybieranie głębokości cięcia

WSKAZÓWKA

- ► Zalecamy ustawienie głębokości cięcia ok. 2 mm większej, niż wynosi grubość materiału. Pozwoli to wykonać czysty rzaz.

- Poluzuj dźwignię ustalającą regulacji głębokości cięcia ❾. Ustaw żądaną głębokość cięcia na skali ❽. Ponownie zaciśnij dźwignię ustalającą.

Montaż ogranicznika równoległego

- Odkręć śrubę ogranicznika równoległego ⓬ na płycie podstawy ❼. Umieść ogranicznik równoległy ❿ w uchwycie ogranicznika równoległego ⓫. Dokręć ponownie śrubę ogranicznika równoległego ⓬.

Obsługa piły wgłębnej

1. Umieść urządzenie na materiale. W razie potrzeby ustaw urządzenie według ogranicznika równoległego ❿ lub według wyznaczonej linii.
2. Naciśnij blokadę włącznika ❷ i przytrzymaj ją w tej pozycji. Naciśnij włącznik/wyłącznik ❸.
3. Dociśnij urządzenie do przodu, aby piła wgłębna się zagłębiła.
4. Piłuj z umiarkowaną siłą.

Typy tarcz pilarskich:

Dostarczone w zestawie typy tarcz pilarskich pokrywają najczęstsze zastosowania urządzenia.

Tarcza pilarska HSS ㉔ Z89/60:

Opis: ø 89 mm, 60 zębów
Zastosowanie: Miękkie drewno i miękkie metale

Tarcza pilarska HSS ㉕ Z89/80:

Opis: ø 89 mm, 80 zębów
Zastosowanie: Miękkie drewno i miękkie metale

Tarcza tnąca diamentowa ㉓ Z89:

Opis: ø 89 mm
Zastosowanie: ceramika i kamień

Tarcza pilarska TCT ㉖ Z89/30:

Opis: ø 89 mm, 30 zębów
Zastosowanie: drewno i tworzywa sztuczne

Oznaczenie linii cięcia

Okienko podglądu linii cięcia służy do precyzyjnego prowadzenia urządzenia wzdłuż linii naniesionej na obrabianym przedmiocie.

- Aby wykonać dokładne wymiarowo cięcie, umieść urządzenie na obrabianym przedmiocie w taki sposób, aby naniesiona linia cięcia pojawiła się w okienku podglądu linii cięcia ⓭.

Podłączanie odciągu wiórów

WSKAZÓWKA

- ► Przy długotrwałej pracy na drewnie, a zwłaszcza przy materiałach, które generują niebezpieczny dla zdrowia pył, należy podłączyć urządzenie do zewnętrznego odpylacza odpowiedniego dla danego materiału.
- ► Sprawdzić, czy jednostka odpylająca jest prawidłowo zamontowana.
- ► Należy również przestrzegać instrukcji obsługi urządzenia odpylającego .
- ► Należy przestrzegać przepisów obowiązujących w danym kraju w odniesieniu do materiałów, które mają być przetwarzane.

- Nasuń wąż odciągu pyłu ㉗ na złącze odciągu pyłu ⓯ i zablokuj go.

- Podłącz odpowiednio dopuszczony odciąg pyłu i wiórów do węża odciągu ㉗.

Wymiana tarczy pilarskiej

OSTRZEŻENIE! NIEBEZPIECZEŃSTWO OBRAŻEŃ! Przed wykonywaniem jakichkolwiek czynności przy urządzeniu zawsze wyciągaj wtyk sieciowy z gniazda zasilania.

1. Aktywuj blokadę wrzeciona ⑯ i kluczem imbusowym odkręć ⑳ śrubę mocującą ⑱ (aby odkręcić, kręć w prawo). Teraz zdejmij śrubę mocującą ⑱ i kołnierz zaciskowy ⑰ (patrz też rys. B).
2. Ustaw głębokość cięcia w pozycji maksymalnej.
3. Naciśnij blokadę włącznika ❷ i przytrzymaj ją w tej pozycji. Odchyl płytę podstawy ❼ do góry.
4. Zdejmij tarczę pilarską ⑲.
5. Montaż tarczy pilarskiej wykonaj zgodnie z powyższym opisem, lecz w odwrotnej kolejności.
6. Naciśnij blokadę wrzeciona ⑯ (aż do zatrzaśnięcia) i kluczem imbusowym dokręć do oporu ⑳ śrubę mocującą ⑱.

- Strzałka na tarczy pilarskiej musi mieć kierunek zgodny ze strzałką kierunku obrotów ↷ (kierunek pracy zaznaczony na urządzeniu).

Włączanie i wyłączanie lasera

Włączanie:

- Naciśnij włącznik/wyłącznik lasera ㉑.

Wyłączanie:

- Naciśnij ponownie włącznik/wyłącznik lasera ㉑.

WSKAZÓWKA

► Jeśli bateria jest wyczerpana, należy ją wymienić na nową baterię pastylkową 3 V typu CR 2032.

Czyszczenie i konserwacja

OSTRZEŻENIE! NIEBEZPIECZEŃSTWO OBRAŻEŃ! Przed wykonywaniem jakichkolwiek czynności przy urządzeniu zawsze wyciągaj wtyk sieciowy z gniazda zasilania.

WSKAZÓWKA

► Wymianę szczotek węglowych zlecaj producentowi, jego serwisowi lub osobie o podobnych kwalifikacjach.

- Oczyść urządzenie bezpośrednio po zakończeniu pracy.
- Do czyszczenia obudowy urządzenia używaj suchej szmatki, nigdy nie używaj benzyny, rozpuszczalników ani środków czyszczących.
- Zawsze utrzymuj obszar wokół kaptura ochronnego w czystości. Usuń kurz i wióry za pomocą pędzla lub sprężonego powietrza.

Utylizacja

Opakowanie urządzenia jest wykonane z materiałów przyjaznych dla środowiska naturalnego, które można oddać w lokalnych punktach zbiórki.

Elektronarzędzi nie wolno wyrzucać razem z odpadami domowymi!

Zgodnie z dyrektywą europejską 2012/19/EU zużyte elektronarzędzia należy zbierać oddzielnie i poddawać procesowi odzysku z poszanowaniem zasad ochrony środowiska naturalnego.
O informacje na temat utylizacji zużytego urządzenia pytaj w najbliższym urzędzie gminy lub miasta.

Utylizacja baterii

Baterie należy poddać recyklingowi zgodnie z dyrektywą 2006/66/EC i nie wolno ich wyrzucać razem z odpadami komunalnymi. Każdy użytkownik jest ustawowo zobowiązany do oddania zużytych baterii/akumulatorów w punkcie zbiórki na terenie swojej gminy lub dzielnicy, lub u sprzedawcy. Obowiązek ten został wprowadzony, aby zapewnić utylizację baterii / akumulatorów w sposób nieszkodliwy dla środowiska naturalnego. Baterie / akumulatory należy oddawać tylko w stanie rozładowanym. Przed utylizacją baterie należy wyjąć z urządzenia.

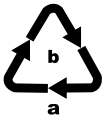

Opakowania należy utylizować w sposób przyjazny dla środowiska. Należy przestrzegać oznaczeń na różnych materiałach opakowaniowych i w razie potrzeby utylizować je zgodnie z zasadami segregacji odpadów. Materiały opakowaniowe są oznaczone skrótami (a) i liczbami (b) w następujący sposób:

1 – 7: tworzywa sztuczne,

20-22: papier i tektura,

80-98: kompozyty

Informacje na temat możliwości utylizacji wysłużonego urządzenia można uzyskać w najbliższym urzędzie gminy lub miasta.

Gwarancja Kompernaß Handels GmbH

Szanowny Kliencie,

To urządzenie objęte jest 3-letnią gwarancją, licząc od daty zakupu. W przypadku wad tego produktu, masz gwarantowane ustawowo prawa w stosunku sprzedawcy. Te ustawowe prawa nie są ograniczone przez nasze opisane poniżej warunki gwarancji.

Warunki gwarancji

Okres gwarancji rozpoczyna się od daty zakupu. Należy zachować paragon. Jest on wymagany jako dowód zakupu.

Jeżeli w ciągu trzech lat od daty zakupu produktu ujawni się w nim wada materiałowa lub produkcyjna, produkt zostanie wedle naszego uznania nieodpłatnie naprawiony, wymieniony na nowy lub zostanie zwrócona jego cena. Warunkiem spełnienia tego świadczenia gwarancyjnego jest dostarczenie w trakcie tego trzyletniego okresu uszkodzonego urządzenia wraz z dowodem zakupu (paragonem) oraz krótkim opisem wady i daty jej wystąpienia.

Jeżeli wada jest objęta naszą gwarancją, otrzymasz z powrotem naprawiony lub nowy produkt.

Okres gwarancji i ustawowe roszczenia gwarancyjne

Wykonanie usługi gwarancyjnej nie przedłuża okresu gwarancji. Dotyczy to również wymienionych i naprawionych części. Wszelkie szkody i wady wykryte w chwili zakupu należy zgłosić bezpośrednio po rozpakowaniu urządzenia. Po upływie okresu gwarancji wszelkie naprawy są wykonywane odpłatnie.

Zakres gwarancji

Urządzenie zostało starannie wyprodukowane i poddane przed wysyłką skrupulatnej kontroli jakości.

Gwarancja obejmuje wady materiałowe lub produkcyjne. Niniejsza gwarancja nie obejmuje części produktu, podlegających normalnemu zużyciu, ani uszkodzeń części łatwo łamliwych, np. przełączników, akumulatorów, lub części wykonanych ze szkła.

Niniejsza gwarancja traci swoją ważność, jeśli produkt został uszkodzony, nie używano go prawidłowo lub nie serwisowano należycie. W celu zapewnienia prawidłowego stosowania produktu należy ściśle przestrzegać wszystkich instrukcji wymienionych w instrukcjach obsługi. Należy bezwzględnie unikać zastosowania oraz postępowania, których odradza się w instrukcji obsługi lub przed którymi się w niej ostrzega.

Produkt przeznaczony jest wyłącznie do użytku domowego, a nie do zastosowań komercyjnych. Niewłaściwe użytkowanie urządzenia, używanie go w sposób niezgodny z jego przeznaczeniem, użycie siły lub ingerencja w urządzenie, dokonywana poza naszymi autoryzowanymi punktami serwisowymi, powodują utratę gwarancji.

Okres gwarancji nie ma zastosowania w następujących przypadkach

- normalne zużycie pojemności baterii
- komercyjne wykorzystanie produktu
- uszkodzenie lub modyfikacja produktu przez klienta
- nieprzestrzeganie przepisów bezpieczeństwa i konserwacji, błędy w obsłudze
- szkody spowodowane zjawiskami naturalnymi

Realizacja zobowiązań gwarancyjnych

W celu zapewnienia szybkiego załatwienia sprawy, postępuj zgodnie z poniższymi wskazówkami:

- W przypadku wszelkich pytań przygotuj paragon fiskalny oraz numer artykułu (np. IAN 12345) jako dowód zakupu.
- Numer artykułu można znaleźć na tabliczce znamionowej na produkcie, wygrawerowany na urządzeniu, zapisany na stronie tytułowej instrukcji obsługi (w dolnym lewym rogu) lub na naklejce z tyłu bądź na spodzie urządzenia.
- W przypadku wystąpienia błędów działania lub innych wad, prosimy o kontakt z odpowiednim działem serwisu **telefonicznie** lub **przez e-mail**.
- Zarejestrowany jako wadliwy produkt możesz wtedy wraz z dołączonym dowodem zakupu (paragonem) oraz opisem i datą wystąpienia usterki wysłać nieodpłatnie na przekazany wcześniej adres serwisu.

PDF ONLINE
www.lidl-service.com

Na stronie www.lidl-service.com możesz pobrać te i wiele innych instrukcji, filmów o produktach oraz oprogramowanie instalacyjne.

Za pomocą tego kodu QR możesz przejść bezpośrednio na stronę serwisu Lidl (www.lidl-service.com), gdzie możesz otworzyć instrukcję obsługi, wpisując numer artykułu (IAN)

Serwis

⚠ OSTRZEŻENIE!

- **Naprawy urządzenia zlecaj wyłącznie serwisowi lub elektrykowi, stosując tylko oryginalne części zamienne.** Zapewni to odpowiedni poziom bezpieczeństwa użytkowania urządzenia po naprawie.
- **Wymianę wtyku lub kabla przewodu zasilającego powierzaj zawsze producentowi elektronarzędzia lub autoryzowanemu serwisowi.** Zapewni to odpowiedni poziom bezpieczeństwa użytkowania urządzenia po naprawie.

PL Serwis Polska
Tel.: 22 397 4996
E-Mail: kompernass@lidl.pl

IAN 332000_1907

Importer

Pamiętaj, że poniższy adres nie jest adresem serwisu. Skontaktuj się najpierw z odpowiednim punktem serwisowym.

KOMPERNASS HANDELS GMBH

BURGSTRASSE 21

44867 BOCHUM

NIEMCY

www.kompernass.comcom

Tłumaczenie oryginalnej deklaracji zgodności

Firma KOMPERNASS HANDELS GMBH, osoba odpowiedzialna za sporządzenie dokumentacji: Semi Uguzlu, BURGSTR. 21, 44867 BOCHUM, NIEMCY, oświadczamy niniejszym, że produkt ten jest zgodny z następującymi normami, dokumentami normatywnymi oraz dyrektywami WE:

Dyrektywa maszynowa
(2006/42/EC)

Dyrektywa w sprawie kompatybilności elektromagnetycznej
(2014/30/EU)

Dyrektywa w sprawie stosowania substancji szkodliwych dla zdrowia
(2011/65/EU)*

*Wyłączną odpowiedzialność za wystawienie niniejszej deklaracji zgodności ponosi producent. Opisany powyżej przedmiot deklaracji spełnia wymagania przepisów dyrektywy 2011/65/EU Parlamentu Europejskiego i Rady z 8 czerwca 2011 w sprawie ograniczenia stosowania określonych substancji niebezpiecznych w urządzeniach elektrycznych i elektronicznych.

Zastosowane normy zharmonizowane:

EN 62841-1:2015

EN 62841-2-5:2014

EN 60745-2-22:2011+A11

EN 55014-1:2006+A1+A2

EN 55014-1:2017

EN 55014-2:2015

EN 61000-3-2:2014

EN 61000-3-3:2013

EN 50581:2012
Typ/nazwa urządzenia: Piła wgłębna PTS 710 A2

Rok produkcji: 11-2019

Numer seryjny: IAN 332000_1907

Bochum, dnia 04.11.2019

Semi Uguzlu

- dyrektor ds. jakości -

Zastrzegamy sobie prawo do wprowadzania zmian technicznych w ramach procesu udoskonalania urządzenia.

Inhaltsverzeichnis

Einleitung 38
Bestimmungsgemäßer Gebrauch 38
Ausstattung 38
Lieferumfang 38
Technische Daten 38
Allgemeine Sicherheitshinweise für Elektrowerkzeuge 39
1. Arbeitsplatzsicherheit 39
2. Elektrische Sicherheit 40
3. Sicherheit von Personen 40
4. Verwendung und Behandlung des Elektrowerkzeugs 41
5. Service 41
Gerätespezifische Sicherheitshinweise 42
Sicherheitshinweise für alle Sägen 42
Weitere Sicherheitshinweise für alle Sägen 42
Spezifische Sicherheitshinweise für diese Säge 43
Sicherheitshinweise für Trennschleifmaschinen 44
Weitere Sicherheitshinweise für Trennschleifanwendungen 45
Ergänzende Anweisungen 46
Originalzubehör / -zusatzgeräte 47
Sicherheitshinweise für Schleifwerkzeuge 47
Batterie einsetzen / wechseln 49
Inbetriebnahme 49
Grundplatte/Schutzhaube prüfen: 49
Ein- und ausschalten 49
Schnitt-Tiefe vorwählen 49
Parallelanschlag montieren 49
Handhabung der Tauchsäge 49
Markierung Schnittlinie 50
Staubabsaugung anschließen 50
Sägeblatt wechseln 50
Laser ein- und ausschalten 50
Reinigung und Wartung 51
Entsorgung 51
Garantie der Kompernaß Handels GmbH 52
Service 53
Importeur 53
Original-Konformitätserklärung 54

TAUCHSÄGE PTS 710 A2

Einleitung

Wir beglückwünschen Sie zum Kauf Ihres neuen Gerätes. Sie haben sich damit für ein hochwertiges Produkt entschieden. Die Bedienungsanleitung ist Teil dieses Produkts. Sie enthält wichtige Hinweise für Sicherheit, Gebrauch und Entsorgung. Machen Sie sich vor der Benutzung des Produkts mit allen Bedien- und Sicherheitshinweisen vertraut. Benutzen Sie das Produkt nur wie beschrieben und für die angegebenen Einsatzbereiche. Händigen Sie alle Unterlagen bei Weitergabe des Produkts an Dritte mit aus.

Bestimmungsgemäßer Gebrauch

Die Maschine ist vorzugsweise zum Sägen von Längs- und Querschnitten im Tauchsägeschnitt mit fester Auflage in Vollholz, Spanplatten, Sperrholz, Aluminium, Fliesen, Gestein, Kunststoff und Leichtbaustoffen vorgesehen. Jede andere Verwendung oder Veränderung der Maschine gilt als nicht bestimmungsgemäß und birgt erhebliche Unfallgefahren. Nicht zum gewerblichen Gebrauch.

Ausstattung

❶ Vorderer Handgriff
❷ Einschaltsperre
❸ EIN- / AUS-Schalter
❹ Hinterer Handgriff
❺ Netz Ein- / Kontrollleuchte
❻ Netzleitung
❼ Grundplatte
❽ Skala für Schnitt-Tiefe
❾ Schnitt-Tiefenvorwahl
❿ Parallelanschlag
⓫ Parallelanschlagaufnahme
⓬ Schraube für Parallelanschlag
⓭ Sichtfenster Schnittlinie

Abbildung A:

⓮ Abdeckung des Batteriefachs
⓯ Anschluss zur Staubabsaugung
⓰ Spindelarretierung

Abbildung B:

⓱ Klemmflansch
⓲ Spannschraube
⓳ Sägeblatt
⓴ Innensechskantschlüssel

Abbildung C:

㉑ EIN-/AUS-Schalter Laser
㉒ Laseraustrittsöffnung

Abbildung D:

㉓ Trennscheibe diamantiert
㉔ HSS-Kreissägeblatt Z89/60
㉕ HSS-Kreissägeblatt Z89/80
㉖ TCT-Sägeblatt Z89/30
㉗ Absaugschlauch

Lieferumfang

1 Tauchsäge
1 TCT-Sägeblatt Z89/30
1 Trennscheibe diamantiert
1 HSS-Kreissägeblatt Z89/60
1 HSS-Kreissägeblatt Z89/80
1 Parallelanschlag
1 Absaugschlauch
1 Innensechskantschlüssel
1 Tragekoffer
1 Knopfzelle (Mindesthaltbarkeitsdatum 05/2023)
1 Bedienungsanleitung

Technische Daten

Nennleistung:	710 W
Nennspannung:	230 V ~, 50 Hz (Wechselstrom)
Leerlaufdrehzahl:	n/n_0 5500 min^{-1}
Max. Schnitt-Tiefe:	27 mm
Gewindemaß:	M6
Schutzklasse:	II / ⧈ (Doppelisolierung)

Geräusch- und Vibrationsinformationen:
Messwert für Geräusch ermittelt entsprechend EN 62841. Der A-bewertete Geräuschpegel des Elektrowerkzeugs beträgt typischerweise:

Schalldruckpegel:	L_{PA} =	100 dB (A)
Unsicherheit:	K_{PA} =	3 dB
Schallleistungspegel:	L_{WA} =	111 dB (A)
Unsicherheit:	K_{WA} =	3 dB

Gehörschutz tragen!

Schwingungsgesamtwert:
Sägen von Holz $a_{h,W}$ = 2,2 m/s²
Unsicherheit K = 1,5 m/s²
Sägen von Metall $a_{h,M}$ = 2,6 m/s²
Unsicherheit K = 1,5 m/s²

HINWEIS

- Die angegebenen Schwingungsgesamtwerte und die angegebenen Geräuschemissionswerte sind nach einem genormten Prüfverfahren gemessen worden und können zum Vergleich eines Elektrowerkzeugs mit einem anderen verwendet werden.
- Die angegebenen Schwingungsgesamtwerte und die angegebenen Geräuschemissionswerte können auch zu einer vorläufigen Einschätzung der Belastung verwendet werden.

⚠ WARNUNG!

- Die Schwingungs- und Geräuschemissionen können während der tatsächlichen Benutzung des Elektrowerkzeugs von den Angabewerten abweichen, abhängig von der Art und Weise, in der das Elektrowerkzeug verwendet wird, insbesondere, welche Art von Werkstück bearbeitet wird.
- Versuchen Sie, die Belastung so gering wie möglich zu halten. Beispielhafte Maßnahmen zur Verringerung der Vibrationsbelastung sind das Tragen von Handschuhen beim Gebrauch des Werkzeugs und die Begrenzung der Arbeitszeit. Dabei sind alle Anteile des Betriebszyklus zu berücksichtigen (beispielsweise Zeiten, in denen das Elektrowerkzeug abgeschaltet ist, und solche, in denen es zwar eingeschaltet ist, aber ohne Belastung läuft).

Allgemeine Sicherheitshinweise für Elektrowerkzeuge

⚠ WARNUNG!

- **Lesen Sie alle Sicherheitshinweise, Anweisungen, Bebilderungen und technischen Daten, mit denen dieses Elektrowerkzeug versehen ist.** Versäumnisse bei der Einhaltung der nachfolgenden Anweisungen können elektrischen Schlag, Brand und/oder schwere Verletzungen verursachen.

Bewahren Sie alle Sicherheitshinweise und Anweisungen für die Zukunft auf.

Der in den Sicherheitshinweisen verwendete Begriff „Elektrowerkzeug“ bezieht sich auf netzbetriebene Elektrowerkzeuge (mit Netzleitung) und auf akkubetriebene Elektrowerkzeuge (ohne Netzleitung).

1. Arbeitsplatzsicherheit

a) **Halten Sie Ihren Arbeitsbereich sauber und gut beleuchtet.** Unordnung und unbeleuchtete Arbeitsbereiche können zu Unfällen führen.

b) **Arbeiten Sie mit dem Elektrowerkzeug nicht in explosionsgefährdeter Umgebung, in der sich brennbare Flüssigkeiten, Gase oder Stäube befinden.** Elektrowerkzeuge erzeugen Funken, die den Staub oder die Dämpfe entzünden können.

c) **Halten Sie Kinder und andere Personen während der Benutzung des Elektrowerkzeugs fern.** Bei Ablenkung können Sie die Kontrolle über das Elektrowerkzeug verlieren.

2. Elektrische Sicherheit

a) **Der Anschlussstecker des Elektrowerkzeugs muss in die Steckdose passen. Der Stecker darf in keiner Weise verändert werden. Verwenden Sie keine Adapterstecker gemeinsam mit schutzgeerdeten Elektrowerkzeugen.** Unveränderte Stecker und passende Steckdosen verringern das Risiko eines elektrischen Schlages.

b) **Vermeiden Sie Körperkontakt mit geerdeten Oberflächen wie von Rohren, Heizungen, Herden und Kühlschränken.** Es besteht ein erhöhtes Risiko durch elektrischen Schlag, wenn Ihr Körper geerdet ist.

c) **Halten Sie Elektrowerkzeuge von Regen oder Nässe fern.** Das Eindringen von Wasser in ein Elektrowerkzeug erhöht das Risiko eines elektrischen Schlages.

d) **Zweckentfremden Sie die Anschlussleitung nicht, um das Elektrowerkzeug zu tragen, aufzuhängen oder um den Stecker aus der Steckdose zu ziehen. Halten Sie die Anschlussleitung fern von Hitze, Öl, scharfen Kanten oder sich bewegenden Teilen.** Beschädigte oder verwickelte Anschlussleitungen erhöhen das Risiko eines elektrischen Schlages.

e) **Wenn Sie mit einem Elektrowerkzeug im Freien arbeiten, verwenden Sie nur Verlängerungsleitungen, die auch für den Außenbereich geeignet sind.** Die Anwendung einer für den Außenbereich geeigneten Verlängerungsleitung verringert das Risiko eines elektrischen Schlages.

f) **Wenn der Betrieb des Elektrowerkzeugs in feuchter Umgebung nicht vermeidbar ist, verwenden Sie einen Fehlerstromschutzschalter.** Der Einsatz eines Fehlerstromschutzschalters vermindert das Risiko eines elektrischen Schlages.

3. Sicherheit von Personen

a) **Seien Sie aufmerksam, achten Sie darauf, was Sie tun, und gehen Sie mit Vernunft an die Arbeit mit einem Elektrowerkzeug. Benutzen Sie kein Elektrowerkzeug, wenn Sie müde sind oder unter dem Einfluss von Drogen, Alkohol oder Medikamenten stehen.** Ein Moment der Unachtsamkeit beim Gebrauch des Elektrowerkzeugs kann zu ernsthaften Verletzungen führen.

b) **Tragen Sie persönliche Schutzausrüstung und immer eine Schutzbrille.** Das Tragen persönlicher Schutzausrüstung, wie Staubmaske, rutschfeste Sicherheitsschuhe, Schutzhelm oder Gehörschutz, je nach Art und Einsatz des Elektrowerkzeugs, verringert das Risiko von Verletzungen.

c) **Vermeiden Sie eine unbeabsichtigte Inbetriebnahme. Vergewissern Sie sich, dass das Elektrowerkzeug ausgeschaltet ist, bevor Sie es an die Stromversorgung und / oder den Akku anschließen, es aufnehmen oder tragen.** Wenn Sie beim Tragen des Elektrowerkzeugs den Finger am Schalter haben oder das Elektrowerkzeug eingeschaltet an die Stromversorgung anschließen, kann dies zu Unfällen führen.

d) **Entfernen Sie Einstellwerkzeuge oder Schraubenschlüssel, bevor Sie das Elektrowerkzeug einschalten.** Ein Werkzeug oder Schlüssel, der sich in einem drehenden Teil des Elektrowerkzeugs befindet, kann zu Verletzungen führen.

e) **Vermeiden Sie eine abnormale Körperhaltung. Sorgen Sie für einen sicheren Stand und halten Sie jederzeit das Gleichgewicht.** Dadurch können Sie das Elektrowerkzeug in unerwarteten Situationen besser kontrollieren.

f) **Tragen Sie geeignete Kleidung. Tragen Sie keine weite Kleidung oder Schmuck. Halten Sie Haare und Kleidung fern von sich bewegenden Teilen.** Lockere Kleidung, Schmuck oder lange Haare können von sich bewegenden Teilen erfasst werden.

g) **Wenn Staubabsaug- und -auffangeinrichtungen montiert werden können, sind diese anzuschließen und richtig zu verwenden.** Die Verwendung einer Staubabsaugung kann Gefährdungen durch Staub verringern.

h) **Wiegen Sie sich nicht in falscher Sicherheit und setzen Sie sich nicht über die Sicherheitsregeln für Elektrowerkzeuge hinweg, auch wenn Sie nach vielfachem Gebrauch mit dem Elektrowerkzeug vertraut sind.** Achtloses Handeln kann binnen Sekundenbruchteilen zu schweren Verletzungen führen.

4. Verwendung und Behandlung des Elektrowerkzeugs

a) **Überlasten Sie das Elektrowerkzeug nicht. Verwenden Sie für Ihre Arbeit das dafür bestimmte Elektrowerkzeug.** Mit dem passenden Elektrowerkzeug arbeiten Sie besser und sicherer im angegebenen Leistungsbereich.

b) **Benutzen Sie kein Elektrowerkzeug, dessen Schalter defekt ist.** Ein Elektrowerkzeug, das sich nicht mehr ein- oder ausschalten lässt, ist gefährlich und muss repariert werden.

c) **Ziehen Sie den Stecker aus der Steckdose und / oder entfernen Sie den abnehmbaren Akku, bevor Sie Geräteeinstellungen vornehmen, Einsatzwerkzeugteile wechseln oder das Elektrowerkzeug weglegen.** Diese Vorsichtsmaßnahme verhindert den unbeabsichtigten Start des Elektrowerkzeugs.

d) **Bewahren Sie unbenutzte Elektrowerkzeuge außerhalb der Reichweite von Kindern auf. Lassen Sie keine Personen das Elektrowerkzeug benutzen, die mit diesem nicht vertraut sind oder diese Anweisungen nicht gelesen haben.** Elektrowerkzeuge sind gefährlich, wenn sie von unerfahrenen Personen benutzt werden.

e) **Pflegen Sie Elektrowerkzeuge und Einsatzwerkzeug mit Sorgfalt. Kontrollieren Sie, ob bewegliche Teile einwandfrei funktionieren und nicht klemmen, ob Teile gebrochen oder so beschädigt sind, dass die Funktion des Elektrowerkzeugs beeinträchtigt ist. Lassen Sie beschädigte Teile vor dem Einsatz des Elektrowerkzeuges reparieren.** Viele Unfälle haben ihre Ursache in schlecht gewarteten Elektrowerkzeugen.

f) **Halten Sie Schneidwerkzeuge scharf und sauber.** Sorgfältig gepflegte Schneidwerkzeuge mit scharfen Schneidkanten verklemmen sich weniger und sind leichter zu führen.

g) **Verwenden Sie Elektrowerkzeug, Einsatzwerkzeug, Einsatzwerkzeuge usw. entsprechend diesen Anweisungen. Berücksichtigen Sie dabei die Arbeitsbedingungen und die auszuführende Tätigkeit.** Der Gebrauch von Elektrowerkzeugen für andere als die vorgesehenen Anwendungen kann zu gefährlichen Situationen führen.

h) **Halten Sie Griffe und Griffflächen trocken, sauber und frei von Öl und Fett.** Rutschige Griffe und Griffflächen erlauben keine sichere Bedienung und Kontrolle des Elektrowerkzeugs in unvorhergesehenen Situationen.

5. Service

a) **Lassen Sie Ihr Elektrowerkzeug nur von qualifiziertem Fachpersonal und nur mit Original-Ersatzteilen reparieren.** Damit wird sichergestellt, dass die Sicherheit des Elektrowerkzeugs erhalten bleibt.

Gerätespezifische Sicherheitshinweise

Sicherheitshinweise für alle Sägen

Sägeverfahren

a) **GEFAHR! Kommen Sie mit Ihren Händen nicht in den Sägebereich und an das Sägeblatt.** Halten Sie mit Ihrer zweiten Hand den Zusatzgriff oder das Motorgehäuse. Wenn beide Hände die Säge halten, können diese vom Sägeblatt nicht verletzt werden.

b) **Greifen Sie nicht unter das Werkstück.** Die Schutzhaube kann Sie unter dem Werkstück nicht vor dem Sägeblatt schützen.

c) **Passen Sie die Schnitt-Tiefe an die Dicke des Werkstücks an.** Es sollte weniger als eine volle Zahnhöhe unter dem Werkstück sichtbar sein.

d) **Halten Sie das zu sägende Werkstück niemals in der Hand oder über dem Bein fest. Sichern Sie das Werkstück an einer stabilen Aufnahme.** Es ist wichtig, das Werkstück gut zu befestigen, um die Gefahr von Körperkontakt, Klemmen des Sägeblattes oder Verlust der Kontrolle zu minimieren.

e) **Fassen Sie das Elektrowerkzeug nur an den isolierten Griffflächen an, wenn Sie Arbeiten ausführen, bei denen das Einsatzwerkzeug verborgene Stromleitungen oder die eigene Anschlussleitung treffen kann.** Kontakt mit einer spannungsführenden Leitung setzt auch die Metallteile des Elektrowerkzeugs unter Spannung und führt zu einem elektrischen Schlag.

f) **Verwenden Sie beim Längsschneiden immer einen Anschlag oder eine gerade Kantenführung.** Dies verbessert die Schnittgenauigkeit und verringert die Möglichkeit, dass das Sägeblatt klemmt.

g) **Verwenden Sie immer Sägeblätter in der richtigen Größe und mit passender Aufnahmebohrung (z.B. sternförmig oder rund).** Sägeblätter, die nicht zu den Montageteilen der Säge passen, laufen unrund und führen zum Verlust der Kontrolle.

h) **Verwenden Sie niemals beschädigte oder falsche Sägeblatt-Unterlegscheiben oder -schrauben.** Die Sägeblatt-Unterlegscheiben und -schrauben wurden speziell für Ihre Säge konstruiert, für optimale Leistung und Betriebssicherheit.

Weitere Sicherheitshinweise für alle Sägen

Rückschlag - Ursachen und entsprechende Sicherheitshinweise:

– Ein Rückschlag ist die plötzliche Reaktion infolge eines hakenden, klemmenden oder falsch ausgerichteten Sägeblattes, die dazu führt, dass eine unkontrollierte Säge abhebt und sich aus dem Werkstück heraus in Richtung der Bedienperson bewegt;

– wenn sich das Sägeblatt in dem sich schließenden Sägespalt verhakt oder verklemmt, blockiert es, und die Motorkraft schlägt das Gerät in Richtung der Bedienperson zurück;

– wird das Sägeblatt im Sägeschnitt verdreht oder falsch ausgerichtet, können sich die Zähne der hinteren Sägeblattkante in der Oberfläche des Werkstücks verhaken, wodurch sich das Sägeblatt aus dem Sägespalt herausbewegt und die Säge in Richtung der Bedienperson zurückspringt.

Ein Rückschlag ist die Folge eines falschen oder fehlerhaften Gebrauchs der Säge. Er kann durch geeignete Vorsichtsmaßnahmen, wie nachfolgend beschrieben, verhindert werden.

a) **Halten Sie die Säge mit beiden Händen fest und bringen Sie Ihre Arme in eine Stellung, in der Sie die Rückschlagkräfte abfangen können. Halten Sie sich immer seitlich des Sägeblattes, nie das Sägeblatt in eine Linie mit Ihrem Körper bringen.** Bei einem Rückschlag kann die Kreissäge rückwärts springen, jedoch kann die Bedienperson durch geeignete Vorsichtsmaßnahmen die Rückschlagkräfte beherrschen.

b) **Falls das Sägeblatt verklemmt oder Sie die Arbeit unterbrechen, schalten Sie die Säge aus und halten Sie sie im Werkstoff ruhig, bis das Sägeblatt zum Stillstand gekommen ist. Versuchen Sie nie, die Säge aus dem Werkstück zu entfernen oder sie rückwärts zu ziehen, solange das Sägeblatt sich bewegt, sonst kann ein Rückschlag erfolgen.** Ermitteln und beheben Sie die Ursache für das Verklemmen des Sägeblattes.

c) **Wenn Sie eine Säge, die im Werkstück steckt, wieder starten wollen, zentrieren Sie das Sägeblatt im Sägespalt und überprüfen Sie, ob die Sägezähne nicht im Werkstück verhakt sind.** Klemmt das Sägeblatt, kann es sich aus dem Werkstück heraus bewegen oder einen Rückschlag verursachen, wenn die Säge erneut gestartet wird.

d) **Stützen Sie große Platten ab, um das Risiko eines Rückschlags durch ein klemmendes Sägeblatt zu vermindern.** Große Platten können sich unter ihrem Eigengewicht durchbiegen. Platten müssen auf beiden Seiten abgestützt werden, sowohl in der Nähe des Sägespalts als auch an der Kante.

e) **Verwenden Sie keine stumpfen oder beschädigten Sägeblätter.** Sägeblätter mit stumpfen oder falsch ausgerichteten Zähnen verursachen durch einen zu engen Sägespalt eine erhöhte Reibung, Klemmen des Sägeblattes und Rückschlag.

f) **Ziehen Sie vor dem Sägen die Schnitt-Tiefen und Schnitt-Winkeleinstellungen fest.** Wenn sich während des Sägens die Einstellungen verändern, kann sich das Sägeblatt verklemmen und ein Rückschlag auftreten.

g) **Seien Sie besonders vorsichtig beim Sägen in bestehende Wände oder andere nicht einsehbare Bereiche.** Das eintauchende Sägeblatt kann beim Sägen in verborgene Objekte blockieren und einen Rückschlag verursachen.

Spezifische Sicherheitshinweise für diese Säge

Funktion der Schutzhaube:

a) **Überprüfen Sie vor jeder Benutzung, ob die Schutzhaube einwandfrei schließt. Verwenden Sie die Säge nicht, wenn die Schutzhaube nicht frei beweglich ist und sich nicht sofort schließt. Klemmen oder binden Sie die Schutzhaube niemals fest; dadurch wäre das Sägeblatt ungeschützt.** Sollte die Säge unbeabsichtigt zu Boden fallen, kann die Schutzhaube verbogen werden. Stellen Sie sicher, dass die Schutzhaube sich frei bewegt und bei allen Schnittwinkeln und -tiefen weder Sägeblatt noch andere Teile berührt.

b) **Überprüfen Sie Zustand und Funktion der Feder für die Schutzhaube. Lassen Sie die Säge vor dem Gebrauch warten, wenn Schutzhaube und Feder nicht einwandfrei arbeiten.** Beschädigte Teile, klebrige Ablagerungen oder Anhäufungen von Spänen lassen die untere Schutzhaube verzögert arbeiten.

c) **Sichern Sie beim „Tauchschnitt", der nicht rechtwinklig ausgeführt wird, die Grundplatte der Säge gegen seitliches Verschieben.** Ein seitliches Verschieben kann zum Klemmen des Sägeblattes und damit zum Rückschlag führen.

d) **Legen Sie die Säge nicht auf der Werkbank oder dem Boden ab, ohne dass die Schutzhaube das Sägeblatt bedeckt.** Ein ungeschütztes, nachlaufendes Sägeblatt bewegt die Säge entgegen der Schnittrichtung und sägt, was ihm im Weg ist. Beachten Sie dabei die Nachlaufzeit der Säge.

Ergänzende Anweisungen:

- Verwenden Sie keine Schleifscheiben.
- Verwenden Sie nur Sägeblätter mit Durchmessern entsprechend den Aufschriften auf der Säge.
- Beim Bearbeiten von Holz oder Materialien, bei denen gesundheitsgefährdender Staub entsteht, ist das Gerät an eine passende, geprüfte Absaugvorrichtung anzuschließen.
- Tragen Sie beim Sägen von Holz eine Staubschutzmaske.

- Verwenden Sie nur empfohlene Sägeblätter.
- Tragen Sie immer einen Gehörschutz.
- Vermeiden Sie ein Überhitzen der Sägezahnspitzen.
- Vermeiden Sie beim Sägen von Kunststoff ein Schmelzen des Kunststoffs.
- Verwenden Sie das richtige Sägeblatt entsprechend dem zu sägenden Werkstoff.
- Verwenden Sie nur vom Hersteller festgelegte Sägeblätter, die, falls sie zum Schneiden von Holz oder ähnlichen Werkstoffen vorgesehen sind, EN 847-1 entsprechen.
- Werkzeuge dürfen nur von ausgebildeten und erfahrenen Personen, die den Umgang mit Werkzeugen beherrschen, benutzt werden.
- Kreissägeblätter mit gerissenen Körpern müssen ausgemustert werden (Instandsetzung ist nicht zulässig).
- Die auf dem Werkzeug angegebene Höchstdrehzahl darf nicht überschritten werden. Soweit angegeben, muss der Drehzahlbereich eingehalten werden.

Kreissägeblätter (Symbole)

Schutzhandschuhe tragen!

Atemschutz tragen!

Schutzbrille tragen!

Gehörschutz tragen!

Sicherheitshinweise für Trennschleifmaschinen

a) **Die zum Elektrowerkzeug gehörende Schutzhaube muss sicher angebracht und so eingestellt sein, dass ein Höchstmaß an Sicherheit erreicht wird, d. h. der kleinstmögliche Teil des Schleifkörpers zeigt offen zur Bedienperson. Halten Sie und in der Nähe befindliche Personen sich außerhalb der Ebene der rotierenden Schleifscheibe auf.** Die Schutzhaube soll die Bedienperson vor Bruchstücken und zufälligem Kontakt mit dem Schleifkörper schützen.

b) **Verwenden Sie ausschließlich diamantbesetzte Trennscheiben für Ihr Elektrowerkzeug.** Nur weil Sie das Zubehör an Ihrem Elektrowerkzeug befestigen können, garantiert das keine sichere Verwendung.

c) **Die zulässige Drehzahl des Einsatzwerkzeugs muss mindestens so hoch sein wie die auf dem Elektrowerkzeug angegebene Höchstdrehzahl.** Zubehör, das sich schneller als zulässig dreht, kann zerbrechen und umherfliegen.

d) **Schleifkörper dürfen nur für die empfohlenen Einsatzmöglichkeiten verwendet werden. Zum Beispiel: Schleifen Sie nie mit der Seitenfläche einer Trennscheibe.** Trennscheiben sind zum Materialabtrag mit der Kante der Scheibe bestimmt. Seitliche Krafteinwirkung auf diese Schleifkörper kann sie zerbrechen.

e) **Verwenden Sie immer unbeschädigte Spannflansche in der richtigen Größe und Form für die von Ihnen gewählte Schleifscheibe.** Geeignete Flansche stützen die Schleifscheibe und verringern so die Gefahr eines Schleifscheibenbruchs.

f) **Verwenden Sie keine abgenutzten Schleifscheiben von größeren Elektrowerkzeugen.** Schleifscheiben für größere Elektrowerkzeuge sind nicht für die höheren Drehzahlen von kleineren Elektrowerkzeugen ausgelegt und können brechen.

g) **Außendurchmesser und Dicke des Einsatzwerkzeugs müssen den Maßangaben Ihres Elektrowerkzeugs entsprechen.** Falsch bemessene Einsatzwerkzeuge können nicht ausreichend abgeschirmt oder kontrolliert werden.

h) **Schleifscheiben und Flansche müssen genau auf die Schleifspindel Ihres Elektrowerkzeugs passen.** Einsatzwerkzeuge, die nicht genau auf die Schleifspindel des Elektrowerkzeugs passen, drehen sich ungleichmäßig, vibrieren sehr stark und können zum Verlust der Kontrolle führen.

i) **Verwenden Sie keine beschädigten Schleifscheiben. Kontrollieren Sie vor jeder Verwendung die Schleifscheiben auf Absplitterungen und Risse. Wenn das Elektrowerkzeug oder die Schleifscheibe herunterfällt, überprüfen Sie, ob es / sie beschädigt ist, oder verwenden Sie eine unbeschädigte Schleifscheibe. Wenn Sie die Schleifscheibe kontrolliert und eingesetzt haben, halten Sie und in der Nähe befindliche Personen sich außerhalb der Ebene der rotierenden Schleifscheibe auf und lassen Sie das Gerät eine Minute lang mit Höchstdrehzahl laufen.** Beschädigte Schleifscheiben brechen meist in dieser Testzeit.

j) **Tragen Sie persönliche Schutzausrüstung. Verwenden Sie je nach Anwendung Vollgesichtsschutz, Augenschutz oder Schutzbrille. Soweit angemessen, tragen Sie Staubmaske, Gehörschutz, Schutzhandschuhe oder Spezialschürze, die kleine Schleif- und Materialpartikel von Ihnen fernhält.** Die Augen sollen vor herumfliegenden Fremdkörpern geschützt werden, die bei verschiedenen Anwendungen entstehen. Staub- oder Atemschutzmaske müssen den bei der Anwendung entstehenden Staub filtern. Wenn Sie lange lautem Lärm ausgesetzt sind, können Sie einen Hörverlust erleiden.

k) **Achten Sie bei anderen Personen auf sicheren Abstand zu Ihrem Arbeitsbereich. Jeder, der den Arbeitsbereich betritt, muss persönliche Schutzausrüstung tragen.** Bruchstücke des Werkstücks oder gebrochener Einsatzwerkzeuge können wegfliegen und Verletzungen auch außerhalb des direkten Arbeitsbereichs verursachen.

l) **Halten Sie das Gerät nur an den isolierten Griffflächen, wenn Sie Arbeiten ausführen, bei denen das Einsatzwerkzeug verborgene Stromleitungen oder das eigene Netzkabel treffen kann.** Der Kontakt mit einer spannungsführenden Leitung kann auch metallene Geräteteile unter Spannung setzen und zu einem elektrischen Schlag führen.

m) **Halten Sie das Netzkabel von sich drehenden Einsatzwerkzeugen fern.** Wenn Sie die Kontrolle über das Gerät verlieren, kann das Netzkabel durchtrennt oder erfasst werden und Ihre Hand oder Ihr Arm in das sich drehende Einsatzwerkzeug geraten.

n) **Legen Sie das Elektrowerkzeug niemals ab, bevor das Einsatzwerkzeug völlig zum Stillstand gekommen ist.** Das sich drehende Einsatzwerkzeug kann in Kontakt mit der Ablagefläche geraten, wodurch Sie die Kontrolle über das Elektrowerkzeug verlieren können.

o) **Lassen Sie das Elektrowerkzeug nicht laufen, während Sie es tragen.** Ihre Kleidung kann durch zufälligen Kontakt mit dem sich drehenden Einsatzwerkzeug erfasst werden, und das Einsatzwerkzeug sich in Ihren Körper bohren.

p) **Reinigen Sie regelmäßig die Lüftungsschlitze Ihres Elektrowerkzeugs.** Das Motorgebläse zieht Staub in das Gehäuse, und eine starke Ansammlung von Metallstaub kann elektrische Gefahren verursachen.

q) **Verwenden Sie das Elektrowerkzeug nicht in der Nähe brennbarer Materialien.** Funken können diese Materialien entzünden.

r) **Verwenden Sie keine Einsatzwerkzeuge die flüssige Kühlmittel erfordern.** Die Verwendung von Wasser oder anderen flüssigen Kühlmitteln kann zu einem elektrischen Schlag führen.

Weitere Sicherheitshinweise für Trennschleifanwendungen

Rückschlag und entsprechende Sicherheitshinweise

Rückschlag ist die plötzliche Reaktion infolge einer hakenden oder blockierten drehenden Schleifscheibe. Verhaken oder Blockieren führt zu einem abrupten Stopp des rotierenden Einsatzwerkzeugs. Dadurch wird ein unkontrolliertes Elektrowerkzeug gegen die Drehrichtung des Einsatzwerkzeugs an der Blockierstelle beschleunigt.

Wenn z. B. eine Schleifscheibe im Werkstück hakt oder blockiert, kann sich die Kante der Schleifscheibe, die in das Werkstück eintaucht, verfangen und dadurch die Schleifscheibe ausbrechen oder einen Rückschlag verursachen. Die Schleifscheibe bewegt sich dann auf die Bedienperson zu oder von ihr weg, je nach Drehrichtung der Scheibe an der Blockierstelle. Hierbei können Schleifscheiben auch brechen.

Ein Rückschlag ist die Folge eines falschen oder fehlerhaften Gebrauchs des Elektrowerkzeugs. Er kann durch geeignete Vorsichtsmaßnahmen, wie nachfolgend beschrieben, verhindert werden.

a) **Halten Sie das Elektrowerkzeug gut fest und bringen Sie Ihren Körper und Ihre Arme in eine Position, in der Sie die Rückschlagkräfte abfangen können. Verwenden Sie immer den Zusatzgriff, falls vorhanden, um die größtmögliche Kontrolle über Rückschlagkräfte oder Reaktionsmomente beim Hochlauf zu haben.** Die Bedienperson kann durch geeignete Vorsichtsmaßnahmen die Rückschlag- und Reaktionskräfte beherrschen.

b) **Bringen Sie Ihre Hand nie in die Nähe sich drehender Einsatzwerkzeuge.** Das Einsatzwerkzeug kann sich beim Rückschlag über Ihre Hand bewegen.

c) **Meiden Sie den Bereich vor und hinter der rotierenden Trennscheibe.** Der Rückschlag treibt das Elektrowerkzeug in die Richtung entgegengesetzt zur Bewegung der Schleifscheibe an der Blockierstelle.

d) **Arbeiten Sie besonders vorsichtig im Bereich von Ecken, scharfen Kanten usw. Verhindern Sie, dass Einsatzwerkzeuge vom Werkstück zurückprallen und verklemmen.** Das rotierende Einsatzwerkzeug neigt bei Ecken, scharfen Kanten oder wenn es abprallt dazu, sich zu verklemmen. Dies verursacht einen Kontrollverlust oder Rückschlag.

e) **Verwenden Sie kein Ketten- oder gezähntes Sägeblatt sowie keine segmentierte Diamantscheibe mit mehr als 10 mm breiten Schlitzen.** Solche Einsatzwerkzeuge verursachen einen Rückschlag oder den Verlust der Kontrolle über das Elektrowerkzeug.

f) **Vermeiden Sie ein Blockieren der Trennscheibe oder zu hohen Anpressdruck. Führen Sie keine übermäßig tiefen Schnitte aus.** Eine Überlastung der Trennscheibe erhöht deren Beanspruchung und die Anfälligkeit zum Verkanten oder Blockieren und damit die Möglichkeit eines Rückschlags oder Schleifkörperbruchs.

g) **Falls die Trennscheibe verklemmt oder Sie die Arbeit unterbrechen, schalten Sie das Gerät aus und halten Sie es ruhig, bis die Scheibe zum Stillstand gekommen ist. Versuchen Sie nie, die noch laufende Trennscheibe aus dem Schnitt zu ziehen, sonst kann ein Rückschlag erfolgen.** Ermitteln und beheben Sie die Ursache für das Verklemmen.

h) **Schalten Sie das Elektrowerkzeug nicht wieder ein, solange es sich im Werkstück befindet. Lassen Sie die Trennscheibe erst ihre volle Drehzahl erreichen, bevor Sie den Schnitt vorsichtig fortsetzen.** Anderenfalls kann die Scheibe verhaken, aus dem Werkstück springen oder einen Rückschlag verursachen.

i) **Stützen Sie Platten oder große Werkstücke ab, um das Risiko eines Rückschlags durch eine eingeklemmte Trennscheibe zu vermindern.** Große Werkstücke können sich unter ihrem eigenen Gewicht durchbiegen. Das Werkstück muss auf beiden Seiten der Scheibe abgesetzt werden, und zwar sowohl in der Nähe des Trennschnitts als auch an der Kante.

j) **Seien Sie besonders vorsichtig bei „Taschenschnitten" in bestehende Wände oder andere nicht einsehbare Bereiche.** Die eintauchende Trennscheibe kann beim Schneiden in Gas- oder Wasserleitungen, elektrische Leitungen oder andere Objekte einen Rückschlag verursachen.

Ergänzende Anweisungen

Zulässige Trennscheibenkonstruktionen:

Diamantbesetzte, Scheibendurchmesser 89 mm, Scheibendicke max. 1,8 mm

- Tragen Sie immer eine Staubschutzmaske!
- Tragen Sie immer einen Gehörschutz!

Originalzubehör / -zusatzgeräte

- Benutzen Sie nur Zubehör und Zusatzgeräte, die in der Bedienungsanleitung angegeben sind bzw. deren Aufnahme mit dem Gerät kompatibel ist.

Trennsägeblatt (Symbole)

Gehörschutz tragen!

Schutzbrille tragen!

Sicherheitsschuhe tragen!

Schutzhandschuhe tragen!

Atemschutz tragen!

Nicht zulässig für Nassschleifen!

Zugelassener Durchmesser der Werkzeuge

Nicht zulässig für Seitenschleifen

Sicherheitshinweise für Schleifwerkzeuge

a) Allgemeines

Schleifwerkzeuge sind bruchempfindlich, daher ist äußerste Sorgfalt beim Umgang mit Schleifwerkzeugen erforderlich. Die Verwendung von beschädigten, falsch aufgespannten oder eingesetzten Schleifwerkzeugen ist gefährlich und kann zu schwerwiegenden Verletzungen führen.

b) Handhabung, Transport und Lagerung

Schleifwerkzeuge sind mit Sorgfalt zu behandeln und zu transportieren. Schleifwerkzeuge sind so zu lagern, dass sie keinen mechanischen Beschädigungen und schädigenden Umwelteinflüssen ausgesetzt sind.

Vermeiden Sie Lebensgefahr durch elektrischen Schlag:

- Kontrollieren Sie regelmäßig den Zustand von Gerät, Netzkabel und dem Netzstecker. Nehmen Sie Geräte mit derart beschädigten Teilen nicht mehr in Betrieb. Öffnen Sie niemals das Gerät. Beschädigte Geräte, Netzanschlussleitung oder Netzstecker bedeuten Lebensgefahr durch elektrischen Schlag. Lassen Sie Reparatur- oder Austauscharbeiten nur von der Servicestelle oder einer Elektrofachkraft durchführen.
- Betreiben Sie das Gerät nicht, wenn es feucht ist, und auch nicht in feuchter Umgebung.
- Schließen Sie, wenn Sie im Freien arbeiten, das Gerät über einen Fehlerstrom (FI)-Schutzschalter mit maximal 30 mA Auslösestrom an. Verwenden Sie nur ein für den Außenbereich zugelassenes Verlängerungskabel.

HINWEIS

► Halten Sie das Netzkabel stets vom Wirkungskreis der Maschine fern und führen Sie es nach hinten von der Maschine weg.

⚠ WARNUNG! Schützen Sie sich vor Laserstrahlung:

LASER
2

P max.: < 1 mW • λ: 650 nm •
EN 60825-1:2014

Das Gerät enthält einen Klasse 2 Laser.

- ► Richten Sie den Laser nie auf Personen oder Tiere.
- ► Blicken Sie nie direkt in den Laser.
  Der Laser kann Augenschäden hervorrufen.
- ► Richten Sie den Laserstrahl nicht auf stark reflektierende Materialien. Gefahr durch reflektierendes Licht.
- ► Jede Einstellung zur Verstärkung des Laserstrahls ist verboten.
  Es besteht Verletzungsgefahr!
- ► Für Schäden durch Manipulation an der Lasereinrichtung sowie Nichtbefolgen der Sicherheitshinweise wird keine Haftung übernommen.
- ► Vorsicht, wenn andere als die hier angegebenen Bedienungs- oder Justiereinrichtungen benutzt oder andere Verfahrensweisen ausgeführt werden, kann dies zu gefährlicher Strahlungsexposition führen.

HINWEIS

- ■ Wird das Gerät nicht entsprechend der Betriebsanleitung des Herstellers benutzt, kann der vorgesehene Schutz beeinträchtigt sein.

⚠ GEFAHR

Eine falsche Handhabung von Batterien kann zu Feuer, Explosionen, Auslaufen gefährlicher Stoffe oder anderen Gefahrensituationen führen!

- ► Werfen Sie Batterien nicht ins Feuer und setzen Sie sie keinen hohen Temperaturen aus.
- ► Batterien nicht öffnen, verformen oder kurzschließen, da in diesem Fall enthaltene Chemikalien auslaufen können.
- ► Versuchen Sie nicht, Batterien wieder aufzuladen. Nur als „aufladbar“ gekennzeichnete Batterien dürfen wieder aufgeladen werden. Es besteht Explosionsgefahr!
- ► Überprüfen Sie regelmäßig die Batterien. Ausgetretene Chemikalien können dauerhafte Schäden am Gerät verursachen. Im Umgang mit beschädigten oder ausgelaufenen Batterien besondere Vorsicht walten lassen. Verätzungsgefahr! Schutzhandschuhe tragen.
- ► Chemikalien, die aus einer Batterie austreten, können zu Hautreizungen führen. Bei Hautkontakt mit viel Wasser abspülen. Wenn die Chemikalien in die Augen gelangt sind, grundsätzlich mit Wasser ausspülen, nicht reiben und sofort einen Arzt aufsuchen.
- ► Batterien dürfen nicht in die Hände von Kindern gelangen. Kinder könnten Batterien in den Mund nehmen und verschlucken. Wurde eine Batterie verschluckt, muss sofort medizinische Hilfe in Anspruch genommen werden.
- ► Unterschiedliche Batterie- bzw. Akkutypen dürfen nicht gemischt eingesetzt werden.
- ► Batterien stets polrichtig einsetzen, da sonst die Gefahr des Platzens besteht.
- ► Entnehmen Sie die Batterien aus dem Gerät, wenn Sie es längere Zeit nicht benutzen.

Batterie einsetzen / wechseln

- Öffnen Sie die Abdeckung des Batteriefachs ⓮ mit einem passenden Kreuzschlitzschraubendreher.
- Entnehmen Sie ggf. die verbrauchte Batterie.
- Setzen Sie eine neue 3 V Knopfzelle vom Typ CR 2032 gemäß Polung ein. Schrauben Sie die Abdeckung des Batteriefachs ⓮ wieder fest.

⚠ VORSICHT!

Wenn andere als die hier angegebenen Bedienungs- oder Justiereinrichtungen benutzt, oder andere Verfahrensweisen ausgeführt werden, kann dies zu gefährlicher Strahlungsexposition führen.

Inbetriebnahme

HINWEIS

► Das Gerät ist mit einer Netz Ein- / Kontrollleuchte ❺ ausgestattet. Diese leuchtet grün, sobald das Gerät an das Stromnetz angeschlossen wird.
So signalisiert sie, dass das Gerät unter Spannung steht.

Grundplatte/Schutzhaube prüfen:

WARNUNG! VERLETZUNGSGEFAHR! Bevor Sie Arbeiten am Gerät durchführen, ziehen Sie immer den Netzstecker aus der Steckdose.

- Überprüfen Sie vor jedem Gebrauch die Leichtgängigkeit/Beweglichkeit der Grundplatte ❼.
- Betätigen Sie die Einschaltsperre ❷ und halten Sie sie in dieser in Position. Senken Sie die Tauchsäge ab. Damit prüfen Sie die Funktion der Grundplatte ❼. Sie muss leicht bewegbar sein. Sie darf nicht klemmen.
- Nach dem Loslassen muss sie leichtgängig und von selbst in die Ausgangsposition zurückspringen.

Ein- und ausschalten

Einschalten:

- Betätigen Sie die Einschaltsperre ❷ und halten Sie sie in dieser in Position.
- Betätigen Sie den EIN- / AUS-Schalter ❸. Nachdem die Maschine angelaufen ist, können Sie die Einschaltsperre ❷ wieder loslassen.

Ausschalten:

- Lassen Sie den EIN / AUS-Schalter ❸ los.

Schnitt-Tiefe vorwählen

HINWEIS

► Wir empfehlen, die Schnitt-Tiefe möglichst ca. 2 mm größer als die Materialstärke zu wählen. Dadurch erzielen Sie einen sauberen Schnitt.

- Lösen Sie den Schnellspanhebel der Schnitt-Tiefenvorwahl ❾ Stellen Sie die gewünschte Schnitt-Tiefe an der Skala ❽ ein. Klemmen Sie den Schnellspanhebel wieder fest.

Parallelanschlag montieren

- Lösen Sie die Schraube für den Parallelanschlag ⓬ an der Grundplatte ❼. Setzen Sie den Parallelanschlag ⓪ in die Parallelanschlagaufnahme ⓫ ein. Drehen Sie die Schraube für den Parallelanschlag ⓬ wieder fest.

Handhabung der Tauchsäge

1. Maschine auf das Material setzen. Richten Sie ggf. die Maschine am Parallelanschlag ⓪ oder an einer aufgezeichneten Linie aus.
2. Betätigen Sie die Einschaltsperre ❷ und halten Sie sie in dieser in Position. Betätigen Sie den EIN- / AUS-Schalter ❸.
3. Drücken Sie das Gerät nach vorne, damit sich die Tauchsäge absenkt.
4. Sägen Sie mit mäßigem Druck.

Sägeblatt-Typen:

Die mitgelieferten Sägeblatt-Typen decken die gängigsten Anwendungsbereiche ab.

HSS-Kreissägeblatt ㉔ Z89/60:

Beschreibung: ø 89 mm, 60-Zähne
Eignung: Weichholz und Weichmetalle

HSS-Kreissägeblatt ㉕ Z89/80:

Beschreibung: ø 89 mm, 80-Zähne
Eignung: Weichholz und Weichmetalle

Trennscheibe diamantiert ㉓ Z89:

Beschreibung: ø 89 mm
Eignung: Keramik und Gestein

TCT-Sägeblatt ㉖ Z89/30:

Beschreibung: ø 89 mm, 30 Zähne Eignung: Holz- und Kunststoff

Markierung Schnittlinie

Das Sichtfenster Schnittlinie dient der präzisen Führung der Maschine an der auf dem Werkstück aufgebrachten Schnittlinie.

- Für einen maßgenauen Schnitt setzen Sie die Maschine so auf das Werkstück, dass die Schnittmarkierung im Sichtfenster Schnittlinie ⑬ erscheint.

Staubabsaugung anschließen

HINWEIS

- Schließen Sie bei längerem Bearbeiten von Holz und insbesondere wenn Materialien bearbeitet werden, bei denen gesundheitsgefährdende Stäube entstehen, das Gerät an eine für das Material geeignete externe Staubabsaugvorrichtung an.
- Kontrollieren Sie die korrekte Befestigung der Staubabsaugung.
- Beachten Sie auch die Bedienungsanleitung der Staubabsaugvorrichtung .
- Beachten Sie in Ihrem Land gültige Vorschriften für die zu bearbeitenden Materialien.

- Schieben Sie den Absaugschlauch ㉗ auf den Anschluss zur Staubabsaugung ⑮ und verriegeln Sie diesen.
- Schließen Sie eine zugelassene Staub- und Spanabsaugung an den Absaugschlauch ㉗ an.

Sägeblatt wechseln

WARNUNG! VERLETZUNGSGEFAHR! Bevor Sie Arbeiten am Gerät durchführen, ziehen Sie immer den Netzstecker aus der Steckdose.

1. Betätigen Sie die Spindelarretierung ⑯ und lösen Sie mit dem Innensechskantschlüssel ⑳ die Spannschraube ⑱ (zum Öffnen im Uhrzeigesinn drehen). Nehmen Sie jetzt die Spannschraube ⑱ und den Klemmflansch ⑰ ab (siehe auch Abb. B).
2. Setzen Sie die Schnitt-Tiefe auf die maximale Position.
3. Betätigen Sie die Einschaltsperre ❷ und halten Sie sie in dieser in Position. Schwenken Sie die Grundplatte ❼ nach oben.
4. Nehmen Sie das Sägeblatt ⑲ ab.
5. Einbau des Sägeblattes entsprechend in umgekehrter Reihenfolge wie beschrieben vornehmen.
6. Betätigen Sie die Spindelarretierung ⑯ (bis sie einrastet) und ziehen Sie mit dem Innensechskantschlüssel ⑳ die Spannschraube ⑱ fest.

- Der Pfeil auf dem Sägeblatt muss mit dem Drehrichtungspfeil ↗ (Laufrichtung, am Gerät markiert) übereinstimmen.

Laser ein- und ausschalten

Einschalten:

- Betätigen Sie den EIN- /AUS-Schalter Laser ㉑.

Ausschalten:

- Betätigen Sie den EIN- /AUS-Schalter Laser ㉑ erneut.

HINWEIS

- Sollten die Batterie verbraucht sein, ersetzen Sie sie durch eine neue 3 V Knopfzelle vom Typ CR 2032.

Reinigung und Wartung

WARNUNG! VERLETZUNGSGEFAHR! Bevor Sie Arbeiten am Gerät durchführen, ziehen Sie immer den Netzstecker aus der Steckdose.

HINWEIS

► Lassen sie die Kohlebürsten durch den Hersteller, seinen Kundendienst oder eine ähnlich qualifizierte Person ersetzen.

- Reinigen Sie das Gerät nach Abschluss der Arbeit.
- Verwenden Sie zur Reinigung des Gehäuses ein Tuch und keinesfalls Benzin, Lösungsmittel oder Reiniger.
- Halten Sie den Bereich um die Schutzhaube stets sauber. Entfernen Sie Staub und Späne mit einem Pinsel oder durch Druckluft.

Entsorgung

Die Verpackung besteht aus umweltfreundlichen Materialien, die Sie über die örtlichen Recyclingstellen entsorgen können.

Werfen Sie Elektrowerkzeuge nicht in den Hausmüll!

Gemäß Europäischer Richtlinie 2012/19/EU müssen verbrauchte Elektrowerkzeuge getrennt gesammelt und einer umweltgerechten Wiederverwertung zugeführt werden.
Möglichkeiten zur Entsorgung des ausgedienten Gerätes erfahren Sie bei Ihrer Gemeinde- oder Stadtverwaltung.

Batterien entsorgen

Batterien müssen gemäß Richtlinie 2006/66/EC recycelt und dürfen nicht im Hausmüll entsorgt werden. Jeder Verbraucher ist gesetzlich verpflichtet, alle Batterien/Akkus bei einer Sammelstelle seiner Gemeinde / seines Stadtteils oder im Handel abzugeben. Diese Verpflichtung dient dazu, dass Batterien/Akkus einer umweltschonenden Entsorgung zugeführt werden können. Geben Sie Batterien/Akkus nur im entladenen Zustand zurück. Batterien müssen vor der Entsorgung aus dem Gerät entfernt werden.

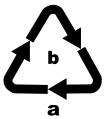

Entsorgen Sie die Verpackung umweltgerecht.
Beachten Sie die Kennzeichnung auf den verschiedenen Verpackungsmaterialien und trennen Sie diese gegebenenfalls gesondert. Die Verpackungsmaterialien sind gekennzeichnet mit Abkürzungen (a) und Ziffern (b) mit folgender Bedeutung:
1 – 7: Kunststoffe,
20 – 22: Papier und Pappe,
80 – 98: Verbundstoffe

Möglichkeiten zur Entsorgung des ausgedienten Produkts erfahren Sie bei Ihrer Gemeinde- oder Stadtverwaltung.

Garantie der Kompernaß Handels GmbH

Sehr geehrte Kundin, sehr geehrter Kunde,

Sie erhalten auf dieses Gerät 3 Jahre Garantie ab Kaufdatum. Im Falle von Mängeln dieses Produkts stehen Ihnen gegen den Verkäufer des Produkts gesetzliche Rechte zu. Diese gesetzlichen Rechte werden durch unsere im Folgenden dargestellte Garantie nicht eingeschränkt.

Garantiebedingungen

Die Garantiefrist beginnt mit dem Kaufdatum. Bitte bewahren Sie den Kassenbon gut auf. Dieser wird als Nachweis für den Kauf benötigt.

Tritt innerhalb von drei Jahren ab dem Kaufdatum dieses Produkts ein Material- oder Fabrikationsfehler auf, wird das Produkt von uns – nach unserer Wahl – für Sie kostenlos repariert, ersetzt oder der Kaufpreis erstattet. Diese Garantieleistung setzt voraus, dass innerhalb der Dreijahresfrist das defekte Gerät und der Kaufbeleg (Kassenbon) vorgelegt und schriftlich kurz beschrieben wird, worin der Mangel besteht und wann er aufgetreten ist.

Wenn der Defekt von unserer Garantie gedeckt ist, erhalten Sie das reparierte oder ein neues Produkt zurück. Mit Reparatur oder Austausch des Produkts beginnt kein neuer Garantiezeitraum.

Garantiezeit und gesetzliche Mängelansprüche

Die Garantiezeit wird durch die Gewährleistung nicht verlängert. Dies gilt auch für ersetzte und reparierte Teile. Eventuell schon beim Kauf vorhandene Schäden und Mängel müssen sofort nach dem Auspacken gemeldet werden. Nach Ablauf der Garantiezeit anfallende Reparaturen sind kostenpflichtig.

Garantieumfang

Das Gerät wurde nach strengen Qualitätsrichtlinien sorgfältig produziert und vor Auslieferung gewissenhaft geprüft.

Die Garantieleistung gilt für Material- oder Fabrikationsfehler. Diese Garantie erstreckt sich nicht auf Produktteile, die normaler Abnutzung ausgesetzt sind und daher als Verschleißteile angesehen werden können oder für Beschädigungen an zerbrechlichen Teilen, z. B. Schalter, Akkus oder Teile, die aus Glas gefertigt sind.

Diese Garantie verfällt, wenn das Produkt beschädigt, nicht sachgemäß benutzt oder gewartet wurde. Für eine sachgemäße Benutzung des Produkts sind alle in der Bedienungsanleitung aufgeführten Anweisungen genau einzuhalten. Verwendungszwecke und Handlungen, von denen in der Bedienungsanleitung abgeraten oder vor denen gewarnt wird, sind unbedingt zu vermeiden.

Das Produkt ist nur für den privaten und nicht für den gewerblichen Gebrauch bestimmt. Bei missbräuchlicher und unsachgemäßer Behandlung, Gewaltanwendung und bei Eingriffen, die nicht von unserer autorisierten Serviceniederlassung vorgenommen wurden, erlischt die Garantie.

Garantiezeit gilt nicht bei

- normaler Abnutzung der Akkukapazität
- gewerblichen Gebrauch des Produktes
- Beschädigung oder Veränderung des Produktes durch den Kunden
- Missachtung der Sicherheits- und Wartungsvorschriften, Bedienungsfehler
- Schäden durch Elementarereignisse

Abwicklung im Garantiefall

Um eine schnelle Bearbeitung Ihres Anliegens zu gewährleisten, folgen Sie bitte den folgenden Hinweisen:

- Bitte halten Sie für alle Anfragen den Kassenbon und die Artikelnummer (z. B. IAN 123456) als Nachweis für den Kauf bereit.
- Die Artikelnummer entnehmen Sie bitte dem Typenschild am Produkt, einer Gravur am Produkt, dem Titelblatt der Bedienungsanleitung (unten links) oder dem Aufkleber auf der Rück- oder Unterseite des Produktes.
- Sollten Funktionsfehler oder sonstige Mängel auftreten, kontaktieren Sie zunächst die nachfolgend benannte Serviceabteilung **telefonisch** oder per **E-Mail**.
- Ein als defekt erfasstes Produkt können Sie dann unter Beifügung des Kaufbelegs (Kassenbon) und der Angabe, worin der Mangel besteht und wann er aufgetreten ist, für Sie portofrei an die Ihnen mitgeteilte Serviceanschrift übersenden.

PDF ONLINE
www.lidl-service.com

Auf www.lidl-service.com können Sie diese und viele weitere Handbücher, Produktvideos und Installationssoftware herunterladen.

Mit diesem QR-Code gelangen Sie direkt auf die Lidl-Service-Seite (www.lidl-service.com) und können mittels der Eingabe der Artikelnummer (IAN) 123456 Ihre Bedienungsanleitung öffnen.

Service

⚠ WARNUNG!

- ► **Lassen Sie Ihre Geräte von der Servicestelle oder einer Elektrofachkraft und nur mit Original-Ersatzteilen reparieren.** Damit wird sichergestellt, dass die Sicherheit des Gerätes erhalten bleibt.
- ► **Lassen Sie den Austausch des Steckers oder der Netzleitung immer vom Hersteller des Gerätes oder seinem Kundendienst ausführen.** Damit wird sichergestellt, dass die Sicherheit des Gerätes erhalten bleibt.

DE **Service Deutschland**
Tel.: 0800 5435 111 (Kostenfrei aus dem dt. Festnetz/Mobilfunknetz)
E-Mail: kompernass@lidl.de

AT **Service Österreich**
Tel.: 0820 201 222 (0,15 EUR/Min.)
E-Mail: kompernass@lidl.at

CH **Service Schweiz**
Tel.: 0842 665566 (0,08 CHF/Min., Mobilfunk max. 0,40 CHF/Min.)
E-Mail: kompernass@lidl.ch

IAN 332000_1907

Importeur

Bitte beachten Sie, dass die folgende Anschrift keine Serviceanschrift ist. Kontaktieren Sie zunächst die benannte Servicestelle.

KOMPERNASS HANDELS GMBH
BURGSTRASSE 21
44867 BOCHUM
DEUTSCHLAND
www.kompernass.com

Original-Konformitätserklärung

Wir, KOMPERNASS HANDELS GMBH, Dokumentenverantwortlicher: Herr Semi Uguzlu, BURGSTR. 21, 44867 BOCHUM, DEUTSCHLAND, erklären hiermit, dass dieses Produkt mit den folgenden Normen, normativen Dokumenten und EG-Richtlinien übereinstimmt:

Maschinenrichtlinie
(2006 / 42 / EG)

Elektromagnetische Verträglichkeit
(2014 / 30 / EU)

RoHS Richtlinie
(2011 / 65 / EU)*

*Die alleinige Verantwortung für die Ausstellung dieser Konformitätserklärung trägt der Hersteller. Der oben beschriebene Gegenstand der Erklärung erfüllt die Vorschriften der Richtlinie 2011/65/EU des Europäischen Parlaments und des Rates vom 8. Juni 2011 zur Beschränkung der Verwendung bestimmter gefährlicher Stoffe in Elektro- und Elektronikgeräten.

Angewandte harmonisierte Normen:

EN 62841-1:2015

EN 62841-2-5:2014

EN 60745-2-22:2011+A11

EN 55014-1:2006+A1+A2

EN 55014-1:2017

EN 55014-2:2015

EN 61000-3-2:2014

EN 61000-3-3:2013

EN 50581:2012

Typ / Gerätebezeichnung: Tauchsäge PTS 710 A2

Herstellungsjahr: 11 - 2019

Seriennummer: IAN 332000_1907

Bochum, 04.12.2019

CE

Semi Uguzlu

- Qualitätsmanager -

Technische Änderungen im Sinne der Weiterentwicklung sind vorbehalten.

KOMPERNASS HANDELS GMBH
BURGSTRASSE 21
44867 BOCHUM
GERMANY
www.kompernass.com

Informationsstatus · Stan informacji · Stand der Informationen:
01 / 2020 · Ident.-No.: PTS710A2-122019-1

IAN 332000_1907