KOMPERNASS GMBH
Burgstraße 21
D-44867 Bochum
www.kompernass.com

Last Information Update · Stanje informacij · Stav informací
Stav informácií · Stand der Informationen:
02 / 2012 · Ident.-No.: SAS7.4LIA1122011-3

SILVERCREST®

LI-ION RECHARGEABLE HANDHELD VACUUM CLEANER SAS 7.4 LI A1

GB
LI-ION RECHARGEABLE HANDHELD VACUUM CLEANER
Operating instructions

CZ
RUČNÍ VYSAVAČ S LI-ION AKUMULÁTOREM
Návod k obsluze

DE AT CH
LI-ION-AKKU-HANDSTAUBSAUGER
Bedienungsanleitung

SI
LI-ION AKUMULATORSKI SESALNIK
Navodila za uporabo

SK
RUČNÝ VYSÁVAČ S LÍTIUM-IÓNOVOU BATÉRIOU
Návod na obsluhu

GB
Before reading, unfold the page containing the illustrations and familiarise yourself with all functions of the device.

SI
Pred branjem odprite stran s slikami in se nato seznanite z vsemi funkcijami naprave.

CZ
Před čtením si otevřete stranu s obrázky a potom se seznamte se všemi funkcemi přístroje.

SK
Pred čítaním si odklopte stranu s obrázkami a potom sa oboznámte so všetkými funkciami prístroja.

DE AT CH
Klappen Sie vor dem Lesen die Seite mit den Abbildungen aus und machen Sie sich anschließend mit allen Funktionen des Gerätes vertraut.

GB	Operating instructions	Page	1
SI	Navodila za uporabo	Stran	9
CZ	Návod k obsluze	Strana	17
SK	Návod na obsluhu	Strana	25
DE / AT / CH	Bedienungsanleitung	Seite	33

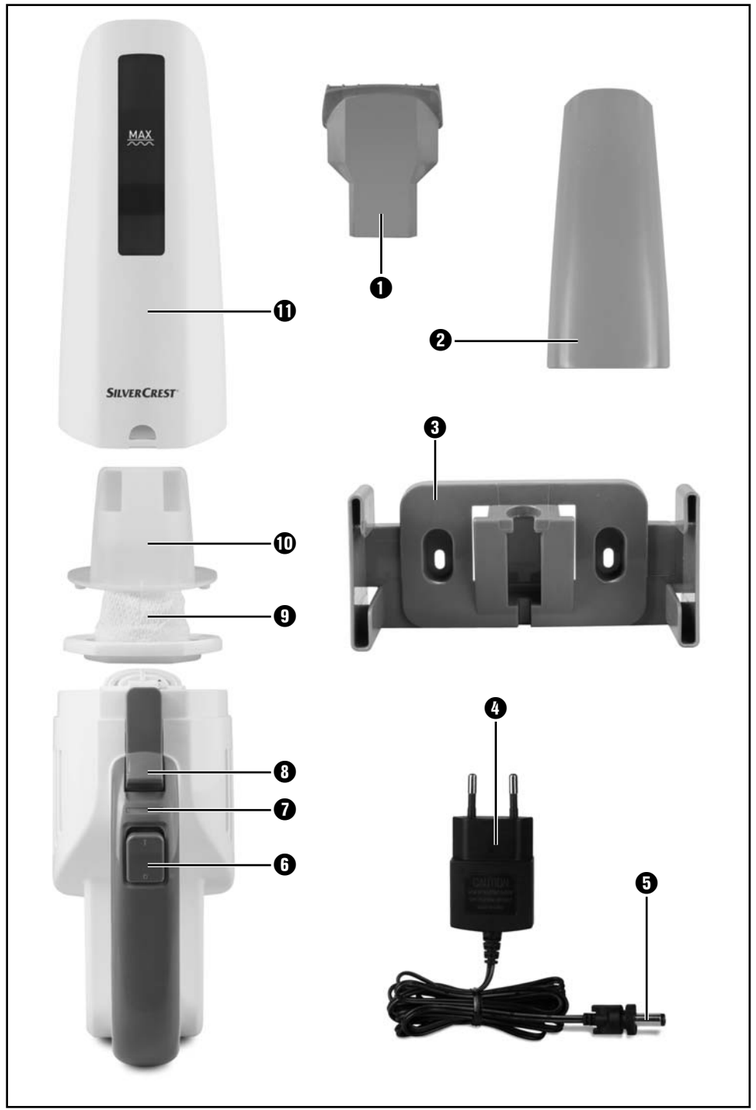
MAX
SILVERCREST
1
2
3
4
5
6
7
8
9
10
11

Content Page

Intended Usage	2
Important safety instructions	2
Items supplied	3
Appliance description	3
Technical data	4
Information about the batteries	4
Installation of the wall holder	4
Charging	5
Operation	5
Cleaning	6
Disposal	6
Warranty and Service	7
Importer	7

Read the operating instructions carefully before using the device for the first time and preserve this booklet for later reference. Pass this manual on to whoever might acquire the device at a future date.

Li-Ion Rechargeable Handheld Vacuum Cleaner

Congratulations on the purchase of your new appliance.
You have clearly decided in favour of a quality product. These operating instructions are a part of this product. They contain important information in regard to safety, use and disposal. Before using the product, familiarise yourself with all of these operating and safety instructions. Use the product only as described and only for the specified areas of application. In addition, pass these documents on, together with the product, to any future owner.

Intended Usage

This cordless hand-held vacuum cleaner may only be used to vacuum dry or wet surfaces resp. dry or wet materials and fluids. People or animals may not be vacuumed with this appliance. Any other usage of, or modification to, the appliance is deemed to be improper usage and carries the risk of serious personal injury. The manufacturer accepts no liability for damages that result from improper use of the appliance or are caused by the incorrect operation of it. The appliance is not intended for commercial use.

Important safety instructions

⚠ *To avoid potentially fatal electric shocks:*

- Do not charge or use the appliance outdoors.
- Never use the hand vacuum cleaner if the cable, plug or casing are damaged.
- To avoid risks, arrange for damaged power cables and/or plugs to be replaced as soon as possible by a qualified specialist or by our Customer Services.
- Arrange for repairs to be carried out only by specialist workshops. Under no circumstances should you open the appliance yourself. Interferences that are not carried out by a specialist workshop could lead to physical injuries.
- Before switching the hand vacuum cleaner on, ensure that the mains voltage corresponds to the voltage indicated in the technical data for the appliance.
- Never touch the power supply or the appliance with wet or damp hands.
- Do not use the power adapter with an extension cable; connect the power adapter directly to a power socket.

⚠ *To avoid the risk of injury:*

- Do not change any accessories while the appliance is switched on.
- Do not use the hand vacuum for vacuuming up sharp objects or glass shards.
- Never vacuum up burning matches, glowing ashes or cigarette butts.
- Do not use the hand vacuum for vacuuming up chemical products, stone dust, gypsum, cement or similar particles.
- This appliance is not suitable for use with inflammable and explosive substances or chemical and aggressive liquids.
- Always store the appliance indoors. To prevent accidents, keep the appliance in a dry location when not in use.
- Under extreme conditions, leaks in the battery cells may occur. In the event that battery fluid comes into contact with skin or eyes, the affected area must be rinsed off with water immediately. Contact a physician.

Tips for safety:

- This appliance is not intended for use by individuals (including children) with restricted physical, physiological or intellectual abilities or deficiences in experience and/or knowledge unless they are supervised by a person responsible for their safety or receive from this person instruction in how the appliance is to be used. Children should be supervised to ensure that they do not play with the appliance.
- Use only accessory parts recommended by the manufacturer.
- The power adapter may not be used for other purposes. Never carry the wall holder or the power adapter by the cable. Do not pull on the cable when you want to move the appliance.
- Always grip the power plug to disconnect the appliance from the power supply.
- Always be sure to keep the hand vacuum away from heating elements, ovens or other heated appliances and surfaces.
- Always make certain that the ventilation slits are open. A blocked ventilation circuit can result in overheating and damage to the appliance.
- This product contains rechargeable batteries. Do not thow the batteries into a fire and do not subject them to high temperatures.
  There is the risk of an explosion!
- Take special care when using the hand vacuum on stairs.
- Do not use the hand vacuum without the dust filter inserted.
- Do not use the power adapter for a different product and do not attempt to charge this appliance with a different charging station. Use only the charging station supplied with this appliance.
- Never try to recharge non-rechargeable batteries.

Items supplied

Handheld Vacuum Cleaner
Crevice tool
Wet suction nozzle
Wall holder
Assembly material
Power transformer
Operating instructions

Check the items supplied directly after unpacking for completeness. Remove all packaging materials from the appliance, especially the protective cap over the on/off switch.

Appliance description

❶ Wet suction nozzle
❷ Crevice nozzle
❸ Wall holder
❹ Power adapter
❺ Barrel plug
❻ On/Off switch
❼ Charge indicator lamp
❽ Unlocking button
❾ Dust filter bag
❿ Dust filter
⓫ Dirt container

ⓘ *Note:*

This appliance is supplied with non-charged batteries. The batteries must be charged for 24 hours before the first use.

Technical data

Power adapter ❹	
Input voltage /	
- current:	100 - 240 V ~, 50/60 Hz 200 mA
Output voltage/	
- current:	9,6 V ⎓ / 300 mA
Protection class:	II / ⧈
Type designation:	HD-096A030-EU

Appliance

Input voltage /	
- current:	9.6 V ⎓ / 300 mA

Batteries

Capacity:	1300 mAh
Batteries:	7,4 V (2 x 3.7 V Lithium-Ion Batteries)

Information about the batteries

1. This hand-held vacuum cleaner is powered by rechargeable lithium-ion batteries.
   Before using the cableless hand vacuum cleaner for the first time, the batteries must be charged for at least 24 hours.
2. The batteries reach their full capacity after a charging period of 24 hours. For care of the batteries we recommend the following: after the batteries are charged, remove the power adapter ❹ from the mains power socket. Reconnect the power adapter ❹ again with the mains power socket when the suction power of the appliance is noticeably weaker.

Installation of the wall holder

⚠ ***Mortal danger!***

Ensure that there are no power cables or other conduits or pipes in the wall at the location where you intend to bore the holes for the wall holder ❸.
It would be a potentially fatal risk to bore into a current carrying electric cable!

1. Place the barrel plug ❺ of the power adapter ❹ into the wall holder ❸ as shown in the diagramme. Secure the barrel plug ❺ by turning it.

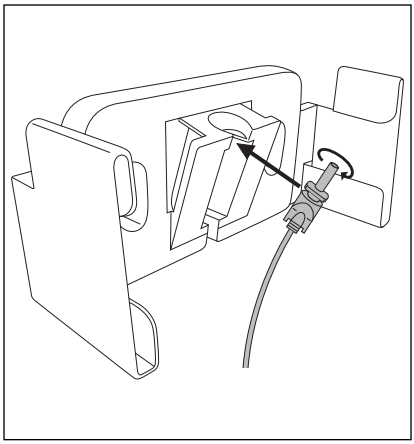

2. Select a suitable installation location for the wall holder ❸: It should present no problem with taking the hand vacuum cleaner out of it and a mains power socket for the power adapter ❹ must be accessible.
3. Bore two holes with a spacing of approx. 68 mm. Use the wall holder ❸ to mark the boreholes: this will ensure the spacing is correct. The boreholes must be suitable for 5 mm wallplugs.
4. Insert the wallplugs into the boreholes and, using the screws, firmly screw the wall holder ❸ to the wall.
5. You can place the nozzles on the lateral accessories holder.
6. Connect the power adapter ❹ to a mains power socket.

Charging

ⓘ *Note:*

Check to ensure that the on/off switch ❻ has been slid back (to the position "0") before starting the charging process.

- Place the hand vacuum cleaner from above into the wall holder ❸, so that the barrel plug ❺ slips into the socket on the hand vacuum cleaner. The charge indicator lamp ❼ glows red and the charging process begins.

⚠ *Important!*

- When the hand vacuum again has enough energy to vacuum, the charge indicator lamp ❼ glows green. This does not mean that the batteries are fully charged. When the charge indicator lamp ❼ glows green, it means the batteries are charged to about 80%.
- When charging is complete, which with fully discharged batteries can take approx. 5 hours, the appliance automatically switches to a trickle charge (maintenance function). Nevertheless, in order to avoid possible damage to the batteries, do not leave the appliance permanently connected to the power adapter ❹.
- First recharge the batteries when the suction power of the hand vacuum cleaner is noticeably weaker and the charge indicator light ❼ green is blinking.

ⓘ *Note:*

The hand vacuum cleaner can also be charged directly via the power adapter ❹. For this, remove the barrel plug ❺ with a slight twist from the wall holder ❸ and insert it into the socket on the hand vacuum cleaner.

Operation

⚠ *Warning!*

The suction opening must always be open and unblocked. Blockages lead to overheating and damage to the motor.

ⓘ *Tips:*

- Make certain that the dust filter ❿ is always inserted before using the appliance.
- As the maximum, suck up only as much liquid as will fill the dirt container ⓫ to the MAX mark.

1. Take the hand vacuum cleaner from the wall holder ❸ or, if you do not use the wall holder ❸, remove the barrel plug ❺ from the socket.
2. If required, place the appropriate nozzle into the suction opening:
   - the crevice nozzle ❷, to clean narrow and difficult to reach locations.
   - the wet suction nozzle ❶ to vacuum liquids up.

ⓘ *Note:*

After you have vacuumed up liquids, immediately clean the dirt container ⓫.
Otherwise bacteria and microbes could form in it!
Ensure that the dust filter bag ❾ is completely dry before using the appliance again.

3. To switch the appliance on, slide the on/off switch ❻ forwards. The charge indicator lamp ❼ lights up green.
4. When you have finished using it, slide the on/off switch ❻ to the rear.

ⓘ *Note:*

Place the hand vaccum cleaner into the wall holder ❸ and start the charging process when the suction power is noticeably weaker and the charge indicator light ❼ green is blinking.

Cleaning

To achieve the best results, empty the dirt container ⓫ and clean the dust filter ⓪ after every use.

⚠ *Important!*

Do not use aggressive, chemical or abrasive cleaning agents. These could damage the surfaces of the appliance.

1. To open the dirt container ⓫, press the unlocking button ❽ and remove the dirt container ⓫.
2. Remove the dust filter ⓪ from the dirt container ⓫.
3. Empty the dirt container ⓫.
4. Pull the dust filter bag ❾ with its mounting out of the dust filter ⓪.
5. Rinse the dust filter bag ❾ in cold water and then wait until it is completely dry again before you place it back into the dust filter ⓪. Do not dry it with hot air.
6. Place the dust filter ⓪ back into the dirt container ⓫. Ensure that the dust filter ⓪ is seated squarely and that the rubber lip seals the dirt container ⓫.
7. Replace the dirt container ⓫ back onto the motor block:
   - Push the plastic nose on the underside of the hand vacuum cleaner into the recess on the dirt container ⓫.
   - Press the unlocking button ❽ and, at the same time, slide the dirt container ⓫ onto the motor block.
   - Release the unlocking button ❽ so that the restraint grips into the recess. The dirt container ⓫ now sits firmly on the motor block.
8. Clean the housing and both nozzles with a lightly moistened cloth. For stubborn soiling use a mild detergent on the cloth.
9. Dry all parts thoroughly before reusing the appliance or putting it into storage.

Disposal

Do not dispose of this appliance in your normal domestic waste. This product is subject to the provisions of European Directive 2002/96/EC.

The appliance and the batteries must be disposed of separately.

1. Unscrew all the cross-head screws on the motor block and take it apart.
2. Cut the connection cable from the battery and remove the battery from the appliance.

Dispose of the appliance through an approved disposal centre or at your community waste facility. Observe the currently applicable regulations.
In a case of doubt, please contact your waste disposal centre.

Disposal of batteries/cells

Used batteries/cells may not be disposed of in household waste. Every consumer is statutorily obliged to dispose of batteries at a collection site of his community/city district or at a retail store.
The purpose of this obligation is to ensure that batteries are disposed of in a non-polluting manner. Only dispose of batteries/cells when they are fully discharged.

Dispose of all packaging materials in an environmentally friendly manner.

Warranty and Service

The warranty for this appliance is for 3 years from the date of purchase. The appliance has been manufactured with care and meticulously examined before delivery. Please retain your receipt as proof of purchase. In the event of a warranty claim, please make contact by telephone with our Service Department. Only in this way can a post-free despatch for your goods be assured.

The warranty covers only claims for material and maufacturing defects, but not for transport damage, for wearing parts or for damage to fragile components, e.g. buttons or batteries. This product is for private use only and is not intended for commercial use. The warranty is void in the case of abusive and improper handling, use of force and internal tampering not carried out by our authorized service branch. Your statutory rights are not restricted in any way by this warranty.

The warranty period will not be extended by repairs made under warranty. This applies also to replaced and repaired parts. Any damage and defects extant on purchase must be reported immediately after unpacking the appliance, at the latest, two days after the purchase date. Repairs made after the expiration of the warranty period are subject to payment.

GB Service Great Britain

Tel.: 0871 5000 720 (£ 0.10/Min.)

E-Mail: kompernass@lidl.co.uk

IAN 73540

IE Service Ireland

Tel.: 1890 930 034

(0,08 EUR/Min., (peak))

(0,06 EUR/Min., (off peak))

E-Mail: kompernass@lidl.ie

IAN 73540

Importer

KOMPERNASS GMBH

BURGSTRASSE 21

44867 BOCHUM, GERMANY

www.kompernass.com

Kazalo vsebine Stran

Predvidena uporaba	10
Pomembni varnostni napotki	10
Vsebina kompleta	11
Opis naprave	11
Tehnični podatki	12
Informacije o akumulatorjih	12
Montaža stenskega držala	12
Polnjenje	13
Uporaba	13
Čiščenje	14
Odstranitev	14
Garancijski list	15
Proizvajalec	15

Pred prvo uporabo ta navodila skrbno preberite in jih shranite za poznejšo uporabo. Ob predaji naprave tretji osebi zraven priložite tudi navodila za uporabo.

Li-Ion akumulatorski sesalnik

Iskrene čestitke ob nakupu vaše nove naprave. Odločili ste se za kakovosten izdelek. Ta navodila za uporabo so sestavni del vašega izdelka. Vsebujejo pomembne napotke za njegovo varnost, uporabo in odstranitev. Preden izdelek začnete uporabljati, si preberite vse napotke za njegovo varno uporabo. Izdelek uporabljajte samo na opisani način in le za navedena področja uporabe. Ob predaji naprave tretji osebi zraven priložite tudi vso dokumentacijo.

Predvidena uporaba

Baterijski ročni sesalnik se sme uporabljati samo za sesanje suhih ali mokrih površin oziroma suhih ali mokrih materialov za sesanje in tekočin. Ljudi ali živali se s to napravo ne sme posesati. Vsaka druga vrsta uporabe ali sprememba naprave velja za nepredvideno in pomeni bistveno nevarnost nezgod. Proizvajalec ne odgovarja za škodo, ki bi nastala zaradi nepredvidene ali napačne uporabe. Naprava ni predvidena za obrtno uporabo.

Pomembni varnostni napotki

⚠ *Da se izognete smrtni nevarnosti zaradi električnega udara:*

- Naprave ne polnite ali uporabljajte na prostem.
- Ročnega sesalnika nikoli ne uporabljajte, če so kabel, vtič ali ohišje poškodovani.
- Poškodovane omrežne vtiče ali omrežne kable naj vam takoj zamenja pooblaščeno strokovno osebje, da se izognete nevarnosti.
- Napravo dajte v popravilo ustreznemu strokovnemu servisu. Naprave nikoli ne odpirajte sami. Posegi, ki jih ni izvedlo strokovno podjetje, lahko privedejo do poškodb.
- Pred vklopom naprave se prepričajte, da napetost, navedena v tehničnih podatkih naprave, odgovarja omrežni napetosti.
- Omrežnega napajalnika ali naprave nikoli ne prijemajte z mokrimi rokami.
- Omrežnega napajalnika ne uporabljajte s podaljškom za kabel, temveč omrežni napajalnik neposredno priključite v vtičnico.

⚠ *Preprečevanje nevarnosti poškodb:*

- Med delovanjem naprave ne zamenjujte delov pribora.
- Ročnega sesalnika ne uporabljajte za sesanje ostrih predmetov ali črepinj.
- Nikoli ne sesajte gorečih vžigalic, tlečega pepela ali cigaretnih ogorkov.
- Ročnega sesalnika ne uporabljajte za sesanje kemičnih izdelkov, kamnitega praha, mavca, cementa ali drugih podobnih delcev.
- Naprava ni primerna za vnetljive in eksplozivne snovi ali kemične in agresivne tekočine.
- Napravo zmeraj hranite v zaprtih prostorih. Za preprečevanje nezgod napravo po uporabi shranite na suhem kraju.
- Pod ekstremnimi pogoji lahko pride do nastanka mest puščanja na celicah akumulatorja. Ob stiku tekočine s kožo ali očmi je treba prizadeto mesto takoj splahniti s čisto vodo. Pojdite k zdravniku.

Tako ravnate varno:

- Ta izdelek ni namenjen temu, da bi ga uporabljale osebe (tudi otroci ne) z omejenimi fizičnimi, zaznavnimi ali duševnimi sposobnostmi ali s pomanjkljivimi izkušnjami in/ali znanjem, razen pod nadzorom osebe, ki je zanje odgovorna ali jim je dala navodila v zvezi z uporabo izdelka. Otroke je treba nadzorovati, da preprečite igro z napravo.

- Uporabljajte samo dele pribora, ki jih priporoča proizvajalec.
- Omrežni napajalnik se ne sme uporabljati za druge namene. Stenskega držala ali omrežnega napajalnika nikoli ne prenašajte z držanjem za kabel. Ne vlecite za kabel, če napravo želite premakniti.
- Zmeraj primite za omrežni vtič, da napravo ločite od oskrbe s tokom.
- Nujno pazite, da ročnega sesalnika ne odložite poleg radiatorjev, peči ali drugih segretih naprav ali površin.
- Zmeraj preverite, ali so prezračevalne reže proste. Blokiran krogotok zraka lahko privede do pregretja in poškodbe naprave.
- Ta izdelek vsebuje akumulatorje za polnjenje. Akumulatorjev ne vrzite v ogenj in jih ne izpostavljajte visokim temperaturam.
  Obstaja nevarnost eksplozije!
- Bodite še posebej pozorni, ko ročni sesalnik uporabljate na stopnicah.
- Ročnega sesalnika ne uporabljajte brez vstavljenega filtra za prah.
- Omrežnega napajalnika ne uporabljajte za kakšen drug proizvod in ne poskušajte te naprave polniti z drugo polnilno postajo. Uporabljajte samo omrežni napajalnik, priložen tej napravi.
- Nikoli ne poskušajte polniti **baterij, ki niso namenjene za polnjenje.**

Vsebina kompleta

Baterijski ročni sesalnik
Šoba za reže
Šoba za mokro sesanje
Stensko držalo
Montažni material
Omrežni napajalnik
Navodila za uporabo

Takoj po razpakiranju preverite celotnost vsebine kompleta. Odstranite ves embalažni material z naprave, še posebej zaščitni pokrov nad stikalom za vklop/izklop.

Opis naprave

❶ Šoba za mokro sesanje
❷ Šoba za reže
❸ Stensko držalo
❹ Omrežni napajalnik
❺ Votli vtič
❻ Stikalo za vklop/izklop
❼ Kontrolna lučka polnjenja
❽ Tipka za sprostitev
❾ Vrečka filtra za prah
❿ Filter za prah
⓫ Zbiralnik umazanije

ⓘ ***Napotek:***

Naprava se dobavi s praznimi akumulatorji. Pred prvo uporabo je akumulatorje najprej treba polniti 24 ur.

Tehnični podatki

Omrežni napajalnik ❹

Vhodna napetost/ - tok:	100 - 240 V ~, 50/60 Hz 200 mA
Izhodna napetost/ - tok:	9,6 V ⎓ / 300 mA
Razred zaščite:	II/ ⧈
Oznaka tipa:	HD-096A030-EU

Naprava

Vhodna napetost/ - tok:	9,6 V⎓/300 mA

Akumulatorji

Kapaciteta:	1300 mAh
Akumulator:	7,4 V (2 x 3,7 V litijev akumulator)

Informacije o akumulatorjih

1. Ročni sesalnik za prah se napaja z litijevimi akumulatorji, ki se lahko ponovno napolnijo. Preden ročni sesalnik uporabite prvič, morate akumulatorje polniti najmanj 24 ur.
2. Akumulatorji svojo polno kapaciteto dosežejo po času polnjenja 24 ur. Za vzdrževanje akumulatorjev vam priporočamo naslednje: ko so ti napolnjeni, omrežni napajalnik ❹ potegnite iz omrežne vtičnice. Omrežni napajalnik ❹ v omrežno vtičnico priključite šele, ko se sesalna moč naprave bistveno zmanjša.

Montaža stenskega držala

⚠ ***Smrtna nevarnost!***

Zagotovite, da se v steni ne nahajajo električni kabli ali druge napeljave ter cevi, in sicer na mestu, kjer želite izvrtati luknje za stensko držalo ❸. Če navrtate električno napeljavo pod tokom, s tem povzročite smrtno nevarnost!

1. Vstavite votli vtič ❺ omrežnega napajalnika ❹ v stensko držalo ❸, kot je prikazano na spodnji sliki. Votli vtič ❺ pritrdite, tako da ga zasukate.

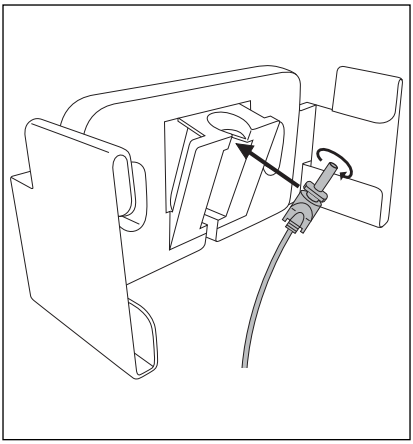

2. Za stensko držalo ❸ poiščite primerno mesto za montažo: pomembno je, da ročni sesalnik lahko brez težav potegnete iz držala, za omrežni napajalnik ❹ pa mora biti v bližini na razpolago dostopna omrežna vtičnica.
3. Izvrtajte dve luknji v razdalji ca. 68 mm. Uporabite stensko držalo ❸ za zarisovanje lukenj: tako je razdalja pravilno določena. Izvrtati morate dve luknji, primerni za 5mm stenske vložke.
4. Stenske vložke vtaknite v izvrtine in stensko držalo ❸ privijte s pomočjo vijakov.
5. Šobe lahko nataknete na stranska držala za pribor.
6. Vtaknite omrežni napajalnik ❹ v omrežno vtičnico.

Polnjenje

ⓘ *Napotek:*

Prepričajte se, da je stikalo za vklop/izklop ❻ potisnjeno nazaj (v položaj „0"), preden začnete s polnjenjem.

- Ročni sesalnik za prah od zgoraj vstavite v stensko držalo ❸, tako da votli vtič ❺ zdrsne v vtičnico na ročnem sesalniku.
  Kontrolna lučka polnjenja ❼ zasveti rdeče in postopek polnjenja se začne.

⚠ *Pomembno:*

- Ko ima ročni sesalnik spet dovolj energije za sesanje, kontrolna lučka polnjenja ❼ sveti zeleno. To ne pomeni, da so akumulatorji dokončno napolnjeni. Ko kontrolna lučka polnjenja ❼ zasveti zeleno, so akumulatorji napolnjeni do pribl. 80 %.
- Ko je postopek polnjenja zaključen, ta lahko pri popolnoma praznih akumulatorjih traja od pribl. 5 ur, potem se naprava samodejno preklopi v način ohranjanja polnitve (funkcija nege). Vseeno naprave ne puščajte trajno priključene na omrežnem napajalniku ❹, da se izognete morebitnim poškodbam akumulatorjev.
- Akumulatorje ponovno napolnite šele, ko sesalna zmogljivost ročnega sesalnika za prah postane opazno šibkejša in kontrolna lučka polnjenja ❼ utripa zeleno.

ⓘ *Napotek:*

Ročni sesalnik lahko polnite tudi neposredno s pomočjo omrežnega napajalnika ❹. V ta namen votli vtič ❺ z rahlim obratom odstranite iz stenskega držala ❸ in ga vtaknite v vtičnico na ročnem sesalniku.

Uporaba

⚠ *Pozor:*

Sesalna odprtina mora biti ves čas prosta in ne sme biti zamašena. Zamašitve privedejo do pregretja in poškodbe motorja.

ⓘ *Napotki:*

- Pazite na to, da je filter za prah ❿ zmeraj vstavljen, preden napravo uporabite.
- Posesajte samo toliko tekočine, da je zbiralnik umazanije ⓫ napolnjen največ do oznake MAX.

1. Ročni sesalnik vzemite iz stenskega držala ❸, oziroma, če stenskega držala ❸ ne uporabljate, votli vtič ❺ potegnite iz vtičnice.
2. Po želji vstavite primerno šobo v sesalno odprtino:
   - šobo za reže ❷ za čiščenje tesnih, nedostopnih mest.
   - šobo za mokro sesanje ❶ za sesanje tekočin.

ⓘ *Napotek:*

Potem ko ste posesali tekočine, takoj očistite zbiralnik umazanije ⓫.
Drugače pride do razvoja bakterij in klic! Pazite na to, da je vrečka filtra za prah ❾ popolnoma suha, preden napravo začnete ponovno uporabljati.

3. Za vklop naprave potisnite stikalo za vklop/izklop ❻ naprej. Kontrolna lučka polnjenja ❼ zasveti zeleno.
4. Po uporabi stikalo za vklop/izklop ❻ potisnite nazaj.

ⓘ *Napotek:*

Ročni sesalnik za prah namestite v stensko držalo ❸ in začnite s postopkom polnjenja, ko sesalna zmogljivost postane opazno šibkejša in kontrolna lučka polnjenja ❼ utripa zeleno.

Čiščenje

Za najboljše rezultate zbiralnik umazanije ⓫ spraznite in očistite filter za prah ⓪ po vsaki uporabi.

⚠ *Pomembno:*

Za čiščenje ne uporabljajte nobenih agresivnih, kemičnih ali ostrih sredstev. Taka sredstva poškodujejo površino naprave.

1. Za odpiranje zbiralnika umazanije ⓫ pritisnite tipko za sprostitev ❽ in zbiralnik umazanije ⓫ odstranite.
2. Filter za prah ⓪ vzemite iz zbiralnika umazanije ⓫.
3. Zbiralnik umazanije ⓫ spraznite.
4. Potegnite vrečko filtra za prah ❾ s pripadajočim držalom iz filtra za prah ⓪.
5. Vrečko filtra za prah ❾ splahnite v mrzli vodi in počakajte, da se v celoti posuši, preden jo ponovno vstavite v filter za prah ⓪. Vrečke ne sušite z vročim zrakom.
6. Filter za prah ⓪ ponovno vstavite v zbiralnik umazanije ⓫. Pazite na to, da je filter za prah ⓪ vstavljen ravno in da gumijast rob zatesni zbiralnik umazanije ⓫.
7. Zbiralnik umazanije ⓫ ponovno namestite na motorni blok:
   - Potisnite plastični nastavek na spodnji strani ročnega sesalnika v odprtino na zbiralniku umazanije ⓫.
   - Pritisnite tipko za sprostitev ❽ in istočasno potisnite zbiralnik umazanije ⓫ na motorni blok.
   - Tipko za sprostitev ❽ spustite, tako da zapora seže v odprtino. Zbiralnik umazanije ⓫ je sedaj trdno pritrjen na motorni blok.
8. Ohišje in obe šobi očistite z rahlo navlaženo krpo. V primeru trdovratne umazanije na krpo dajte še blago sredstvo za čiščenje.
9. Vse dele temeljito obrišite, preden napravo ponovno uporabite ali shranite.

Odstranitev

Naprave nikakor ne odvrzite v običajne hišne smeti. Za ta izdelek velja evropska direktiva 2002/96/EC.

Napravo in akumulator morate odstraniti ločeno drug od drugega.

1. V ta namen odvijte vse križne vijake na motornem bloku in tega razstavite.
2. Odrežite priključni kabel akumulatorja in akumulator vzemite iz naprave.

Napravo oddajte pri podjetju, registriranem za predelavo odpadkov, ali pri svojem komunalnem podjetju za predelavo odpadkov.
Upoštevajte trenutno veljavne predpise.
V primeru dvoma se obrnite na svoje podjetje za predelavo odpadkov.

Odstranitev baterij in akumulatorjev

Baterij/akumulatorjev ne smete odvreči v hišne smeti. Vsak potrošnik je po zakonu dolžan, baterije/akumulatorje oddajati na ustreznem zbirališču v svoji občini/četrti ali v trgovini.
Ta obveza služi temu, da se baterije/akumulatorji lahko oddajo za okolju prijazno odstranjevanje. Baterije/akumulatorje oddajajte le v izpraznjenem stanju.

Embalažo oddajte za okolju primerno odstranitev.

Garancijski list

1. S tem garancijskim listom jamčimo Kompernass GmbH, da bo izdelek v garancijskem roku ob normalni in pravilni uporabi brezhibno deloval in se zavezujemo, da bomo ob izpolnjenih spodaj navedenih pogojih odpravili morebitne pomanjkljivosti in okvare zaradi napak v materialu ali izdelavi oz. po svoji presoji izdelek zamenjali ali vrnili kupnino.
2. Garancijski rok za proizvod je 3 leta od dneva nabave.
3. Kupec je dolžan okvaro javiti pooblaščenemu servisu oz. se informirati o nadaljnih postopkih na zgoraj navedeni telefonski številki. Svetujemo vam, da pred tem natančno preberete navodila o sestavi in uporabi izdelka.
4. Kupec je dolžan pooblaščenemu servisu predložiti garancijski list in račun, kot potrdilo in dokazilo o nakupu.
5. V primeru, da proizvod popravlja nepooblaščeni servis ali oseba, kupec ne more uveljavljati zahtevkov iz te garancije.
6. Vzroki za okvaro oz. nedelovanje izdelka morajo biti lastnosti stvari same, in ne vzroki, ki so zunaj proizvajalčeve oz. prodajalčeve sfere. Kupec ne more uveljavljati zahtevkov iz te garancije, če se ni držal priloženih navodil za sestavo in uporabo izdelka ali, če je izdelek kakorkoli spremenjen ali nepravilno vzdrževan.
7. Jamčimo servisiranje in rezervne dele za dobo, ki je minimalno zahtevana s strani zakonodaje.
8. Obrabni deli oz. potrošni material so izvzeti iz garancije.
9. Vsi potrebni podatki za uveljaljanje garancije se nahajajo na dveh ločenih dokumentih (garancijski list, račun).

Prodajalec:
Lidl d.o.o.k.d., Žeje pri Komendi 100,
SI-1218 Komenda

(SI) **Servis Slovenija**
Tel.: 080080917
E-Mail: kompernass@lidl.si

IAN 73540

Proizvajalec

KOMPERNASS GMBH
BURGSTRASSE 21
44867 BOCHUM, GERMANY

www.kompernass.com

Obsah Strana

Účel použití	18
Důležitá bezpečnostní upozornění	18
Obsah dodávky	19
Popis přístroje	19
Technické údaje	20
Informace k akumulátorům	20
Montáž držáku na stěnu	20
Nabíjení	21
Obsluha	21
Čištění	22
Likvidace	22
Záruka a servis	23
Dovozce	23

Před prvním použitím si pozorně přečtěte návod k obsluze a uschovejte jej pro pozdější potřebu. Při předávání zařízení třetím osobám předejte i tento návod.

Ruční vysavač s Li-Ion akumulátorem

Gratulujeme Vám k zakoupení nového přístroje. Vaším nákupem jste si vybrali kvalitní výrobek. Návod k obsluze je součástí tohoto výrobku. Obsahuje důležité pokyny a upozornění ohledně bezpečnosti, použití a likvidace. Před použitím výrobku si dobře přečtěte provozní a bezpečnostní pokyny. Výrobek používejte pouze předepsaným způsobem a v uvedených oblastech použití. Při předávání výrobku třetím osobám předávejte i tyto podklady.

Účel použití

Ruční aku vysavač se smí používat k vysávání suchých nebo mokrých povrchů resp. pro suché nebo mokré odsávání nebo kapalin. Prach z lidí a zvířat se nesmí tímto přístrojem vysávat. Jakékoli jiné použití nebo úprava přístroje jsou zakázány a představují závažné nebezpečí poranění. Výrobce neodpovídá za škody vzniklé použitím k jinému účelu nebo za škody vzniklé nesprávnou obsluhou.
Přístroj není určen pro průmyslové použití.

Důležitá bezpečnostní upozornění

⚠ *Abyste zabránili nebezpečí ohrožení života elektrickým proudem:*

- Nenabíjejte, resp. nepoužívejte přístroj venku.
- Ruční vysavač nikdy nepoužívejte, je-li poškozen kabel, zástrčka nebo tělo přístroje.
- Poškozenou napájecí zástrčku nebo napájecí kabel nechte okamžitě vyměnit autorizovaným odborným personálem, aby se tak zabránilo nebezpečí.
- Opravy nechte provádět pouze odbornou firmou. Za žádných okolností přístroj neotvírejte. Zásahy a opravy, které nebyly prováděny odbornou firmou, mohou vést ke zranění.
- Před zapnutím přístroje se sami přesvědčte o tom, zda napětí, uvedené v technických údajích přístroje, odpovídá napětí ve Vaší síti.
- Nedotýkejte se adaptéru nebo přístroje mokrýma nebo vlhkýma rukama.
- Nepoužívejte adaptér s prodlužovacím kabelem, spojte adaptér přímo se zásuvkou.

⚠ *Abyste se vyhnuli nebezpečí poranění:*

- Nevyměňujte příslušenství na přístroji, dokud je vysavač v provozu.
- Nepoužívejte ruční vysavač k vysávání špičatých předmětů nebo skleněných střepů.
- Nikdy nevysávejte hořící zápalky, žhavý popel nebo cigaretové nedopalky.
- Nepoužívejte ruční vysavač k vysávání chemických produktů, kamenného prachu, sádry, cementu nebo jiných podobných částic.
- Přístroj není vhodný pro vysávání hořlavých a výbušných látek a ani pro vysávání chemických a žíravých kapalin.
- Přístroj uchovávejte vždy v uzavřených místnostech. Abyste zabránili nehodám, uchovávejte přístroj po použití na suchém místě.
- Za extrémních podmínek mohou akumulátorové články vytéct. Při zasažení očí nebo kůže kapalinou musí být zasažené místo ihned vypláchnuto, resp. opláchnuto čistou vodou. Vyhledejte lékaře.

Bezpečnostní pokyny:

- Tento přístroj není určen k tomu, aby jej používaly osoby (včetně dětí), které mají omezené fyzické, senzorické nebo duševní schopnosti či nedostatek zkušeností a/nebo znalostí, ledaže by jej používaly pod bezpečnostním dohledem zodpovědné osoby nebo by od ní obdržely pokyny, jak přístroj používat. Děti by měly být pod dohledem, abyste měli jistotu, že si s přístrojem nehrají.

- Používejte jen příslušenství doporučené výrobcem.
- Napájecí adaptér se nesmí používat pro jiné účely. Držák an stěnu nebo napájecí část nikdy nenoste na kabelu. Chcete-li přístroj přemístit, nikdy jej netahejte za kabel.
- Chcete-li přístroj odpojit od napájení, uchopte zástrčku a vytáhněte ji ze zásuvky.
- Bezpodmínečně dbejte na to, abyste ruční vysavač neodstavili vedle topných těles, pečicích trub nebo jiných zahřátých spotřebičů nebo ploch.
- Dbejte na to, aby větrací štěrbiny byly stále volné. Zablokovaný oběh vzduchu může vést k přehřátí a poškození přístroje.
- Tento výrobek obsahuje znovunabíjecí akumulátory. Neodhazujte akumulátory do ohně a nevystavujte je vysokým teplotám.
  Hrozí nebezpečí výbuchu!
- Postupujte velmi opatrně, používáte-li vysavač na schodech.
- Nepoužívejte vysavač bez nasazeného prachového filtru.
- Nepoužívejte adaptér pro jiný výrobek a nepokoušejte se nabíjet tento přístroj jinou nabíječkou. Používejte pouze napájecí adaptér dodaný s tímto přístrojem.
- Nikdy se nepokoušejte **opět nabíjet** nenabíjecí akumulátory.

Obsah dodávky

Ruční aku vysavač
Spárová hubice
Nasávací hubice zamokra
Držák na stěnu
Montážní materiál
Síťový adaptér
Návod k obsluze

Ihned po vybalení zkontrolujte rozsah dodávky na kompletnost. Odstraňte z přístroje všechen obalový materiál, zejména ochranné kryty přes zapínač/vypínač.

Popis přístroje

❶ nasávací hubice zamokra
❷ hubice
❸ držák na stěnu
❹ síťový adaptér
❺ nástrčná zástrčka
❻ přepínač zap/vyp
❼ kontrolka nabití
❽ uvolňovací tlačítko
❾ sáček pro prachový filtr
❿ prachový filtr
⓫ nádoba na nečistoty

ⓘ *Poznámka:*

Přístroj se dodává s nenabitými akumulátory. Před prvním použitím přístroje se akumulátory nejprve musí 24 hodin nabíjet.

Technické údaje

Síťový adaptér ❹

Vstupní napětívstupní proud:	100 - 240 V ~, 50/60 Hz 200 mA
Výstupní napětívýstupní proud:	9,6 V ⎓ / 300 mA
Třída ochrany:	II/⧈
Označení typu:	HD-096A030-EU

Přístroj

Vstupní napětívstupní proud:	9,6 V ⎓ / 300 mA

Akumulátory

Kapacita:	1300 mAh
Baterie:	7,4 V (2 x 3,7 V lithium-ionový akumulátor)

Informace k akumulátorům

1. Ruční vysavač je napájen dobíjecím lithium-iontovým akumulátorem.
   Než použijete ruční vysavač poprvé, musí se akumulátory nabíjet alespoň 24 hodin.
2. Akumulátory dosáhnou svou plnou kapacitu po době nabíjení 24 hodin. K péči akumulátorů doporučujeme následující: Poté, co jsou akumulátory úplně nabité, vytáhněte napájení ❹ z elektrické zásuvky. Napájení ❹ zastrčte opět do elektrické zásuvky až tehdá, když citelně poklesne sací výkon přístroje.

Montáž držáku na stěnu

⚠ ***Nebezpečí života!***

Ujistěte se, zda se ve stěně, do které chcete navrtat díry pro držák na stěnu ❸ nenachází žádná elektrická vedení nebo jiná vedení či potrubí. Hrozí nebezpečí života, jestli-že navrtáte vedení ,vedoucí proud!

1. Zastrčte nástrčnou zástrčku ❺ napájecího adaptéru ❹ do držáku na stěnu ❸ tak, jak je znázorněno na následujícím obrázku. Nástrčnou zástrčku ❺ upevněte zakroucením.

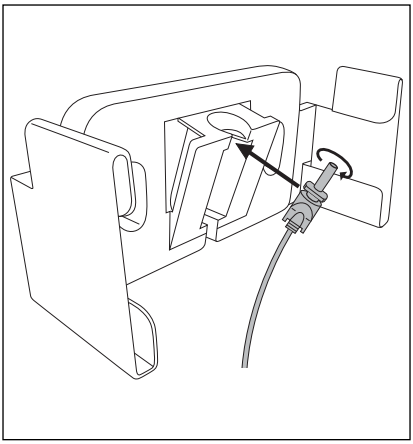

2. Vyhledejte vhodné místo pro montáž držáku na stěnu ❸: Ruční vysavač se musí dát z něj snadno vytáhnout a elektrická zásuvka musí být dostupná pro napájecí adaptér ❹.
3. Vyvrtejte dva otvory ve vzdálenosti cca 68 mm. K označení děr využijte nástěnný držák ❸: Tím zajistíte jejich správné vyměření. Díry se musí vhodně vyvrtat pro 5 mm hmoždinky.
4. Zastrčte hmoždinky do vyvrtaných děr a zašroubujte nástěnný držák ❸ pomocí šroubů napevno.
5. Trysky a hubice můžete také nastrčit na boční držák příslušenství.
6. Zastrčte napájecí adaptér ❹ do elektrické zástrčky.

Nabíjení

ⓘ *Poznámka:*

Ujistěte se, že hlavní vypínač ❻ je posunut dozadu (poloha „0“), než začnete s nabíjením.

- Zastrčte ruční vysavač do nástěnného držáku ❸ seshora tak, aby nástrčná zástrčka ❺ zaskočila do zdířky na ručním vysavači.
  Kontrolka nabíjení ❼ bliká červeně a začne proces nabíjení.

⚠ *Důležité:*

- Jakmile je ruční vysavač opět dostatečně zásobován energií k vysávání, svítí kontrolní světlo nabíjení ❼ zeleně. To neznamená, že jsou akumulátory plně nabité. Jakmile se kontrolní světlo nabíjení ❼ rozsvítí zeleně, jsou akumulátory nabité na cca. 80%.
- Po dokončení nabíjení, které při úplném vybití akumulátoru může trvat cca. 5 hodiny, se přístroj automaticky přepne na dobíjení (udržovací funkce).Pro zabránění případného poškození nenechávejte přesto přístroj trvale zapojen do napájecího adaptéru ❹.
- Akumulátory nabijte až poté, když se znatelně sníží sání vysavače a kontrolka nabíjení ❼ bliká zeleně.

ⓘ *Poznámka:*

Ruční vysavač lze také nabíjet přímo napájecím adaptérem ❹. Vytáhněte k tomu nástrčnou zástrčku ❺ lehkým pootočením z nástěnného držáku ❸ a zastrčte ji do zdířky na ručním vysavači.

Obsluha

⚠ *Pozor:*

Sací otvor musí být neustále volný a nesmí být ucpaný. Ucpání vede k přehřátí a poškození motoru.

ⓘ *Upozornění:*

- Ubezpečte se, zda je prachový filtr ❿ vždy vložený, než začnete přístroj používat.
- Nasejte maximálně pouze tolik kapaliny, dokud se nádoba na špínu ⓫ nenaplní až po označení MAX.

1. Sejměte ruční vysavač z nástěnného držáku ❸, nebo, pokud nástěnný držák ❸ nepoužíváte, vytáhněte nástrčnou zástrčku ❺ ze zdířky.
2. Nasaďte dle potřeby vhodnou trysku/hubici do sacího otvoru:
   - Spárovou hubici ❷ pro čištění a vysávání úzkých, těžce dosažitelných míst.
   - Nasávací hubici zamokra ❶ k vysátí kapalin.

ⓘ *Upozornění:*

Poté, co jste vysáli kapalinu, vyčistěte okamžitě nádobu na nečistoty ⓫.
Jinak se mohou vytvořit bakterie a choroboplodné zárodky! Dbejte na to, aby sáček pro prachový filtr ❾ byl před opětným použitím přístroje zcela suchý.

3. Pro zapnutí přístroje posuňte zapínač/vypínač ❻ dopředu. Kontrolka nabíjení ❼ svítí zeleně.
4. Po použití posuňte zapínač/vypínač ❻ dozadu.

ⓘ *Upozornění:*

Zastrčte ruční vysavač do nástěnného držáku ❸ a zapněte proces nabíjení pouze tehdy, pokud se výrazně sníží sací výkon a kontrolka nabíjení ❼ bliká zeleně.

Čištění

Pro dosažení nejlepších výsledků vyprázdněte prachovou nádobu ⓫ a vyčistěte prachový filtr ⓪ po každém použití.

⚠ *Důležité:*

Nepoužívejte žádné abraziva, nebo agresivní nebo chemické čisticí prostředky.Tyto napadnou povrch přístroje a mohly by jej poškodit.

1. Pro otevření nádoby na nečistoty ⓫ stiskněte odblokovací tlačítko ❽ a odeberte nádobu na nečistoty a prach ⓫.
2. Vyjměte prachový filtr ⓪ z nádoby na nečistoty a prach ⓫.
3. Nádobu na nečistoty a prach ⓫ vyprázdněte.
4. Vytáhněte sáček prachového filtru ❾ s jeho držákem z prachového filtru ⓪.
5. Opláchněte sáček prachového filtru ❾ ve studené vodě a vyčkejte, dokud není tento úplně suchý, než jej vložíte zpět do prachového filtru ⓪. Nesušte jej horkým vzduchem.
6. Prachový filtr ⓪ opět nasaďte do nádoby na nečistoty a prach ⓫. Dbejte při tom na to, aby prachový filtr ⓪ dosedal přímo a pryžové chlopně uzavíraly nádobu na nečistoty ⓫.
7. Nasaďte nádobu na nečistoty a prach ⓫ opět na motorový blok:
   - Zasuňte plastový výstupek na spodní straně ručního vysavače do vyhloubeniny na nádobě na nečistoty a prach ⓫.
   - Stiskněte odblokovací tlačítko ❽ a posouvejte současně nádobu na nečistoty a prach ⓫ na motorový blok.
   - Odblokovací tlačítko ❽ opět pusťte, aby zablokování mohlo zapadnout do vyhloubeniny. Nádoba na nečistoty a prach ⓫ dosedá nyní pevně na motorový blok.
8. Kryt a obě hubice otřete lehce navlhčeným hadříkem. Při silnějším znečistění dejte na hadřík trochu jemného čistícího prostředku.
9. Všechny součásti řádně vysušte, než budete přístroj opět používat nebo než jej uschováte.

Likvidace

Přístroj v žádném případě neodhazujte do obvyklého domovního odpadu. Tento výrobek podléhá evropské směrnici 2002/96/EC.

Přístroj a akumulátor se musí likvidovat odděleně.

1. Za tím účelem uvolněte všechny křížové šrouby na bloku motoru a rozeberte jej.
2. Odřežte přípojný kabel a vyjměte akumulátor z přístroje.

Přístroj předejte k likvidaci odborné firmě či jej odevzdejte v místním recyklačním zařízení.
Dodržujte aktuálně platné předpisy.
V případě pochyb se poraďte s recyklační firmou.

Likvidace baterií/akumulátorů

Baterie/akumulátory nesmějí přijít do domovního odpadu. Každý spotřebitel je ze zákona povinen baterie a akumulátory odevzdat na sběrném místě v obci nebo městské čtvrti, kde bydlí.
Tato povinnost slouží k tomu, aby byly baterie/akumulátory odevzdány k ekologické likvidaci.
Baterie/akumulátory odevzdávejte pouze zcela vybité.

Také všechny obalové materiály zlikvidujte v souladu s ekologickými předpisy.

Záruka a servis

Na tento přístroj platí tříletá záruka od data zakoupení. Přístroj byl vyroben s nejvyšší pečlivostí a před odesláním prošel výstupní kontrolou. Uschovejte si, prosím, pokladní
lístek jako doklad o nákupu. V případě uplatňování záruky kontaktujte telefonicky
Vaší servisní službu. Pouze tak může být zajištěno bezplatné zaslání Vašeho zboží.
Záruka se vztahuje pouze na chyby materiálu nebo výrobní závady, ale ne na škody,vzniklé při přepravě, ne na součásti, podléhající rychlému opotřebení nebo na poškození křehkých dílů, jako jsou např. spínače nebo akumulátory. Výrobek je určen pouze pro privátní použití, ne průmyslové.
Při nesprávném a neodborném využívání, při použití násilí a při zásazích, které nebyly provedeny našimi autorizovanými servisními provozovnami, záruční nároky zanikají.
Vaše práva vyplývající ze zákona touto zárukou nejsou omezena.
Záruční doba se zárukou neprodlouží. Toto platí také pro náhradní díly a opravené součásti. Případné škody a vady, existující už při koupi, se musí hlásit ihned po vybalení, nejpozději však
do dvou dnů od data nákupu. Po uplynutí záruční doby se provedené opravy musí zaplatit.

(CZ) **Servis Česko**
Tel.: 800143873
E-Mail: kompernass@lidl.cz

IAN 73540

Dovozce

KOMPERNASS GMBH
BURGSTRASSE 21
44867 BOCHUM, GERMANY

www.kompernass.com

Obsah Strana

Používanie v súlade s určením	26
Dôležité bezpečnostné pokyny	26
Obsah dodávky	27
Opis prístroja	27
Technické údaje	28
Informácie o akumulátoroch	28
Montáž nástenného držiaka	28
Nabíjanie	29
Ovládanie	29
Čistenie	30
Likvidácia	30
Záruka a servis	31
Dovozca	31

Pred prvým použitím si pozorne prečítajte návod na používanie a uschovajte si ho pre prípadné ďalšie použitie. Pri odovzdávaní prístroja tretej osobe odovzdajte prístroj spolu s návodom.

Ručný vysávač s lítium-iónovou batériou

Srdečne vám gratulujeme ku kúpe tohto nového prístroja.
Rozhodli ste sa tým pre vysokokvalitný výrobok. Návod na používanie je súčasťou tohto výrobku. Obsahuje dôležité pokyny týkajúce sa bezpečnosti, používania a likvidácie zariadenia. Pred používaním tohto výrobku sa oboznámte so všetkými pokynmi na ovládanie a bezpečnostnými pokynmi. Výrobok používajte iba tak, ako je tu opísané a iba v tých oblastiach použitia, ktoré sú tu uvedené. Pri odovzdávaní výrobku tretej osobe s ním odovzdajte aj všetky podklady.

Používanie v súlade s určením

Tento ručný vysávač sa smie používať len na vysávanie suchých alebo mokrých povrchov, resp. na vysávanie suchých alebo mokrých predmetov alebo tekutín. Tento prístroj nemožno používať na čistenie ľudí ani zvierat. Akýkoľvek iný spôsob používania alebo prebudovanie prístroja sa považuje za nezodpovedajúce určeniu a je skrytým zdrojom nebezpečenstva úrazu. Výrobca neručí za škody, ktoré sú spôsobené nesprávnou obsluhou alebo používaním na iné než určené účely.
Prístroj nie je určený na priemyselné použitie.

Dôležité bezpečnostné pokyny

⚠ *Aby ste zabránili poraneniu v dôsledku úrazu elektrickým prúdom:*

- Nenabíjajte, ani nepoužívajte tento prístroj vonku.
- Nikdy nepoužívajte ručný vysávač, ak je poškodený kábel, zástrčka alebo kryt.
- Poškodenú sieťovú šnúru alebo zástrčku nechajte ihneď vymeniť autorizovanému odborníkovi, aby ste sa vyhli ohrozeniu bezpečnosti.
- Opravy zverte len do rúk odborníkom. V žiadnom prípade prístroj neotvárajte sami. Zásahy, ktoré robí niekto iný než odborná prevádzka, môžu viesť k úrazom.
- Pred zapnutím ručného vysávača sa presvedčte, či napätie uvedené v technických údajoch prístroja zodpovedá napätiu v sieti.
- Nedotýkajte sa sieťového adaptéra alebo prístroja mokrými alebo vlhkými rukami.
- Nepoužívajte sieťový adaptér s predlžovacím káblom, ale pripojte sieťový adaptér priamo do zásuvky.

⚠ *Aby ste zabránili poraneniam:*

- Nevymieňajte príslušenstvo, keď je prístroj v prevádzke.
- Nepoužívajte ručný vysávač na vysávanie ostrých predmetov alebo sklenených črepín.
- Nikdy nevysávajte horiace zápalky, tlejúci popol alebo cigaretové ohorky.
- Nepoužívajte ručný vysávač na vysávanie chemických látok, kamenného prachu, sadry, cementu alebo podobných látok.
- Prístroj nie je vhodný na vysávanie horľavých a výbušných látok ani chemických alebo agresívnych tekutín.
- Prístroj vždy skladujte v uzavretých priestoroch. Aby sa zabránilo nehodám, prístroj po použití uschovávajte na suchom mieste.
- Za extrémnych podmienok môže dochádzať k úniku tekutiny z akumulátorových článkov. Pri kontakte tekutiny s pokožkou alebo očami je potrebné postihnuté miesto okamžite opláchnuť, príp. vypláchnuť čistou vodou. Vyhľadajte lekára.

Zaistenie bezpečného používanie:

- Tento prístroj nie je určený na to, aby ho používali osoby (vrátane detí) s obmedzenými fyzickými, zmyslovými alebo duševnými schopnosťami, alebo s nedostatkom skúseností alebo nedostatkom znalostí, len za predpokladu, že budú pod dohľadom osoby zodpovednej za ich bezpečnosť, alebo od nej dostanú pokyny, ako sa má prístroj používať. Na deti treba dohliadať, aby sa zabezpečilo, že sa nebudú hrať s prístrojom.
- Používajte iba také príslušenstvo, ktoré odporúča výrobca.
- Sieťový adaptér sa nesmie používať na iné účely. Nikdy nenoste nástenný držiak ani sieťový adaptér za kábel. Neťahajte za kábel, ak chcete odpojiť prístroj zo zásuvky.
- Keď chcete prístroj oddeliť od sieťového napájania elektrickým prúdom, vždy uchopte sieťový adaptér.
- Bezpodmienečne dbajte na to, aby ste neukladali ručný vysávač vedľa ohrievacích telies, sporákov alebo iných zohriatych prístrojov alebo plôch.
- Dbajte vždy na to, aby vetracie otvory zostali voľné. Blokovaný kolobeh vzduchu môže viesť k prehriatiu a poškodeniu prístroja.
- Tento výrobok obsahuje akumulátory. Neodhadzujte akumulátory do ohňa a nevystavujte ich vysokým teplotám.
  Hrozí nebezpečenstvo výbuchu!
- Buďte zvlášť opatrní, keď používate ručný vysávač na schodoch.
- Nepoužívajte ručný vysávač bez nasadeného prachového filtra.
- Nepoužívajte sieťový adaptér na iný výrobok a neskúšajte nabíjať tento prístroj pomocou inej nabíjačky. Používajte iba sieťový adaptér, ktorý bol dodaný spolu s týmto prístrojom.
- Nikdy sa nepokúšajte nabiť **nenabíjateľné** batérie.

Obsah dodávky

Ručný vysávač
Štrbinová hubica
Hubica na mokré vysávanie
Nástenný držiak
Montážny materiál
Sieťový adaptér
Návod na používanie

Ihneď po vybalení skontrolujte obsah dodávky, či v nej nič nechýba. Odstráňte z prístroja všetky obalové materiály, predovšetkým ochranný kryt nad vypínačom.

Opis prístroja

❶ Hubica na mokré vysávanie
❷ Štrbinový nástavec
❸ Nástenný držiak
❹ Sieťový adaptér
❺ Dutinový konektor
❻ Vypínač
❼ Kontrolka nabíjania
❽ Uvoľňovacie tlačidlo
❾ Vrecko s prachovým filtrom
❿ Prachový filter
⓫ Nádoba na nečistoty

ⓘ *Upozornenie:*

Prístroj sa dodáva s nenabitými akumulátormi. Pred prvým použitím prístroja sa akumulátory musia najskôr nabíjať po dobu 24 hodín.

Technické údaje

Sieťový adaptér ❹

Napájanie:	100 - 240 V ~, 50/60 Hz 200 mA
Výstupné napätie:	9,6 V ⎓ / 300 mA
Trieda ochrany :	II/⧈
Typové označenie:	HD-096A030-EU

Prístroj

Napájanie:	9,6 V ⎓ / 300 mA

Akumulátory

Kapacita:	1300 mAh
Akumulátor:	7,4 V (2 x 3,7 V lítium-iónový akumulátor)

Informácie o akumulátoroch

1. V ručnom vysávači sú použité lítium-iónové akumulátory.
   Pred prvým použitím ručného vysávača sa akumulátory musia nabíjať minimálne po dobu 24 hodín.
2. Akumulátory dosiahnu svoju plnú kapacitu po nabíjaní trvajúcom 24 hodín. Pokiaľ ide o starostlivosť o akumulátory, odporúčame toto: Po nabití akumulátorov vytiahnite sieťový adaptér ❹ z elektrickej zásuvky. Sieťový adaptér ❹ zasuňte znova do elektrickej zásuvky až potom, keď sací výkon prístroja znateľne poklesne.

Montáž nástenného držiaka

⚠ *Smrteľné nebezpečenstvo!*

Overte si, či nie sú na miestach, kde chcete vŕtať diery pre nástenný držiak ❸, žiadne elektrické alebo iné vedenia alebo rúry. Ak by ste pri vŕtaní narazili na elektrické vedenie, hrozí vám smrteľné nebezpečenstvo!

1. Vložte dutinový konektor ❺ sieťového adaptéra ❹ do nástenného držiaka ❸ tak, ako je vidieť na nasledujúcom obrázku. Upevnite dutinový konektor ❺ tým, že ho otočíte.

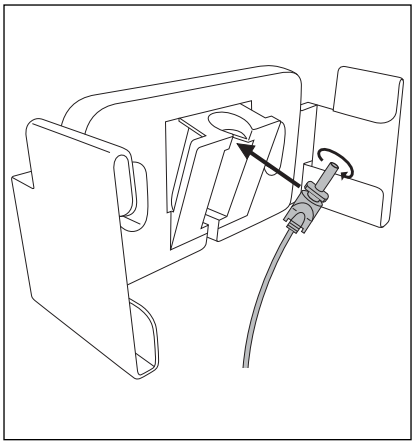

2. Nájdite vhodné miesto pre montáž nástenného držiaka ❸: Ručný vysávač sa z neho musí dať bez problémov vytiahnuť a sieťová zásuvka musí byť v dosahu sieťového adaptéra ❹.
3. Vyvŕtajte dva otvory vo vzdialenosti asi 68 mm od seba. Použite nástenný držiak ❸ na ich vyznačenie: tak správne odmeriate odstup. Priemer a dĺžka otvorov musia byť vhodné pre 5 mm hmoždinky.
4. Zasuňte hmoždinky do otvorov a dodanými skrutkami pevne naskrutkujte nástenný držiak ❸.
5. Hubice môžete nasadiť na bočné držiaky príslušenstva.
6. Zasuňte sieťový adaptér ❹ do elektrickej zásuvky.

Nabíjanie

ⓘ *Upozornenie:*

Predtým než začnete prístroj nabíjať, uistite sa, že vypínač ❻ je posunutý dozadu (poloha „0").

- Nasaďte ručný vysávač zhora do nástenného držiaka ❸ tak, aby sa dutinový konektor ❺ zasunul do zásuvky vo vysávači.
  Kontrolka nabíjania ❼ sa rozbliká červeno a začne nabíjanie.

⚠ *Dôležité upozornenie:*

- Keď má ručný vysávač znova dosť energie na vysávanie, rozsvieti sa kontrolka nabíjania ❼ zeleno. To neznamená, že sú akumulátory plne nabité. Keď kontrolka nabíjania ❼ svieti zeleno, sú akumulátory nabité asi na 80 %.
- Keď nabíjanie skončí, čo môže trvať pri celkom vybitých akumulátoroch cca 5 hodiny, prepne sa prístroj automaticky do udržiavacieho režimu nabíjania. Napriek tomu nenechávajte prístroj neustále pripojený k sieťovému adaptéru ❹, aby ste sa vyhli prípadnému poškodeniu akumulátorov.
- Akumulátory znova nabite až vtedy, keď sací výkon vysávača citeľne poklesne a kontrolka nabíjania ❼ bliká zeleno.

ⓘ *Upozornenie:*

Ručný vysávač sa môže nabíjať aj priamo cez sieťový adaptér ❹. Ak to chcete urobiť, vyberte dutinový konektor ❺ miernym otočením z nástenného držiaka ❸ a zasuňte ho priamo do zásuvky na ručnom vysávači.

Ovládanie

⚠ *Upozornenie:*

Sací otvor musí byť vždy voľný a nesmie byť zapchatý. Upchatie vedie k prehriatiu a poškodeniu motora.

ⓘ *Pokyny:*

- Dbajte na to, aby bol prachový filter ❿ vložený vždy už predtým, než začnete prístroj používať.
- Vysávať môžete len také množstvo tekutín, kým nie je nádoba na nečistoty ⓫ zaplnená po značku MAX.

1. Dajte ručný vysávač dolu z nástenného držiaka ❸ alebo, ak nepoužívate nástenný držiak ❸, vytiahnite dutinový konektor ❺ zo zásuvky.
2. Ak potrebujete, nasaďte patričnú hubicu do sacieho otvoru:
   - štrbinová hubica ❷ - na čistenie úzkych, ťažko dostupných miest.
   - hubica na mokré vysávanie ❶ - na vysávanie tekutín.

ⓘ *Upozornenie:*

Ak ste vysávali tekutiny, ihneď po vysávaní vyčistite nádobu na nečistoty ⓫.
V opačnom prípade by sa tam zhromažďovali baktérie a choroboplodné zárodky! Dajte pozor na to, aby vrecko na prachový filter ❾ bolo úplne suché predtým, než začnete prístroj znova používať.

3. Ak chcete prístroj zapnúť, posuňte vypínač ❻ dopredu. Kontrolka nabíjania ❼ sa rozsvieti zeleno.
4. Po použití posuňte vypínač ❻ dozadu.

ⓘ *Upozornenie:*

Keď sací výkon citeľne poklesne a kontrolka nabíjania ❼ bliká zeleno, nasaďte ručný vysávač do nástenného držiaka ❸ a spusťte nabíjanie.

Čistenie

Aby bolo vysávanie čo najúčinnejšie, po každom použití vyprázdnite nádobu na nečistoty ⓫ a vyčistite prachový filter ⓪.

⚠ *Dôležité upozornenie:*

Nepoužívajte žiadne drhnúce, agresívne ani chemické čistiace prostriedky. Tieto môžu rozrušiť povrchové časti prístroja.

1. Ak chcete otvoriť nádobu na nečistoty ⓫, stlačte uvoľňovacie tlačidlo ❽ a vyberte nádobu na nečistoty ⓫.
2. Vyberte prachový filter ⓪ z nádoby na nečistoty ⓫.
3. Vyprázdnite nádobu na nečistoty ⓫.
4. Vytiahnite vrecko prachového filtra ❾ za jeho držiak z prachového filtra ⓪.
5. Opláchnite vrecko prachového filtra ❾ v studenej vode a vyčkajte, kým celkom nevyschne, až potom ho vložte do prachového filtra ⓪. Nesušte ho horúcim vzduchom.
6. Znova vložte prachový filter ⓪ do nádoby na nečistoty ⓫. Dajte pozor na to, aby prachový filter ⓪ zapadol rovno a zatvoril sa gumový záhyb na prachovom filtri ⓫.
7. Znova nasaďte nádobu na nečistoty ⓫ na blok motora:
   - Zasuňte plastový výčnelok na spodnej strane ručného vysávača do výrezu na nádobe na nečistoty ⓫.
   - Stlačte uvoľňovacie tlačidlo ❽ a zároveň nasuňte nádobu na čistenie ⓫ na blok motora.
   - Pusťte uvoľňovacie tlačidlo ❽, aby aretačné zariadenie vošlo do výrezu. Nádoba na nečistoty ⓫ teraz pevne sedí na bloku motora.
8. Kryt a obe hubice čistite len mierne navlhčenou handrou. V prípade odolnejších nečistôt môžete pridať na utierku jemný čistiaci prostriedok.
9. Poriadne vysušte všetky diely predtým, než prístroj znova použijete alebo odložíte.

Likvidácia

Prístroj v žiadnom prípade nevyhadzujte do bežného domového odpadu. Tento výrobok podlieha európskej smernici 2002/96/EC.

Prístroj a akumulátor sa musia likvidovať oddelene.

1. Za tým účelom uvoľnite všetky krížové skrutky na bloku motora a rozoberte ho.
2. Odstrihnite pripojovací kábel akumulátora a vyberte akumulátor z prístroja.

Zlikvidujte prístroj v príslušnom zariadení (firme) na likvidáciu odpadu.
Dodržte pritom aktuálne platné predpisy.
V prípade pochybností sa spojte so zariadením na likvidáciu odpadu.

Likvidácia batérií a akumulátorov

Batérie a akumulátory sa nesmú vyhadzovať do domového odpadu. Každý spotrebiteľ je zo zákona povinný, odovzdať batérie alebo akumulátory v zbernom stredisku v obci alebo mestskej štvrti alebo v obchode.
Táto povinnosť má prispieť k ekologickej likvidácii batérií a akumulátorov. Batérie a akumulátory odovzdávajte len vo vybitom stave

Všetok baliaci materiál zlikvidujte ekologickým spôsobom.

Záruka a servis

Na tento prístroj máte trojročnú záruku od dátumu nákupu. Prístroj bol starostlivo vyrobený a pred expedíciou dôkladne vyskúšaný. Uschovajte si, prosím, účtenku ako dôkaz o nákupe. V prípade uplatňovania záruky sa spojte s opravovňou telefonicky. Len tak sa dá zabezpečiť bezplatné zaslanie tovaru.
Záruka platí len na chyby materiálu a výroby, nie na poškodenia spôsobené prepravou, opotrebením ani na poškodenia krehkých častí, ako sú spínače alebo akumulátory.
Výrobok je určený výlučne na súkromné používanie a nie na komerčné účely.
Záruka prestáva platiť pri zaobchádzaní nezodpovedajúcom účelu, pri neprimeranom zaobchádzaní, pri používaní násilia a pri zásahoch, ktoré neurobil nami autorizovaný servis. Práva vyplývajúce zo zákona nie sú touto zárukou obmedzené.
Záručná doba sa nepredlžuje o dobu trvania záručných opráv. To platí aj na vymenené alebo opravené diely. Prípadné poškodenia a nedostatky zistené už pri nákupe musíte ohlásiť ihneď po vybalení, najneskoršie však do dvoch dní od dátumu zakúpenia. V prípade opráv spadajúcich do obdobia po uplynutí záručnej doby ste povinní uhradiť vzniknuté náklady.

(SK) **Servis Slovensko**
Tel.: 0850 232001
E-Mail: kompernass@lidl.sk

IAN 73540

Dovozca

KOMPERNASS GMBH
BURGSTRASSE 21
44867 BOCHUM, GERMANY

www.kompernass.com

Inhaltsverzeichnis Seite

Bestimmungsgemäßer Gebrauch	34
Wichtige Sicherheitshinweise	34
Lieferumfang	35
Gerätebeschreibung	35
Technische Daten	36
Informationen zu den Akkus	36
Montage des Wandhalters	36
Aufladen	37
Bedienen	37
Reinigen	38
Entsorgen	38
Garantie und Service	39
Importeur	39

Lesen Sie die Bedienungsanleitung vor der ersten Verwendung aufmerksam durch und heben Sie diese für den späteren Gebrauch auf. Händigen Sie bei Weitergabe des Gerätes an Dritte auch die Anleitung aus.

Li-Ion-Akku-Handstaubsauger

Bestimmungsgemäßer Gebrauch

Der Handstaubsauger darf nur zum Saugen von trockenen oder nassen Oberflächen bzw. trockenem oder nassem Sauggut oder Flüssigkeiten eingesetzt werden. Menschen oder Tiere dürfen mit diesem Gerät nicht abgesaugt werden. Jede andere Verwendung oder Veränderung des Gerätes gilt als nicht bestimmungsgemäß und birgt erhebliche Unfallgefahren. Der Hersteller haftet nicht für Schäden, die durch nicht bestimmungsgemäßen Gebrauch oder falsche Bedienung verursacht werden.
Das Gerät ist nicht für den gewerblichen Gebrauch bestimmt.

Wichtige Sicherheitshinweise

⚠ *Um Lebensgefahr durch elektrischen Schlag zu vermeiden:*

- Laden bzw. verwenden Sie dieses Gerät nicht im Freien.
- Den Handstaubsauger niemals gebrauchen, wenn Kabel, Stecker oder Gehäuse beschädigt sind.
- Lassen Sie beschädigte Netzstecker oder Netzkabel sofort von autorisiertem Fachpersonal austauschen, um Gefährdungen zu vermeiden.
- Lassen Sie Reparaturen nur von einer Fachwerkstatt durchführen. Öffnen Sie unter keinen Umständen selbst das Gerät. Eingriffe, die nicht durch einen Fachbetrieb vorgenommen wurden, können zu Verletzungen führen.
- Überzeugen Sie sich vor dem Einschalten des Gerätes, dass die in den technischen Daten des Gerätes verzeichnete Spannung der Netzspannung entspricht.
- Fassen Sie das Netzteil oder das Gerät nicht mit nassen oder feuchten Händen an.
- Verwenden Sie das Netzteil nicht mit einem Verlängerungskabel, sondern verbinden Sie das Netzteil direkt mit einer Steckdose.

⚠ *Um Verletzungsgefahr zu vermeiden:*

- Wechseln Sie keine Zubehörteile aus, wenn das Gerät in Betrieb ist.
- Benutzen Sie den Handstaubsauger nicht zum Aufsaugen von spitzen Gegenständen oder Glasscherben.
- Niemals brennende Streichhölzer, glimmende Asche oder Zigarettenstummel aufsaugen.
- Gebrauchen Sie den Handstaubsauger nicht zum Aufsaugen von chemischen Produkten, Steinstaub, Gips, Zement, oder anderen ähnlichen Partikeln.
- Das Gerät ist nicht für entflammbare und explosive Stoffe oder chemische und aggressive Flüssigkeiten geeignet.
- Lagern Sie das Gerät immer in geschlossenen Räumen. Um Unfälle zu verhindern, bewahren Sie das Gerät nach Gebrauch an einem trockenen Ort auf.
- Unter extremen Bedingungen können Leckagen an den Akkuzellen auftreten. Bei Kontakt der Flüssigkeit mit Haut oder Augen ist die betreffende Stelle sofort mit sauberem Wasser aus- bzw. abzuspülen. Suchen Sie einen Arzt auf.

So verhalten Sie sich sicher:

- Dieses Gerät ist nicht dafür bestimmt, durch Personen (einschließlich Kinder) mit eingeschränkten physischen, sensorischen oder geistigen Fähigkeiten oder mangels Erfahrung und/oder mangels Wissen benutzt zu werden, es sei denn, sie werden durch eine für ihre Sicherheit zuständige Person beaufsichtigt oder erhielten von ihr Anweisungen, wie das Gerät zu benutzen ist. Kinder sollten beaufsichtigt werden, um sicherzustellen, dass sie nicht mit dem Gerät spielen.

- Verwenden Sie nur Zubehörteile, die vom Hersteller empfohlen werden.
- Das Netzteil darf nicht für andere Zwecke benutzt werden. Tragen Sie den Wandhalter oder das Netzteil niemals am Kabel. Ziehen Sie nicht am Kabel, wenn Sie das Gerät verstellen wollen.
- Fassen Sie immer den Netzstecker an, um das Gerät von der Stromversorgung zu trennen.
- Achten Sie unbedingt darauf, dass Sie den Handstaubsauger nicht neben Heizkörpern, Backöfen oder anderen erhitzten Geräten oder Flächen abstellen.
- Achten Sie immer darauf, dass die Lüftungsschlitze frei sind. Ein blockierter Luftkreislauf kann zur Überhitzung und Beschädigung des Gerätes führen.
- Dieses Produkt enthält wiederaufladbare Akkus. Werfen Sie die Akkus nicht ins Feuer und setzen Sie sie nicht hohen Temperaturen aus.
  Es besteht Explosionsgefahr!
- Üben Sie besondere Sorgfalt aus, wenn Sie den Handstaubsauger auf Treppen benutzen.
- Benutzen Sie den Handstaubsauger nicht ohne eingesetzten Staubfilter.
- Benutzen Sie das Netzteil nicht für ein anderes Produkt und versuchen Sie nicht, dieses Gerät mittels einer anderen Ladestation aufzuladen. Verwenden Sie nur das mit diesem Gerät gelieferte Netzteil.
- Versuchen Sie niemals, **nicht wiederaufladbare** Batterien aufzuladen.

Lieferumfang

Akku-Handstaubsauger
Fugendüse
Nasssaugdüse
Wandhalter
Montagematerial
Netzteil
Bedienungsanleitung

Kontrollieren Sie direkt nach dem Auspacken den Lieferumfang auf Vollständigkeit. Entfernen Sie alle Verpackungsmaterialien vom Gerät, insbesondere die Schutzkappe über dem Ein-/Ausschalter.

Gerätebeschreibung

❶ Nasssaugdüse
❷ Fugendüse
❸ Wandhalter
❹ Netzteil
❺ Hohlstecker
❻ Ein-/Ausschalter
❼ Ladekontrollleuchte (rot/grün)
❽ Entriegelungstaste
❾ Staubfilter-Beutel
❿ Staubfilter
⓫ Schmutzbehälter

ⓘ ***Hinweis:***

Das Gerät wird mit nicht geladenen Akkus geliefert. Vor dem ersten Gebrauch des Gerätes sind die Akkus zunächst für 24 Stunden zu laden.

Technische Daten

Netzteil ❹

Eingangsspannung/ - strom:	100 - 240 V ~, 50/60 Hz 200 mA
Ausgangsspannung/ - strom:	9,6 V ⎓ / 300 mA
Schutzklasse:	II / ⧈
Typenbezeichnung:	HD-096A030-EU

Gerät

Eingangsspannung/ - strom:	9,6 V ⎓ / 300 mA

Akkus

Kapazität:	1300 mAh
Akku:	7,4 V (2 x 3,7 V Lithium-Ionen-Akku)

Informationen zu den Akkus

1. Der Handstaubsauger wird mit wiederaufladbaren Lithium-Ionen-Akkus betrieben.
   Bevor Sie den Handstaubsauger zum ersten Mal verwenden, müssen die Akkus für mindestens 24 Stunden geladen werden.
2. Die Akkus erreichen ihre volle Kapazität nach einer Aufladezeit von 24 Stunden. Zur Pflege der Akkus empfehlen wir folgendes: Ziehen Sie, nachdem die Akkus geladen sind, das Netzteil ❹ aus der Netzsteckdose. Verbinden Sie das Netzteil ❹ erst wieder mit der Netzsteckdose, wenn die Saugleistung des Handstaubsaugers spürbar schwächer wird.

Montage des Wandhalters

⚠ *Lebensgefahr!*

Stellen Sie sicher, dass sich keine Stromleitungen oder andere Leitungen oder Rohre in der Wand befinden, in der Sie die Löcher für den Wandhalter ❸ bohren wollen. Es besteht Lebensgefahr, wenn Sie eine stromführende Leitung anbohren!

1. Setzen Sie den Hohlstecker ❺ des Netzteils ❹ wie auf der nachfolgenden Abbildung gezeigt in den Wandhalter ❸ ein. Fixieren Sie den Hohlstecker ❺, indem Sie ihn drehen.

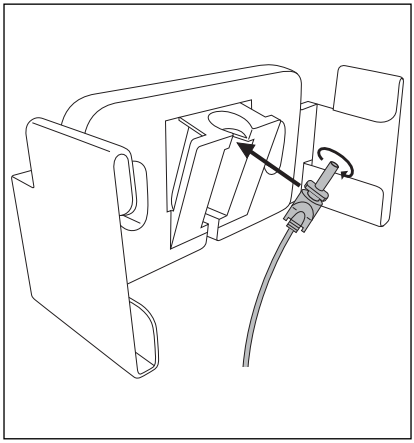

2. Suchen Sie einen geeigneten Montageplatz für den Wandhalter ❸: Der Handstaubsauger muss problemlos aus ihm herausgezogen werden können und eine Netzsteckdose muss für das Netzteil ❹ erreichbar sein.
3. Bohren Sie zwei Löcher im Abstand von ca. 68 mm. Benutzen Sie den Wandhalter ❸ zum Anzeichnen der Löcher: so ist der Abstand korrekt abgemessen. Die Bohrlöcher müssen passend für 5 mm-Dübel gebohrt werden.
4. Stecken Sie die Dübel in die Löcher und schrauben Sie den Wandhalter ❸ mit Hilfe der Schrauben fest.
5. Sie können die Düsen auf die seitlichen Zubehörhalter aufstecken.
6. Stecken Sie das Netzteil ❹ in eine Netzsteckdose ein.

Aufladen

ⓘ *Hinweis:*

Vergewissern Sie sich, dass der Ein-/Ausschalter ❻ nach hinten geschoben ist (Position „0"), bevor Sie mit dem Laden beginnen.

- Setzen Sie den Handstaubsauger von oben in den Wandhalter ❸, so dass der Hohlstecker ❺ in die Buchse am Handstaubsauger rutscht. Die Ladekontrollleuchte ❼ blinkt rot auf und der Ladevorgang beginnt.

⚠ *Wichtig:*

- Wenn der Handstaubsauger wieder genug Energie hat, um zu saugen, leuchtet die Ladekontrollleuchte ❼ grün. Dies bedeutet nicht, dass die Akkus voll geladen sind. Wenn die Ladekontrollleuchte ❼ grün aufleuchtet, sind die Akkus zu ca. 80% geladen.
- Ist der Ladevorgang abgeschlossen, welcher bei komplett entladenen Akkus 5,5 - 6,5 Stunden dauern kann, schaltet das Gerät automatisch in die Erhaltungsladung (Pflegefunktion). Lassen Sie dennoch das Gerät nicht permanent am Netzteil ❹ angeschlossen, um eventuelle Beschädigungen der Akkus zu vermeiden.
- Laden Sie die Akkus erst wieder auf, wenn die Saugleistung des Handstaubsaugers spürbar schwächer wird und die Ladekontrollleuchte ❼ grün blinkt.

ⓘ *Hinweis:*

Der Handstaubsauger kann auch direkt über das Netzteil ❹ geladen werden. Entnehmen Sie dafür den Hohlstecker ❺ durch eine leichte Drehung aus dem Wandhalter ❸ und stecken Sie ihn in die Buchse am Handstaubsauger.

Bedienen

⚠ *Achtung!*

Die Saugöffnung muss jederzeit frei und darf nicht verstopft sein. Verstopfungen führen zu Überhitzung und Beschädigung des Motors.

ⓘ *Hinweise:*

- Achten Sie darauf, dass der Staubfilter ❿ immer eingesetzt ist, bevor Sie das Gerät verwenden.
- Saugen Sie maximal nur so viel Flüssigkeit auf, bis der Schmutzbehälter ⓫ bis zur MAX-Markierung gefüllt ist.

1. Nehmen Sie den Handstaubsauger von dem Wandhalter ❸ herunter, oder, wenn Sie den Wandhalter ❸ nicht benutzen, ziehen Sie den Hohlstecker ❺ aus der Buchse.
2. Setzen Sie, wenn gewünscht, die passende Düse in die Saugöffnung:
   - die Fugendüse ❷, um enge, schwer zu erreichende Stellen zu reinigen.
   - die Nasssaugdüse ❶, um Flüssigkeiten aufzusaugen.

ⓘ *Hinweis:*

Reinigen Sie, nachdem Sie Flüssigkeiten aufgesaugt haben, sofort den Schmutzbehälter ⓫. Ansonsten bilden sich Bakterien und Keime! Achten Sie darauf, dass der Staubfilter-Beutel ❾ vollständig getrocknet ist, bevor Sie das Gerät wieder benutzen.

3. Um das Gerät einzuschalten, schieben Sie den Ein-/Ausschalter ❻ nach vorne. Die Ladekontrollleuchte ❼ leuchtet grün auf.
4. Nach Gebrauch schieben Sie den Ein-/Ausschalter ❻ nach hinten.

ⓘ *Hinweis:*

Setzen Sie den Handstaubsauger in den Wandhalter ❸ und beginnen Sie mit dem Ladevorgang, wenn die Saugleistung spürbar schwächer wird und die Ladekontrollleuchte ❼ grün blinkt.

Reinigen

Um beste Ergebnisse zu erzielen, leeren Sie den Schmutzbehälter ⓫ und reinigen Sie den Staubfilter ⓪ nach jedem Gebrauch.

⚠ *Wichtig:*

Benutzen Sie keine aggressiven, chemischen oder scheuernde Reinigungsmittel. Diese greifen die Oberfläche des Gerätes an.

1. Um den Schmutzbehälter ⓫ zu öffnen, drücken Sie die Entriegelungstaste ❽ und nehmen Sie den Schmutzbehälter ⓫ ab.
2. Entnehmen Sie den Staubfilter ⓪ aus dem Schmutzbehälter ⓫.
3. Entleeren Sie den Schmutzbehälter ⓫.
4. Ziehen Sie den Staubfilter-Beutel ❾ mit seiner Halterung aus dem Staubfilter ⓪.
5. Spülen Sie den Staubfilter-Beutel ❾ in kaltem Wasser aus und warten Sie, bis dieser wieder vollständig trocken ist, bevor Sie ihn wieder in den Staubfilter ⓪ einsetzen. Trocknen Sie ihn nicht mit heißer Luft.
6. Setzen Sie den Staubfilter ⓪ wieder in den Schmutzbehälter ⓫ ein. Achten Sie darauf, dass der Staubfilter ⓪ gerade sitzt und die Gummilippe den Schmutzbehälter ⓫ verschließt.
7. Setzen Sie den Schmutzbehälter ⓫ wieder auf den Motorblock:
   - Schieben Sie die Plastik-Nase an der Unterseite des Handstaubsaugers in die Aussparung am Schmutzbehälter ⓫.
   - Drücken Sie die Entriegelungstaste ❽ und schieben Sie gleichzeitig den Schmutzbehälter ⓫ auf den Motorblock.
   - Lassen Sie die Entriegelungstaste ❽ los, so dass die Verriegelung in die Aussparung greift. Der Schmutzbehälter ⓫ sitzt nun fest auf dem Motorblock.
8. Reinigen Sie das Gehäuse und die beiden Düsen mit einem leicht angefeuchteten Tuch. Bei hartnäckigen Verschmutzungen geben Sie ein mildes Reinigungsmittel auf das Tuch.
9. Trocknen Sie alle Teile gut ab, bevor Sie das Gerät wieder verwenden oder verstauen.

Entsorgen

Werfen Sie das Gerät keinesfalls in den normalen Hausmüll. Dieses Produkt unterliegt der europäischen Richtlinie 2002/96/EC.

Das Gerät und der Akku müssen getrennt voneinander entsorgt werden.

1. Lösen Sie hierzu alle Kreuzschrauben am Motorblock und nehmen Sie ihn auseinander.
2. Schneiden Sie das Anschlusskabel des Akkus ab und nehmen Sie den Akku aus dem Gerät.

Entsorgen Sie das Gerät über einen zugelassenen Entsorgungsbetrieb oder über Ihre kommunale Entsorgungseinrichtung.
Beachten Sie die aktuell geltenden Vorschriften. Setzen Sie sich im Zweifelsfall mit Ihrer Entsorgungseinrichtung in Verbindung.

Batterien/Akkus entsorgen

Batterien/Akkus dürfen nicht im Hausmüll entsorgt werden. Jeder Verbraucher ist gesetzlich verpflichtet, Batterien/Akkus bei einer Sammelstelle seiner Gemeinde / seines Stadtteils oder im Handel abzugeben.
Diese Verpflichtung dient dazu, dass Batterien/Akkus einer umweltschonenden Entsorgung zugeführt werden können. Geben Sie Batterien/Akkus nur im entladenen Zustand zurück.

Führen Sie alle Verpackungsmaterialien einer umweltgerechten Entsorgung zu.

Garantie und Service

Sie erhalten auf dieses Gerät 3 Jahre Garantie ab Kaufdatum. Das Gerät wurde sorgfältig produziert und vor Anlieferung gewissenhaft geprüft.
Bitte bewahren Sie den Kassenbon als Nachweis für den Kauf auf. Bitte setzen Sie sich im Garantiefall mit Ihrer Servicestelle telefonisch in Verbindung. Nur so kann eine kostenlose Einsendung Ihrer Ware gewährleistet werden.
Die Garantieleistung gilt nur für Material- oder Fabrikationsfehler, nicht aber für Transportschäden, Verschleißteile oder für Beschädigungen an zerbrechlichen Teilen, z. B. Schalter oder Akkus. Das Produkt ist lediglich für den privaten und nicht für den gewerblichen Gebrauch bestimmt.
Bei missbräuchlicher und unsachgemäßer Behandlung, Gewaltanwendung und bei Eingriffen, die nicht von unserer autorisierten Service-Niederlassung vorgenommen wurden, erlischt die Garantie. Ihre gesetzlichen Rechte werden durch diese Garantie nicht eingeschränkt.
Die Garantiezeit wird durch die Gewährleistung nicht verlängert. Dies gilt auch für ersetzte und reparierte Teile. Eventuell schon beim Kauf vorhandene Schäden und Mängel müssen sofort nach dem Auspacken gemeldet werden, spätestens aber zwei Tage nach Kaufdatum. Nach Ablauf der Garantiezeit anfallende Reparaturen sind kostenpflichtig.

(DE) Service Deutschland
Tel.: 01805 772 033 (0,14 EUR/Min. aus dem dt. Festnetz, Mobilfunk max. 0,42 EUR/Min.)
E-Mail: kompernass@lidl.de
IAN 73540

(AT) Service Österreich
Tel.: 0820 201 222 (0,15 EUR/Min.)
E-Mail: kompernass@lidl.at
IAN 73540

(CH) Service Schweiz
Tel.: 0842 665566 (0,08 CHF/Min., Mobilfunk max. 0,40 CHF/Min.)
E-Mail: kompernass@lidl.ch
IAN 73540

Importeur

KOMPERNASS GMBH
BURGSTRASSE 21
44867 BOCHUM, GERMANY

www.kompernass.com