PARKSIDE

PENDELHUBSTICHSÄGE PSTD 800 B1

DE AT CH

PENDELHUBSTICHSÄGE

Originalbetriebsanleitung

GB

JIGSAW

Translation of the original instructions

IAN 270827

DE AT

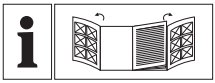

DE AT CH

Klappen Sie vor dem Lesen die beiden Seiten mit den Abbildungen aus und machen Sie sich anschließend mit allen Funktionen des Gerätes vertraut.

GB

Before reading, unfold the page containing the illustrations and familiarise yourself with all functions of the device.

DE / AT / CH	Originalbetriebsanleitung	Seite	1
GB	Translation of the original instructions	Page	11

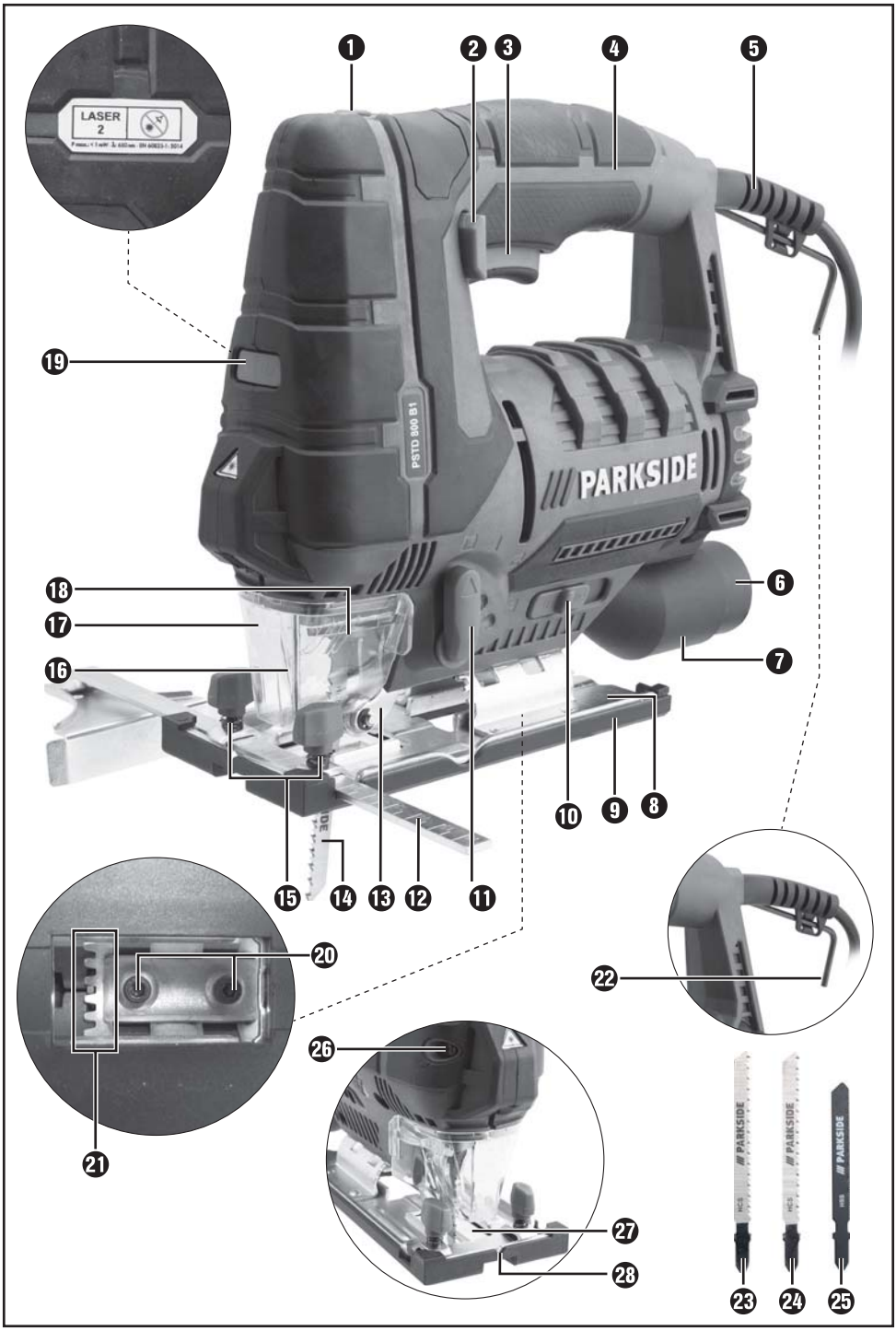
LASER
2
PSTD 800 B1
PARKSIDE
1
2
3
4
5
6
7
8
9
10
11
12
13
14
15
16
17
18
19
20
21
22
23
24
25
26
27
28
HC3
HC3
HSS

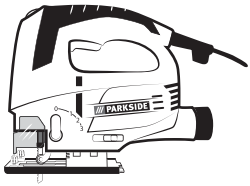
PARKSIDE

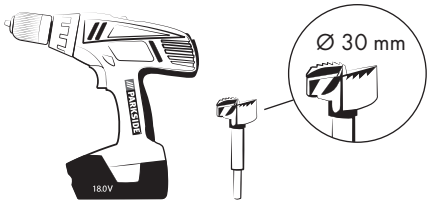
PARKSIDE
18.0V
Ø 30 mm

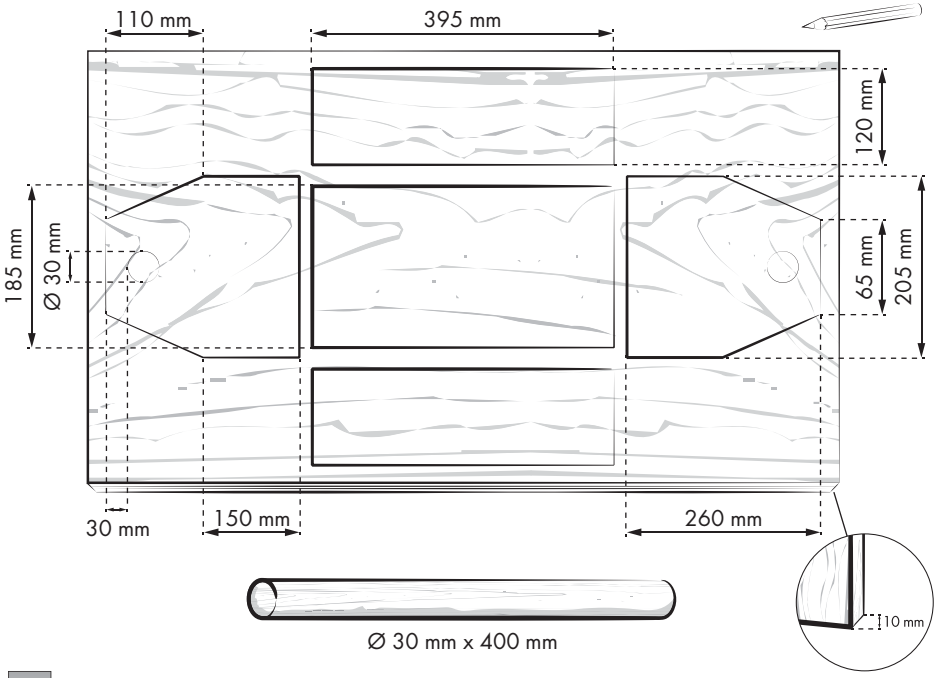
110 mm
395 mm
120 mm
185 mm
Ø 30 mm
65 mm
205 mm
30 mm
150 mm
260 mm
10 mm
Ø 30 mm x 400 mm

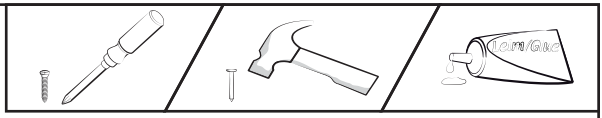

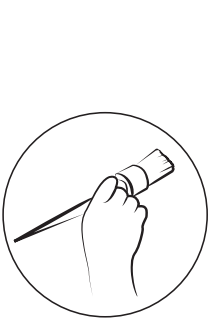

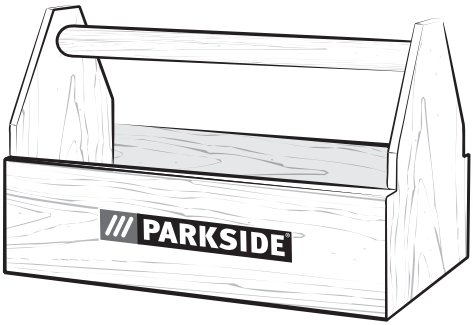
PARKSIDE

Inhaltsverzeichnis

Einleitung 2
Bestimmungsgemäßer Gebrauch 2
Ausstattung 2
Lieferumfang 2
Technische Daten 2

Allgemeine Sicherheitshinweise für Elektrowerkzeuge 3
1. Arbeitsplatz-Sicherheit 3
2. Elektrische Sicherheit 3
3. Sicherheit von Personen 4
4. Verwendung und Behandlung des Elektrowerkzeugs 4
5. Service 5
Gerätespezifische Sicherheitshinweise für Stichsägen 5
Originalzubehör / -zusatzgeräte 6
Informationen zu Sägeblättern 6

Inbetriebnahme 6
Sägeblatt montieren / wechseln 6
Parallelanschlag montieren 6
Spanabsaugung anschließen 6
Gleitschuh montieren 6
Spanreißschutz montieren 6
Laser Feinjustierung 6

Bedienung 7
Schnittwinkel einstellen 7
Hubzahl einstellen 7
Pendelhub einstellen 7
Einschalten / Ausschalten 7
Laser / Arbeitslicht ein-/ausschalten 7
Spanblasfunktion 7

Wartung und Reinigung 7

Garantie der Kompernaß Handels GmbH 8

Service 9

Importeur 9

Entsorgung 9

Original-Konformitätserklärung 10

PENDELHUBSTICHSÄGE PSTD 800 B1

Einleitung

Wir beglückwünschen Sie zum Kauf Ihres neuen Gerätes. Sie haben sich damit für ein hochwertiges Produkt entschieden. Die Bedienungsanleitung ist Teil dieses Produkts. Sie enthält wichtige Hinweise für Sicherheit, Gebrauch und Entsorgung. Machen Sie sich vor der Benutzung des Produkts mit allen Bedien- und Sicherheitshinweisen vertraut. Benutzen Sie das Produkt nur wie beschrieben und für die angegebenen Einsatzbereiche. Händigen Sie alle Unterlagen bei Weitergabe des Produkts an Dritte mit aus.

Bestimmungsgemäßer Gebrauch

Das Gerät ist für gerade und kurvige Schnitte sowie Gehrungsschnitte bis 45° an kantigen Werkstücken aus Kunststoff, Holz und Leichtmetall geeignet. Das Gerät ist ausschließlich für den privaten Gebrauch in trockenen Räumen zugelassen. Beachten Sie die Hinweise zu Sägeblatttypen. Jede andere Verwendung oder Veränderung des Gerätes gilt als nicht bestimmungsgemäß und birgt erhebliche Unfallgefahren. Für aus bestimmungswidriger Verwendung entstandene Schäden übernimmt der Hersteller keine Haftung.

Ausstattung

❶ Stellrad Hubzahlvorwahl
❷ Feststelltaste Ein-/Ausschalter
❸ Ein-/Aus-Schalter
❹ Gehäuse
❺ Netzkabel
❻ Reduzierstück
❼ Absaugstutzen
❽ Fußplatte
❾ Gleitschuh (abnehmbar)
❿ Schalter Späneblasvorrichtung
⓫ Pendelhubschalter
⓬ Parallelanschlag
⓭ Führungsrolle
⓮ Sägeblatt (zur Holzbearbeitung)
⓯ Einschuböffnungen (jeweils inkl. Feststellschraube)
⓰ Schutzbügel
⓱ Schutzhaube
⓲ Schnellspannfutter
⓳ EIN-/AUS-Schalter Laser/Arbeitslicht
⓴ Klemmschrauben
㉑ Verzahnung
㉒ Sechskantschlüssel
㉓ Sägeblatt (zur Holzbearbeitung)
㉔ Sägeblatt (zur Holzbearbeitung)
㉕ Sägeblatt (zur Metallbearbeitung)
㉖ Feinstellschraube
㉗ Spanreißschutz
㉘ Kerbe

Lieferumfang

1 Pendelhubstichsäge inkl. Absaugstutzen
1 Reduzierstück
1 Parallelanschlag
3 Sägeblätter zur Holzbearbeitung
1 Sägeblatt zur Metallbearbeitung
1 Sechskantschlüssel
1 Bedienungsanleitung

Technische Daten

Pendelhubstichsäge:	**Parkside PSTD 800 B1**
Bemessungsspannung:	230 V ~ 50 Hz (Wechselstrom)
Bemessungsaufnahme:	800 W
Leerlauf-Hubzahl:	n_0 0 - 3100 min^{-1}
Schnitttiefe:	Holz / Metall: 80/8 mm
Pendelhub:	3 Stufen und Feinschnitt-Einstellung
Schrägschnitte:	0°/15°/30°/45° links/rechts
Schutzklasse:	II / ⧈ (Doppelisolierung)

Geräuschemissionswert:

Messwert für Geräusch ermittelt entsprechend EN 60745. Der A-bewertete Geräuschpegel des Elektrowerkzeugs beträgt typischerweise:

Schalldruckpegel:	L_{pA} = 93 dB (A)
Unsicherheit:	K_{pA} = 3 dB
Schallleistungspegel:	L_{WA} = 104 dB (A)
Unsicherheit:	K_{WA} = 3 dB

Gehörschutz tragen!

Schwingungsgesamtwerte:

(Vektorsumme dreier Richtungen) ermittelt entsprechend EN 60745:

Sägen von Spannplatten: $a_{h,B}$ = 7,8 m/s^2
Unsicherheit K = 1,5 m/s^2

Sägen von Metallblech: $a_{h,M}$ = 9,8 m/s^2
Unsicherheit K = 1,5 m/s^2

HINWEIS

- Der in diesen Anweisungen angegebene Schwingungspegel ist entsprechend einem in EN 60745 genormten Messverfahren gemessen worden und kann für den Gerätevergleich verwendet werden. Der angegebene Schwingungsemissionswert kann auch zu einer einleitenden Einschätzung der Aussetzung verwendet werden. Der Schwingungspegel wird sich entsprechend dem Einsatz des Elektrowerkzeugs verändern und kann in manchen Fällen über dem in diesen Anweisungen angegebenen Wert liegen. Die Schwingungsbelastung könnte unterschätzt werden, wenn das Elektrowerkzeug regelmäßig in solcher Weise verwendet wird.

⚠ WARNUNG!

- Versuchen Sie, die Belastung durch Vibrationen so gering wie möglich zu halten. Beispielhafte Maßnahmen zur Verringerung der Vibrationsbelastung sind das Tragen von Handschuhen beim Gebrauch des Werkzeugs und die Begrenzung der Arbeitszeit. Dabei sind alle Anteile des Betriebszyklus sind zu berücksichtigen (beispielsweise Zeiten, in denen das Elektrowerkzeug abgeschaltet ist, und solche, in denen es zwar eingeschaltet ist, aber ohne Belastung läuft).

Allgemeine Sicherheitshinweise für Elektrowerkzeuge

⚠ WARNUNG!

- Lesen Sie alle Sicherheitshinweise und Anweisungen. Versäumnisse bei der Einhaltung der Sicherheitshinweise und Anweisungen können elektrischen Schlag, Brand und/oder schwere Verletzungen verursachen.

Bewahren Sie alle Sicherheitshinweise und Anweisungen für die Zukunft auf.

Der in den Sicherheitshinweisen verwendete Begriff „Elektrowerkzeug“ bezieht sich auf netzbetriebene Elektrowerkzeuge (mit Netzkabel) und auf akkubetriebene Elektrowerkzeuge (ohne Netzkabel).

1. Arbeitsplatz-Sicherheit

a) **Halten Sie Ihren Arbeitsbereich sauber und gut beleuchtet.** Unordnung und unbeleuchtete Arbeitsbereiche können zu Unfällen führen.

b) **Arbeiten Sie mit dem Elektrowerkzeug nicht in explosionsgefährdeter Umgebung, in der sich brennbare Flüssigkeiten, Gase oder Stäube befinden.** Elektrowerkzeuge erzeugen Funken, die den Staub oder die Dämpfe entzünden können.

c) **Halten Sie Kinder und andere Personen während der Benutzung des Elektrowerkzeugs fern.** Bei Ablenkung können Sie die Kontrolle über das Gerät verlieren.

2. Elektrische Sicherheit

a) **Der Anschlussstecker des Elektrowerkzeuges muss in die Steckdose passen. Der Stecker darf in keiner Weise verändert werden. Verwenden Sie keine Adapterstecker gemeinsam mit schutzgeerdeten Elektrowerkzeugen.** Unveränderte Stecker und passende Steckdosen verringern das Risiko eines elektrischen Schlages.

b) **Vermeiden Sie Körperkontakt mit geerdeten Oberflächen, wie von Rohren, Heizungen, Herden und Kühlschränken.** Es besteht ein erhöhtes Risiko durch elektrischen Schlag, wenn Ihr Körper geerdet ist.

c) **Halten Sie Elektrowerkzeuge von Regen oder Nässe fern.** Das Eindringen von Wasser in ein Elektrogerät erhöht das Risiko eines elektrischen Schlages.

d) **Zweckentfremden Sie das Kabel nicht, um das Elektrowerkzeug zu tragen, aufzuhängen oder um den Stecker aus der Steckdose zu ziehen. Halten Sie das Kabel fern von Hitze, Öl, scharfen Kanten oder sich bewegenden Geräteteilen.** Beschädigte oder verwickelte Kabel erhöhen das Risiko eines elektrischen Schlages.

e) **Wenn Sie mit einem Elektrowerkzeug im Freien arbeiten, verwenden Sie nur Verlängerungskabel, die auch für den Außenbereich zugelassen sind.** Die Anwendung eines für den Außenbereich geeigneten Verlängerungskabels verringert das Risiko eines elektrischen Schlages.

f) **Wenn der Betrieb des Elektrowerkzeuges in feuchter Umgebung nicht vermeidbar ist, verwenden Sie einen Fehlerstromschutzschalter.** Der Einsatz eines Fehlerstromschutzschalters vermindert das Risiko eines elektrischen Schlages.

3. Sicherheit von Personen

a) **Seien Sie stets aufmerksam, achten Sie darauf, was Sie tun und gehen Sie mit Vernunft an die Arbeit mit einem Elektrowerkzeug. Benutzen Sie kein Elektrowerkzeug, wenn Sie müde sind oder unter dem Einfluss von Drogen, Alkohol oder Medikamenten stehen.** Ein Moment der Unachtsamkeit beim Gebrauch des Elektrowerkzeuges kann zu ernsthaften Verletzungen führen.

b) **Tragen Sie persönliche Schutzausrüstung und immer eine Schutzbrille.** Das Tragen persönlicher Schutzausrüstung wie Staubmaske, rutschfeste Sicherheitsschuhe, Schutzhelm oder Gehörschutz, je nach Art und Einsatz des Elektrowerkzeuges, verringert das Risiko von Verletzungen.

c) **Vermeiden Sie eine unbeabsichtigte Inbetriebnahme. Vergewissern Sie sich, dass das Elektrowerkzeug ausgeschaltet ist, bevor Sie es an die Stromversorgung und/oder den Akku anschließen, es aufnehmen oder tragen.** Wenn Sie beim Tragen des Elektrowerkzeuges den Finger am Schalter haben oder das Gerät bereits eingeschaltet an die Stromversorgung anschließen, kann dies zu Unfällen führen.

d) **Entfernen Sie Einstellwerkzeuge oder Schraubenschlüssel, bevor Sie das Elektrowerkzeug einschalten.** Ein Werkzeug oder Schlüssel, der sich in einem drehenden Geräteteil befindet, kann zu Verletzungen führen.

e) **Vermeiden Sie eine abnormale Körperhaltung. Sorgen Sie für einen sicheren Stand und halten Sie jederzeit das Gleichgewicht.** Dadurch können Sie das Elektrowerkzeug in unerwarteten Situationen besser kontrollieren.

f) **Tragen Sie geeignete Kleidung. Tragen Sie keine weite Kleidung oder Schmuck. Halten Sie Haare, Kleidung und Handschuhe fern von sich bewegenden Teilen.** Lockere Kleidung, Schmuck oder lange Haare können von sich bewegenden Teilen erfasst werden.

g) **Wenn Staubabsaug- und -auffangeinrichtungen montiert werden können, vergewissern Sie sich, dass diese angeschlossen sind und richtig verwendet werden.** Die Verwendung einer Staubabsaugung kann Gefährdungen durch Staub verringern.

4. Verwendung und Behandlung des Elektrowerkzeugs

a) **Überlasten Sie das Gerät nicht. Verwenden Sie für Ihre Arbeit das dafür bestimmte Elektrowerkzeug.** Mit dem passenden Elektrowerkzeug arbeiten Sie besser und sicherer im angegebenen Leistungsbereich.

b) **Benutzen Sie kein Elektrowerkzeug, dessen Schalter defekt ist.** Ein Elektrowerkzeug, das sich nicht mehr ein- oder ausschalten lässt, ist gefährlich und muss repariert werden.

c) **Ziehen Sie den Stecker aus der Steckdose und/oder entfernen Sie den Akku, bevor Sie Geräteeinstellungen vornehmen, Zubehörteile wechseln oder das Gerät weglegen.** Diese Vorsichtsmaßnahme verhindert den unbeabsichtigten Start des Elektrowerkzeuges.

d) **Bewahren Sie unbenutzte Elektrowerkzeuge außerhalb der Reichweite von Kindern auf. Lassen Sie Personen das Gerät nicht benutzen, die mit diesem nicht vertraut sind oder diese Anweisungen nicht gelesen haben.** Elektrowerkzeuge sind gefährlich, wenn sie von unerfahrenen Personen benutzt werden.

e) **Pflegen Sie Elektrowerkzeuge mit Sorgfalt. Kontrollieren Sie, ob bewegliche Teile einwandfrei funktionieren und nicht klemmen, ob Teile gebrochen oder so beschädigt sind, dass die Funktion des Elektrowerkzeuges beeinträchtigt ist. Lassen Sie beschädigte Teile vor dem Einsatz des Gerätes reparieren.** Viele Unfälle haben ihre Ursache in schlecht gewarteten Elektrowerkzeugen.

f) **Halten Sie Schneidwerkzeuge scharf und sauber.** Sorgfältig gepflegte Schneidwerkzeuge mit scharfen Schneidkanten verklemmen sich weniger und sind leichter zu führen.

g) **Verwenden Sie Elektrowerkzeug, Zubehör, Einsatzwerkzeuge usw. entsprechend diesen Anweisungen. Berücksichtigen Sie dabei die Arbeitsbedingungen und die auszuführende Tätigkeit.** Der Gebrauch von Elektrowerkzeugen für andere als die vorgesehenen Anwendungen kann zu gefährlichen Situationen führen.

5. Service

a) **Lassen Sie Ihr Elektrowerkzeug nur von qualifiziertem Fachpersonal und nur mit Original-Ersatzteilen reparieren.** Damit wird sichergestellt, dass die Sicherheit des Elektrowerkzeugs erhalten bleibt.

Gerätespezifische Sicherheitshinweise für Stichsägen

- **Halten Sie das Elektrowerkzeug an den isolierten Griffflächen, wenn Sie Arbeiten ausführen, bei denen das Elektrowerkzeug verborgene Stromleitungen oder das eigene Netzkabel treffen kann.** Der Kontakt mit einer spannungsführenden Leitung kann auch metallene Geräteteile unter Spannung setzen und zu einem elektrischen Schlag führen.
- Halten Sie die Hände vom Sägebereich fern. Greifen Sie nicht unter das Werkstück. Bei Kontakt mit dem Sägeblatt besteht Verletzungsgefahr.
- **Halten Sie die Hände von der Hubstange und dem Schnellspannfutter fern.** Bei Kontakt mit den Bauteilen besteht Quetschungsgefahr.
- Führen Sie das Elektrowerkzeug nur eingeschaltet gegen das Werkstück. Es besteht sonst die Gefahr eines Rückschlages.
- Achten Sie darauf, dass die Fußplatte ❽ beim Sägen aufliegt.
- Schalten Sie nach Beendigung des Arbeitsvorgangs das Elektrowerkzeug aus und ziehen Sie das Sägeblatt ⓮ erst dann aus dem Schnitt, wenn dieses zum Stillstand gekommen ist. So vermeiden Sie einen Rückschlag und können das Elektrowerkzeug sicher ablegen.
- Verwenden Sie nur unbeschädigte und einwandfreie Sägeblätter. Verbogene und stumpfe Sägeblätter können brechen oder einen Rückschlag verursachen.
- Bremsen Sie das Sägeblatt ⓮ nach dem Ausschalten nicht durch seitliches Gegendrücken ab. Das Sägeblatt ⓮ kann beschädigt werden, brechen oder einen Rückschlag verursachen.
- Sichern Sie das Werkstück. Benutzen Sie Spannvorrichtungen/Schraubstock, um das Werkstück festzuhalten. Es ist damit sicherer gehalten, als mit Ihrer Hand.
- Führen Sie das Netzkabel immer nach hinten vom Gerät weg.
- Bearbeiten Sie keine angefeuchteten Materialien oder feuchte Flächen.
- **Gefährdung durch Staub!** Schließen Sie bei längerem Bearbeiten von Holz und insbesondere wenn Materialien bearbeitet werden, bei denen gesundheitsgefährdende Stäube entstehen, das Gerät an eine geeignete Staubabsaugvorrichtung an.
- Tragen Sie eine Staubschutzmaske!
- Sorgen Sie für ausreichende Belüftung.

WARNUNG! Schützen Sie sich vor Laserstrahlung:

LASER 2

P max.: < 1 mW • λ: 650 nm • EN 60825-1:2014

Schauen Sie nicht direkt in den Laserstrahl, bzw. in die Öffnung, aus der er austritt.

⚠ WARNUNG!

- ► Das Betrachten des Laserausgangs mit optischen Instrumenten (z.B. Lupe, Vergrößerungsgläsern, u.ä.) ist mit einer Augengefährdung verbunden.
- ► Vorsicht! Wenn andere als die hier angegebenen Bedienungs- oder Justiereinrichtungen benutzt oder andere Verfahrensweisen ausgeführt werden, kann dies zu gefährlicher Strahlungseinwirkung führen.

- Richten Sie den Laserstrahl niemals auf reflektierende Flächen, Personen oder Tiere. Bereits ein kurzer Sichtkontakt mit dem Laserstrahl kann zu Augenschäden führen.

Originalzubehör / -zusatzgeräte

■ **Benutzen Sie nur Zubehör und Zusatzgeräte, die in der Bedienungsanleitung angegeben sind bzw. deren Aufnahme mit dem Gerät kompatibel ist.**

Informationen zu Sägeblättern

Die Parkside-Grundausstattung beinhaltet bereits Sägeblätter für Hauptanwendungen in Holz und Metall.

- 3 Sägeblätter für allgemeine Holzschnitte
- 1 Sägeblatt für Leichtmetalle bis 3 mm

HINWEIS

► Sie können jedes Sägeblatt verwenden, vorausgesetzt, es ist mit der passenden Aufnahme (Einnockenschaft) versehen.

Sägeblattyp	
geeignet	ungeeignet
	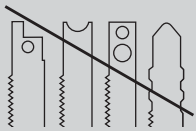

Inbetriebnahme

Sägeblatt montieren / wechseln

Ziehen Sie vor allen Arbeiten am Gerät den Netzstecker aus der Steckdose.

♦ Entfernen Sie die Schutzhaube ⓱.

♦ Drehen Sie das Schnellspannfutter ⓲ und halten Sie es gedreht.

♦ Drücken Sie das benötigte Sägeblatt bis zum Anschlag in das Schnellspannfutter ⓲.

♦ Lassen Sie das Schnellspannfutter ⓲ los, es muss in seine Ausgangsposition zurückkehren. Das Sägeblatt ist nun verriegelt.

■ ACHTUNG! Die Zähne des Sägeblattes müssen dabei nach vorne zeigen (siehe Ausklappseite)!

♦ Setzen Sie die Schutzhaube ⓱ wieder auf das Gerät.

Parallelanschlag montieren

Der Parallelanschlag ⓬ kann links oder rechts am Gerät befestigt werden.

♦ Lösen Sie die beiden Feststellschrauben der Einschuböffnungen ⓯.

♦ Schieben Sie den Parallelanschlag ⓬ in die Einschuböffnungen ⓯.

♦ Schrauben Sie die beiden Feststellschrauben wieder fest.

Spanabsaugung anschließen

♦ Stecken Sie das Reduzierstück ❻ in den Absaugstutzen ❼ bis dieses festklemmt.

♦ Schließen Sie eine zugelassene Staub- und Spanabsaugung an das Reduzierstück ❻ oder direkt an den Absaugstutzen ❼ an.

Gleitschuh montieren

Bei der Bearbeitung von empfindlichen Oberflächen können Sie den Gleitschuh ❾ auf die Fußplatte ❽ aufsetzen, um ein Verkratzen der Oberfläche zu vermeiden.

♦ Hängen Sie den Gleitschuh ❾ vorne an die Fußplatte ❽ ein.
Drücken Sie ihn hinten hoch, bis er an der Fußplatte ❽ einrastet.

♦ Zum Abnehmen des Gleitschuhs ❾, lösen Sie ihn am hinteren Teil der Fußplatte ❽ und nehmen ihn nach vorne hin ab.

Spanreißschutz montieren

Der Spanreißschutz ㉗ kann ein Ausreißen der Oberfläche beim Sägen von Holz verhindern. Der Spanreißschutz ㉗ kann nur bei bestimmten Sägeblatttypen, mit dem Gleitschuh ❾ und nur bei einem Schnittwinkel von 0° verwendet werden.

♦ Drücken Sie den Spanreißschutz ㉗ von unten in den Gleitschuh ❾ ein.

Laser Feinjustierung

♦ Wenn die Laserlinie nicht in der Kerbe ㉘ liegt, die Feinstellschraube ㉖ drehen, bis die Laserlinie in der Kerbe ㉘ liegt.

Bedienung

Schnittwinkel einstellen

- Lösen Sie die Klemmschrauben ⓴ mit dem Sechskantschlüssel ㉒ und ziehen die Fußplatte ❽ nach hinten.
- Stellen Sie den Schnittwinkel 0°/15°/30°/45° mit Hilfe der Markierungen an der Fußplatte ❽ ein. Schieben Sie die Fußplatte ❽ nach vorne, damit der Arretierstift in die Verzahnung ㉑ einrastet.
- Spannen Sie die Klemmschrauben ⓴ mit dem Sechskantschlüssel ㉒.

HINWEIS

► Bei einem Schnittwinkel von 15°/30°/ 45°, muss die Schutzhaube ⓱ und der Spanreißschutz ㉗ vorher entfernt werden!

Hubzahl einstellen

- Stellen Sie mit dem Stellrad Hubzahlvorwahl ❶ die gewünschte Hubzahl ein.

Pendelhub einstellen

- Sie können mit dem Pendelhubschalter ⓫ die Pendelbewegung des Sägeblattes ⓮ einstellen. Ohne Pendelbewegung (Stellung „0“) erzielen Sie feine und saubere Schnittkanten. Stellen Sie bei dünnen Werkstücken den Pendelhub ab. Mit aktiviertem Pendelhub (Stellung 1 - 3) erzielen Sie einen zunehmend schnelleren Arbeitsfortschritt.

Einschalten / Ausschalten

Gerät einschalten:

Drücken Sie den EIN-/AUS-Schalter ❸.

Gerät ausschalten:

Lassen Sie den EIN-/AUS-Schalter ❸ los.

Dauerbetrieb einschalten:

Drücken Sie den EIN-/AUS-Schalter ❸ und stellen Sie ihn im gedrückten Zustand mit der Feststelltaste für EIN-/AUS-Schalter ❷ fest.

Dauerbetrieb ausschalten:

Drücken Sie den EIN-/AUS-Schalter ❸ und lassen Sie ihn wieder los.

Laser / Arbeitslicht ein-/ausschalten

Ein-/Ausschalter:

Drücken Sie den EIN-/AUS-Schalter ⓳ bis die gewünschte Funktion aktiv ist.

LASER und ARBEITSLICHT → ARBEITSLICHT → LASER → AUSSCHALTEN

Spanblasfunktion

Spanblasfunktion einschalten:

- Schieben Sie den Schalter Späneblasvorrichtung ❿ in die Position ⇤.

Absaugfunktion unterstützen:

- Schieben Sie den Schalter Späneblasvorrichtung ❿ in die Position „O“.

Wartung und Reinigung

WARNUNG! VERLETZUNGSGEFAHR! Schalten Sie vor allen Arbeiten am Gerät das Gerät aus und ziehen Sie den Netzstecker.

- Das Gerät muss stets sauber, trocken und frei von Öl oder Schmierfetten sein.
- Verwenden Sie zum Reinigen des Gehäuses ein trockenes Tuch.

⚠ WARNUNG!

- Wenn die Anschlussleitung des Elektrowerkzeugs beschädigt ist, muss sie durch eine speziell vorgerichtete Anschlussleitung ersetzt werden, die über die Kundendienstorganisation erhältlich ist.

- Wechseln Sie das Sägeblatt ⓮ aus, sobald dessen Zahnung stumpf ist und damit keine einwandfreie Sägearbeit mehr durchführbar ist.
- Führen Sie die Reinigung des Gerätes im Anschluss an Ihre Sägearbeit durch.
- Entfernen Sie Verschmutzungen (z.B. durch Sägespäne). Reinigen Sie die Sägeblattaufnahme ggf. mit einem Pinsel oder durch Ausblasen mit Druckluft.

Garantie der Kompernaß Handels GmbH

Sehr geehrte Kundin, sehr geehrter Kunde,

Sie erhalten auf dieses Gerät 3 Jahre Garantie ab Kaufdatum. Im Falle von Mängeln dieses Produkts stehen Ihnen gegen den Verkäufer des Produkts gesetzliche Rechte zu. Diese gesetzlichen Rechte werden durch unsere im Folgenden dargestellte Garantie nicht eingeschränkt.

Garantiebedingungen

Die Garantiefrist beginnt mit dem Kaufdatum. Bitte bewahren Sie den Original Kassenbon gut auf. Diese Unterlage wird als Nachweis für den Kauf benötigt.

Tritt innerhalb von drei Jahren ab dem Kaufdatum dieses Produkts ein Material- oder Fabrikationsfehler auf, wird das Produkt von uns – nach unserer Wahl – für Sie kostenlos repariert oder ersetzt. Diese Garantieleistung setzt voraus, dass innerhalb der Drei-Jahres-Frist das defekte Gerät und der Kaufbeleg (Kassenbon) vorgelegt und schriftlich kurz beschrieben wird, worin der Mangel besteht und wann er aufgetreten ist.

Wenn der Defekt von unserer Garantie gedeckt ist, erhalten Sie das reparierte oder ein neues Produkt zurück. Mit Reparatur oder Austausch des Produkts beginnt kein neuer Garantiezeitraum.

Garantiezeit und gesetzliche Mängelansprüche

Die Garantiezeit wird durch die Gewährleistung nicht verlängert. Dies gilt auch für ersetzte und reparierte Teile. Eventuell schon beim Kauf vorhandene Schäden und Mängel müssen sofort nach dem Auspacken gemeldet werden. Nach Ablauf der Garantiezeit anfallende Reparaturen sind kostenpflichtig.

Garantieumfang

Das Gerät wurde nach strengen Qualitätsrichtlinien sorgfältig produziert und vor Auslieferung gewissenhaft geprüft.

Die Garantieleistung gilt für Material- oder Fabrikationsfehler. Diese Garantie erstreckt sich nicht auf Produktteile, die normaler Abnutzung ausgesetzt sind und daher als Verschleißteile angesehen werden können oder für Beschädigungen an zerbrechlichen Teilen, z. B. Schalter, Akkus, Backformen oder Teile die aus Glas gefertigt sind.

Diese Garantie verfällt, wenn das Produkt beschädigt, nicht sachgemäß benutzt oder gewartet wurde. Für eine sachgemäße Benutzung des Produkts sind alle in der Bedienungsanleitung aufgeführten Anweisungen genau einzuhalten. Verwendungszwecke und Handlungen, von denen in der Bedienungsanleitung abgeraten oder vor denen gewarnt wird, sind unbedingt zu vermeiden.

Das Produkt ist nur für den privaten und nicht für den gewerblichen Gebrauch bestimmt. Bei missbräuchlicher und unsachgemäßer Behandlung, Gewaltanwendung und bei Eingriffen, die nicht von unserer autorisierten Service-Niederlassung vorgenommen wurden, erlischt die Garantie.

Abwicklung im Garantiefall

Um eine schnelle Bearbeitung ihres Anliegens zu gewährleisten, folgen Sie bitte den folgenden Hinweisen:

- Bitte halten Sie für alle Anfragen den Kassenbon und die Artikelnummer (z. B. IAN 12345) als Nachweis für den Kauf bereit.
- Die Artikelnummer entnehmen Sie bitte dem Typenschild, einer Gravur, auf dem Titelblatt ihrer Anleitung (unten links) oder als Aufkleber auf der Rück- oder Unterseite.
- Sollten Funktionsfehler oder sonstige Mängel auftreten kontaktieren Sie zunächst die nachfolgend benannte Serviceabteilung **telefonisch** oder per **E-Mail**.
- Ein als defekt erfasstes Produkt können Sie dann unter Beifügung des Kaufbelegs (Kassenbon) und der Angabe, worin der Mangel besteht und wann er aufgetreten ist, für Sie portofrei an die Ihnen mitgeteilte Service Anschrift übersenden.

Auf www.lidl-service.com können Sie diese und viele weitere Handbücher, Produktvideos und Software herunterladen.

Service

⚠ WARNUNG!

- **Lassen Sie Ihre Geräte von der Servicestelle oder einer Elektrofachkraft und nur mit Original-Ersatzteilen reparieren.** Damit wird sichergestellt, dass die Sicherheit des Gerätes erhalten bleibt.
- **Lassen Sie den Austausch des Steckers oder der Netzleitung immer vom Hersteller des Gerätes oder seinem Kundendienst ausführen.** Damit wird sichergestellt, dass die Sicherheit des Gerätes erhalten bleibt.

HINWEIS

► Nicht aufgeführte Ersatzteile (wie z. B. Kohlebürsten, Schalter) können Sie über unsere Callcenter bestellen.

DE **Service Deutschland**
Tel.: 0800 5435 111
E-Mail: kompernass@lidl.de

AT **Service Österreich**
Tel.: 0820 201 222 (0,15 EUR/Min.)
E-Mail: kompernass@lidl.at

CH **Service Schweiz**
Tel.: 0842 665566 (0,08 CHF/Min., Mobilfunk max. 0,40 CHF/Min.)
E-Mail: kompernass@lidl.ch

IAN 270827

Importeur

Bitte beachten Sie, dass die folgende Anschrift keine Serviceanschrift ist. Kontaktieren Sie zunächst die benannte Servicestelle.

KOMPERNASS HANDELS GMBH
BURGSTRASSE 21
44867 BOCHUM
GERMANY
www.kompernass.com

Entsorgung

Die Verpackung besteht aus umweltfreundlichen Materialien, die Sie über die örtlichen Recyclingstellen entsorgen können.

Werfen Sie Elektrowerkzeuge nicht in den Hausmüll!

Gemäß Europäischer Richtlinie 2012/19/EU müssen verbrauchte Elektrowerkzeuge getrennt gesammelt und einer umweltgerechten Wiederverwertung zugeführt werden.

Möglichkeiten zur Entsorgung des ausgedienten Gerätes erfahren Sie bei Ihrer Gemeinde- oder Stadtverwaltung.

Original-Konformitätserklärung

Wir, KOMPERNASS HANDELS GMBH, Dokumentenverantwortlicher: Herr Semi Uguzlu, BURGSTR. 21, 44867 BOCHUM, DEUTSCHLAND, erklären hiermit, dass dieses Produkt mit den folgenden Normen, normativen Dokumenten und EG-Richtlinien übereinstimmt:

Maschinenrichtlinie (2006 / 42 / EC)

Elektromagnetische Verträglichkeit (2014 / 30 / EU)

RoHS Richtlinie (2011 / 65 / EU)

Angewandte harmonisierte Normen:

EN 60745-1:2009 / A11: 2010

EN 60745-2-11: 2010

EN 55014-1:2006 / A2: 2011

EN 55014-2:1997 / A2: 2008

EN 55014-2:2015

EN 61000-3-2: 2014

EN 61000-3-3: 2013

Typbezeichnung der Maschine:

Pendelhubstichsäge PSTD 800 B1

Herstellungsjahr: 04-2016

Seriennummer: IAN 270827

Bochum, 04.02.2016

Semi Uguzlu

- Qualitätsmanager -

Technische Änderungen im Sinne der Weiterentwicklung sind vorbehalten.

Contents

Introduction . . . 12
Intended use . . . 12
Features . . . 12
Technical details . . . 12

General Power Tool Safety Warnings . . . 13
1. Work area safety . . . 13
2. Electrical safety . . . 13
3. Personal safety . . . 14
4. Power tool use and care . . . 14
5. Service . . . 15
Appliance-specific safety instructions for jigsaws . . . 15
Original accessories/auxiliary equipment . . . 15
Information on saw blades . . . 16

Initial operation . . . 16
Fitting/changing the saw blade . . . 16
Fitting the rip fence . . . 16
Connecting the sawdust extraction device . . . 16
Fitting the sliding shoe . . . 16
Fitting the splinter guard . . . 16
Adjusting the laser . . . 16

Operation . . . 17
Setting the cutting angle . . . 17
Setting the stroke rate . . . 17
Adjusting the pendulum stroke . . . 17
Switching ON/OFF . . . 17
Switching the laser/working light ON/OFF . . . 17
Sawdust blowing function . . . 17

Maintenance and cleaning . . . 17

Kompernass Handels GmbH warranty . . . 18

Service . . . 19

Importer . . . 19

Disposal . . . 19

Translation of the original Conformity Declaration . . . 20

JIGSAW PSTD 800 B1

Introduction

Congratulations on the purchase of your new appliance. You have selected a high-quality product. The operating instructions are part of this product. They contain important information about safety, usage and disposal. Before using the product, please familiarise yourself with all operating and safety instructions. Use the product only as described and for the range of applications specified. Please also pass these operating instructions on to any future owner.

Intended use

This appliance is suitable for straight and curved cutting as well as mitre cuts of up to 45° on angular workpieces made of plastic, wood or light metal. This appliance is exclusively intended for private use in dry indoor spaces. Observe the guidelines on saw blade types. Any other usage of or modification to the appliance is deemed to be improper and carries a significant risk of accidents. The manufacturer accepts no responsibility for damage(s) attributable to misuse.

Features

❶ Stroke rate adjusting wheel
❷ ON/OFF switch lock button
❸ ON/OFF switch
❹ Housing
❺ Power cable
❻ Reducer
❼ Extraction nozzle
❽ Footplate
❾ Sliding shoe (removable)
❿ Switch for sawdust blower
⓫ Pendulum stroke switch
⓬ Rip fence
⓭ Guide roller
⓮ Saw blade
⓯ Insertion openings (each incl. locking screw)
⓰ Protective bracket
⓱ Blade guard
⓲ Quick-release chuck
⓳ ON/OFF switch laser/working light
⓴ Clamping screws
㉑ Toothing
㉒ Hex key
㉓ Saw blade (for woodwork)
㉔ Saw blade (for woodwork)
㉕ Saw blade (for metalworking)
㉖ Adjusting screw
㉗ Splintering device
㉘ Notch

Package contents

1 jigsaw, incl. extraction nozzle
1 reducer
1 rip fence
3 saw blades for woodwork
1 saw blade for metalworking
1 Hex key
1 Operating instructions

Technical details

Jigsaw:	**Parkside PSTD 800 B1**
Rated voltage:	230 V ~ 50 Hz (alternating current)
Rated power consumption:	800 W
Idling stroke rate:	n_0 0 - 3100 rpm
Cutting capacity:	Wood/metal: 80/8 mm
Pendulum stroke:	3 stages and fine-cut setting
Oblique section:	0°/15°/30°/45° left/right
Protection class:	II/⧈ (double insulation)

Noise emission value:

Noise measurement value determined in accordance with EN 60745. The A-rated noise level of the power tool is typically as follows:

Sound pressure level:	L_{pA} = 93 dB (A)
Uncertainty:	K_{pA} = 3 dB
Sound power level:	L_{WA} = 104 dB (A)
Uncertainty:	K_{WA} = 3 dB

Wear hearing protection!

Total vibration value:

(Vector total of three directions) determined in accordance with EN 60745:

Sawing of chipboard: $a_{h,B}$ = 7.8 m/s²

Uncertainty K = 1.5 m/s²

Sawing of metal plate: $a_{h,M}$ = 9.8 m/s²

Uncertainty K = 1.5 m/s²

NOTE

- The vibration level specified in these instructions has been measured in accordance with the standardised measuring procedure specified in EN 60745 and can be used to make equipment comparisons. The specified vibration emission value can also be used to make an initial exposure estimate. The vibration level varies in accordance with the use of the power tool and may be higher than the value specified in these instructions in some cases. Regular use of the electric tool in such a way may cause the user to underestimate the vibration.

⚠ WARNING!

- Try to keep the vibration loads as low as possible. Measures to reduce the vibration load are, e.g. wearing gloves and limiting the working time. Wherein all states of operation must be included (e.g. times when the power tool is switched off and times where the power tool is switched on but running without load).

General Power Tool Safety Warnings

⚠ WARNING!

- Read all safety warnings and all instructions. Failure to follow the warnings and instructions may result in electric shock, fire and/or serious injury.

Save all warnings and instructions for future reference.

The term "power tool" in the warnings refers to your mains-operated (corded) power tool or battery-operated (cordless) power tool.

1. Work area safety

a) **Keep work area clean and well lit.** Cluttered or dark areas invite accidents.

b) **Do not operate power tools in explosive atmospheres, such as in the presence of flammable liquids, gases or dust.** Power tools create sparks which may ignite the dust or fumes.

c) **Keep children and bystanders away while operating a power tool.** Distractions can cause you to lose control.

2. Electrical safety

a) Power tool **plugs must match the outlet. Never modify the plug in any way. Do not use any adapter plugs with earthed (grounded) power tools.** Unmodified plugs and matching outlets will reduce risk of electric shock.

b) **Avoid body contact with earthed or grounded surfaces, such as pipes, radiators, ranges and refrigerators.** There is an increased risk of electric shock if your body is earthed or grounded.

c) **Do not expose power tools to rain or wet conditions.** Water entering a power tool will increase the risk of electric shock.

d) **Do not abuse the cord. Never use the cord for carrying, pulling or unplugging the power tool. Keep cord away from heat, oil, sharp edges or moving parts.** Damaged or entangled cords increase the risk of electric shock.

e) **When operating a power tool outdoors, use an extension cord suitable for outdoor use.** Use of a cord suitable for outdoor use reduces the risk of electric shock.

f) **If operating a power tool in a damp location is unavoidable, use a residual current device (RCD) protected supply.** Use of an RCD reduces the risk of electric shock.

3. Personal safety

a) **Stay alert, watch what you are doing and use common sense when operating a power tool. Do not use a power tool while you are tired or under the influence of drugs, alcohol or medication.** A moment of inattention while operating power tools may result in serious personal injury.

b) **Use personal protective equipment. Always wear eye protection.** Protective equipment such as dust mask, non-skid safety shoes, hard hat, or hearing protection used for appropriate conditions will reduce personal injuries.

c) **Prevent unintentional starting. Ensure the switch is in the off-position before connecting to power source and/or battery pack, picking up or carrying the tool.** Carrying power tools with your finger on the switch or energising power tools that have the switch on invites accidents.

d) **Remove any adjusting key or wrench before turning the power tool on.** A wrench or a key left attached to a rotating part of the power tool may result in personal injury.

e) **Do not overreach. Keep proper footing and balance at all times.** This enables better control of the power tool in unexpected situations.

f) **Dress properly. Do not wear loose clothing or jewellery. Keep your hair, clothing and gloves away from moving parts.** Loose clothes, jewellery or long hair can be caught in moving parts.

g) **If devices are provided for the connection of dust extraction and collection facilities, ensure these are connected and properly used.** Use of dust collection can reduce dust-related hazards.

4. Power tool use and care

a) **Do not force the power tool. Use the correct power tool for your application.** The correct power tool will do the job better and safer at the rate for which it was designed.

b) **Do not use the power tool if the switch does not turn it on and off.** Any power tool that cannot be controlled with the switch is dangerous and must be repaired.

c) **Disconnect the plug from the power source and/or the battery pack from the power tool before making any adjustments, changing accessories, or storing power tools.** Such preventive safety measures reduce the risk of starting the power tool accidentally.

d) **Store idle power tools out of the reach of children. Do not allow persons unfamiliar with the power tool or these instructions to operate the power tool.** Power tools are dangerous in the hands of untrained users.

e) **Maintain power tools diligently. Check for misalignment or binding of moving parts, breakage of parts and any other condition that may affect the power tool's operation. If damaged, have the power tool repaired before use.** Many accidents are caused by poorly maintained power tools.

f) **Keep cutting tools sharp and clean.** Properly maintained cutting tools with sharp cutting edges are less likely to bind and are easier to control.

g) **Use the power tool, accessories and tool bits, etc. in accordance with these instructions, taking into account the working conditions and the work to be performed.** Use of the power tool for operations different from those intended could result in a hazardous situation.

5. Service

a) **Have your power tool serviced by a qualified repair person using only identical replacement parts.** This will ensure that the safety of the power tool is maintained.

Appliance-specific safety instructions for jigsaws

- **Hold the power tool by the insulated handles if carrying out work during which the power tool may come into contact with concealed power cables or its own power cable.** Contact with a live wire may electrify exposed metal parts of the power tool and could give the operator an electric shock.
- Keep your hands away from the sawing area. Do not reach underneath the workpiece. Contact with the saw blade may result in injury.
- **Keep your hands away from the stroke rod and the quick-release chuck.** There is a risk of crushing if contact is made with these components.
- Always switch on the power tool before applying it to the workpiece. Otherwise, there is a risk of a kickback.
- When sawing, ensure that the footplate ❽ is placed against the workpiece.
- After completing your work, switch the power tool off and do not pull the saw blade ⓮ out of the cut until it has come to a complete standstill. This prevents kickbacks, and allows you to put the tool down safely.
- Only use undamaged saw blades that are in perfect working order. Bent and blunt saw blades can break or may cause a kickback.
- Do not try and slow the saw blade ⓮ down after switching off by applying lateral pressure. The saw blade ⓮ might be damaged, break or cause a kickback.
- Secure the workpiece. Use clamps/a vice to hold the workpiece firmly. This is safer than simply holding it in your hand.
- Always route the power cable towards the rear, away from the appliance.
- Never work on moistened materials or damp surfaces.
- **Risks from dust!** When working for extended periods on wood and, in particular, materials that produce dusts that are hazardous to health, connect the appliance to an appropriate dust extraction device.
- Wear a dust mask!
- Ensure there is sufficient ventilation.

WARNING! Protect yourself from laser radiation!

LASER 2

P max.: < 1 mW • λ: 650 nm • EN 60825-1:2014

Never look directly into the laser beam or the opening from which it emerges.

⚠ WARNING!

- ► Looking at a laser beam through optical instruments (e.g. magnifying glasses etc.) can cause eye injuries.
- ► Caution! If operating and adjustment equipment or procedures other than those specified here are used, this may result in hazardous radiation exposure.

- Never aim the laser beam at reflective surfaces, people or animals. Even brief visual contact with a laser beam can result in eye injuries.

Original accessories/auxiliary equipment

- **Only use the accessories and additional equipment that are specified in the operating instructions and compatible with the appliance.**

Information on saw blades

Parkside basic equipment includes saw blades principally for use with wood and metal.

- 3 saw blades for general wood cuts
- 1 saw blade for light metals up to 3 mm

NOTE

► You can use any saw blade, provided it is fitted with a suitable mounting (single-lug shank).

Saw blade type	
suitable	unsuitable
	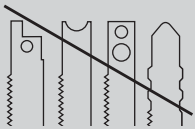

Initial operation

Fitting/changing the saw blade

Always remove the plug from the power socket before working on the appliance.

- ♦ Remove the pivoting blade guard ⓱.
- ♦ Turn the quick-release chuck ⓲ and hold it in this position.
- ♦ Push the required saw blade into the quick-release chuck ⓲ as far as the limit stop.
- ♦ Release the quick-release chuck ⓲ so that it returns to its initial position. The saw blade is now locked.
- ■ WARNING! The saw blade teeth must point forwards at this point (see foldout page)!
- ♦ Replace the pivoting guard ⓱ back onto the appliance.

Fitting the rip fence

The rip fence ⓬ can be fitted on the left or right of the appliance.

- ♦ Undo both the clamping screws on the insertion openings ⓯.
- ♦ Push the rip fence ⓬ into the insertion openings ⓯.
- ♦ Retighten the two locking screws.

Connecting the sawdust extraction device

- ♦ Push the reducer ❻ into the extraction nozzle ❼ until it is secured.
- ♦ Attach an approved dust and sawdust extractor to the reducer ❻ or extraction nozzle ❼ directly.

Fitting the sliding shoe

When working on sensitive surfaces, you can fit the sliding shoe ❾ on the footplate ❽ to prevent scratching the surface.

- ♦ Mount the sliding shoe ❾ onto the footplate ❽ and press it up at the back until it clicks into place on the footplate ❽.
- ♦ To remove the sliding shoe ❾, unfasten it at the rear of the footplate ❽ and slide it off the front.

Fitting the splinter guard

The splinter guard ㉗ can prevent fraying of the surface while sawing wood . The splinter guard ㉗ can only be used for certain saw blade types, with the sliding shoe ❾ and only for cutting angles of 0°.

- ♦ Press the splinter guard ㉗ from below into the sliding shoe ❾ (arrow facing upwards).

Adjusting the laser

- ♦ If the laser line is not vertical in the notch ㉘, you can adjust it by adjusting the position of screw ㉖.

Operation

Setting the cutting angle

- Undo the clamping screws ⓴ with the hex key ㉒ and pull the footplate ❽ to the rear.
- Adjust the cutting angle to 0°/15°/30°/45° with the aid of the markings on the footplate ❽. Push the footplate ❽ to the front so that the locking pin engages in the toothing ㉑.
- Retighten the clamping screws ⓴ with the Hex key ㉒.

NOTE

► When using a cutting angle of 15°/30°/45°, the pivoting blade guard ⓱ and splinter guard ㉗ must be detached beforehand!

Setting the stroke rate

- Use the stroke rate adjusting wheel ❶ to set the required stroke rate.

Adjusting the pendulum stroke

- You can use the pendulum stroke switch ⓫ to adjust the pendular movement of the saw blade ⓮. You can achieve fine, clean-cut edges without pendular movement (setting "0"). Deactivate pendular movement when working on thin workpieces. You can achieve an increasingly fast work rate if the pendulum stroke is activated (settings 1 – 3).

Switching ON/OFF

Switching the appliance on:

Press the ON/OFF switch ❸.

Switching the appliance off:

Release the ON/OFF switch ❸.

Switching to continuous operation:

Press the ON/OFF switch ❸ and lock it in this position with the ON/OFF switch lock button ❷.

Switching off continuous operation:

Press the ON/OFF switch ❸ and release it again.

Switching the laser/working light ON/OFF

ON/OFF switch:

Press the ON/OFF switch ⓳ for the until the required function is active.

LASER and WORKING LIGHT → WORKING LIGHT → LASER → SWITCH OFF

Sawdust blowing function

Switching the sawdust blowing function on:

- Slide the sawdust blower function switch ❿ in the position .

Supporting the extraction function:

- Slide the sawdust blower function switch ❿ in the position “0”.

Maintenance and cleaning

WARNING! RISK OF INJURY! Switch the appliance off and remove the power plug before starting any work on the appliance.

- The appliance must always be kept clean, dry and free from oil or grease.
- Use a soft, dry cloth to clean the housing.

⚠ WARNING!

- If the supply cord of this power tool is damaged, it must be replaced by a specially prepared cord available through the service organization.

- Replace the saw blade ⓮ as soon as its teeth are too blunt for adequate sawing.
- Clean the appliance after completing your sawing work.
- Remove any dirt (e.g. sawdust). If necessary, clean the saw blade mount with a brush or compressed air.

Kompernass Handels GmbH warranty

Dear Customer,

This appliance has a 3-year warranty valid from the date of purchase. If this product has any faults, you, the buyer, have certain statutory rights. Your statutory rights are not restricted in any way by the warranty described below.

Warranty conditions

The validity period of the warranty starts from the date of purchase. Please keep your original receipt in a safe place. This document will be required as proof of purchase.

If any material or production fault occurs within three years of the date of purchase of the product, we will either repair or replace the product for you at our discretion. This warranty service is dependent on you presenting the defective appliance and the proof of purchase (receipt) and a short written description of the fault and its time of occurrence.

If the defect is covered by the warranty, your product will either be repaired or replaced by us. The repair or replacement of a product does not signify the beginning of a new warranty period.

Warranty period and statutory claims for defects

The warranty period is not prolonged by repairs effected under the warranty. This also applies to replaced and repaired components. Any damage and defects present at the time of purchase must be reported immediately after unpacking. Repairs carried out after expiry of the warranty period shall be subject to a fee.

Scope of the warranty

This appliance has been manufactured in accordance with strict quality guidelines and inspected meticulously prior to delivery.

The warranty covers material faults or production faults. The warranty does not extend to product parts subject to normal wear and tear or fragile parts such as switches, batteries, baking moulds or parts made of glass.

The warranty does not apply if the product has been damaged, improperly used or improperly maintained. The directions in the operating instructions for the product regarding proper use of the product are to be strictly followed. Uses and actions that are discouraged in the operating instructions or which are warned against must be avoided.

This product is intended solely for private use and not for commercial purposes. The warranty shall be deemed void in cases of misuse or improper handling, use of force and modifications/repairs which have not been carried out by one of our authorised Service centres.

Warranty claim procedure

To ensure quick processing of your case, please observe the following instructions:

- Please have the till receipt and the item number (e.g. IAN 12345) available as proof of purchase.
- You will find the item number on the type plate, an engraving on the front page of the instructions (bottom left), or as a sticker on the rear or bottom of the appliance.
- If functional or other defects occur, please contact the service department listed either by **telephone** or by **e-mail**.
- You can return a defective product to us free of charge to the service address that will be provided to you. Ensure that you enclose the proof of purchase (till receipt) and information about what the defect is and when it occurred.

You can download these instructions along with many other manuals, product videos and software on www.lidl-service.com.

Service

⚠ WARNING!

- **Have the power tool repaired by the Service centre or a qualified electrician and only using genuine replacement parts.** This will ensure that the safety of the appliance is maintained.
- **Always ensure that the power plug or the mains cable is replaced only by the manufacturer of the appliance or by an approved customer service provider.** This will ensure that the safety of the appliance is maintained.

NOTE

► Replacement parts not listed (such as carbon brushes, switches) can be ordered via our service hotline.

(GB) **Service Great Britain**
Tel.: 0871 5000 720 (£ 0.10/Min.)
E-Mail: kompernass@lidl.co.uk
IAN 270827

Importer

Please note that the following address is not the service address. Please use the service address provided in the operating instructions.

KOMPERNASS HANDELS GMBH
BURGSTRASSE 21
44867 BOCHUM
GERMANY
www.kompernass.com

Disposal

The packaging is made from environmentally friendly material and can be disposed of at your local recycling plant.

Do not dispose of power tools in your normal household waste!

European Directive 2012/19/EU requires that worn-out power tools be collected separately and recycled in an environmentally compatible manner.

Your local community or municipal authorities can provide information on how to dispose of the worn-out appliance.

Translation of the original Conformity Declaration

We, KOMPERNASS HANDELS GMBH, documents officer: Mr. Semi Uguzlu, BURGSTR. 21, 44867 BOCHUM, GERMANY, hereby declare that this product complies with the following standards, normative documents and EC directives:

Machinery Directive (2006/42/EC)

EMC (Electromagnetic Compatibility) (2014/30/EU)

RoHS Directive (2011/65/EU)

Applied harmonised standards:

EN 60745-1:2009 / A11: 2010

EN 60745-2-11: 2010

EN 55014-1:2006 / A2: 2011

EN 55014-2:1997 / A2: 2008

EN 55014-2:2015

EN 61000-3-2: 2014

EN 61000-3-3: 2013

Type designation of machine:

Jigsaw PSTD 800 B1

Year of manufacture: 04-2016

Serial number: IAN 270827

Bochum, 04/02/2016

Semi Uguzlu

- Quality Manager -

The right to effect technical changes in the context of further development is reserved.

KOMPERNASS HANDELS GMBH
BURGSTRASSE 21
44867 BOCHUM
DEUTSCHLAND / GERMANY
www.kompernass.com

Stand der Informationen · Last Information Update:
02 / 2016 · Ident.-No.: PSTD800B1-022016-1

IAN 270827