PARKSIDE

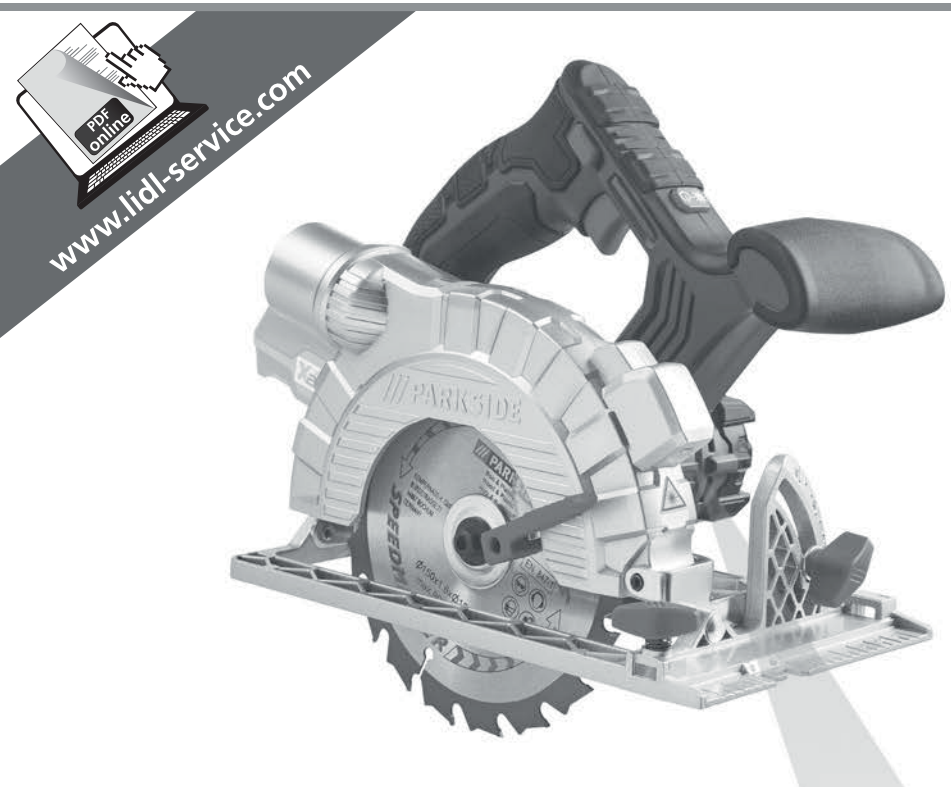

AKKU-HANDKREISSÄGE PHKSA 20-Li A1

DE AT CH

AKKU-HANDKREISSÄGE

Originalbetriebsanleitung

GB

CORDLESS CIRCULAR SAW

Translation of the original instructions

IAN 281993

DE AT

DE AT CH

Klappen Sie vor dem Lesen die Seite mit den Abbildungen aus und machen Sie sich anschließend mit allen Funktionen des Gerätes vertraut.

GB

Before reading, unfold the page containing the illustrations and familiarise yourself with all functions of the device.

DE / AT / CH	Originalbetriebsanleitung	Seite	1
GB	Translation of the original instructions	Page	17

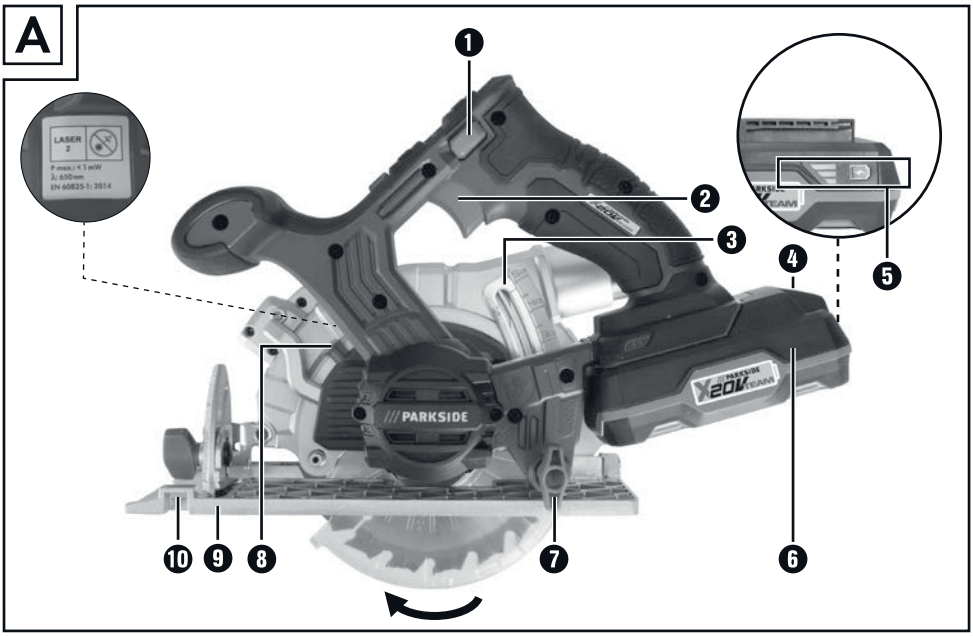
A
LASER 2
P max.: < 1 mW
λ: 650 nm
EN 60825-1: 2014
PARKSIDE
X20V TEAM
1
2
3
4
5
6
7
8
9
10

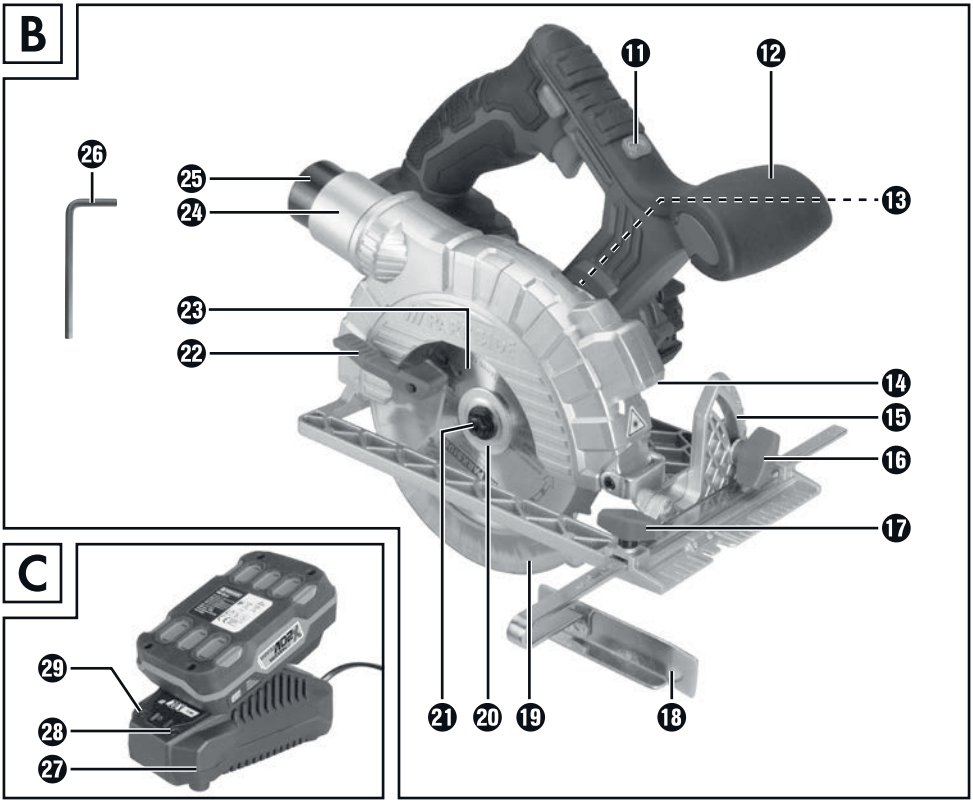
B
11
12
13
14
15
16
17
18
19
20
21
22
23
24
25
26
C
27
28
29

Folgende Parkside-Geräte sind mit dem PAP 20 A1 Akku kompatibel:

• 2-GANG-AKKU-SCHLAGBOHRSCHRAUBER	PSBSA 20-Li A1
• AKKU-HANDKREISSÄGE	PHKSA 20-Li A1
• AKKU-PENDELHUBSTICHSÄGE	PSTDA 20-Li A1
• AKKU-SÄBELSÄGE	PSSA 20-Li A1
• AKKU-DREHSCHLAGSCHRAUBER	PDSSA 20-Li A1
• AKKU-WINKELSCHLEIFER	PWSA 20-Li A1
• AKKU-BOHRSCHRAUBER	PABS 20-Li C3
• AKKU-BOHRHAMMER	PABH 20-Li B2
• AKKU-MULTIFUNKTIONSWERKZEUG	PAMFW 20-Li A1

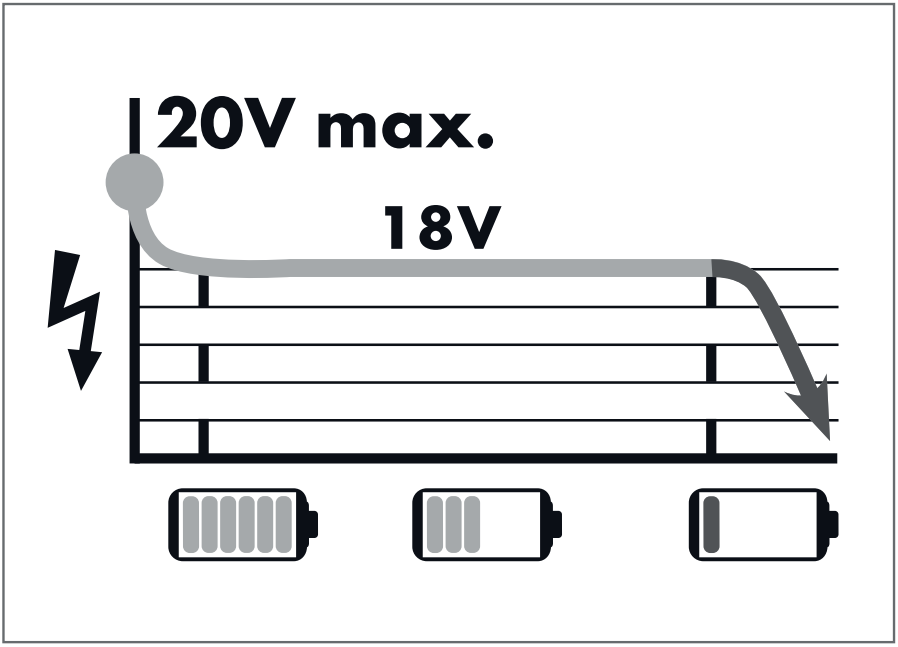

Inhaltsverzeichnis

Einleitung 2
Bestimmungsgemäßer Gebrauch 2
Ausstattung 2
Lieferumfang 2
Technische Daten 2
Allgemeine Sicherheitshinweise für Elektrowerkzeuge 3
1. Arbeitsplatz-Sicherheit 3
2. Elektrische Sicherheit 4
3. Sicherheit von Personen 4
4. Verwendung und Behandlung des Elektrowerkzeugs 5
5. Verwendung und Behandlung des Akkuwerkzeugs 5
6. Service 5
Gerätespezifische Sicherheitshinweise für Handkreissägen 6
Sicherheitshinweise für Ladegeräte 7
Sicherheitshinweise für Kreissägeblätter 8
Originalzubehör / -zusatzgeräte 8
Vor der Inbetriebnahme 9
Akku-Pack laden (siehe Abb. C) 9
Akku-Pack ins Gerät einsetzen / entnehmen 9
Akkuzustand prüfen 9
Funktion der Schutzhaube prüfen 9
Inbetriebnahme 10
Sägeblatt montieren / wechseln 10
Parallelanschlag 10
Spanabsaugung anschließen 10
Bedienung 11
Ein- und ausschalten 11
Schnittwinkel einstellen 11
Schnitttiefe einstellen 11
Handhabung der Handkreissäge 11
Laser ein- und ausschalten 11
Tipps und Tricks 11
Wartung und Reinigung 11
Entsorgung 12
Garantie der Kompernaß Handels GmbH 12
Service 13
Importeur 13
Original-Konformitätserklärung 14
Ersatz-Akku Bestellung 15
Online-Bestellung 15
Telefonische Bestellung 15

Einleitung

Wir beglückwünschen Sie zum Kauf Ihres neuen Gerätes. Sie haben sich damit für ein hochwertiges Produkt entschieden. Die Bedienungsanleitung ist Teil dieses Produkts. Sie enthält wichtige Hinweise für Sicherheit, Gebrauch und Entsorgung. Machen Sie sich vor der Benutzung des Produkts mit allen Bedien- und Sicherheitshinweisen vertraut. Benutzen Sie das Produkt nur wie beschrieben und für die angegebenen Einsatzbereiche. Händigen Sie alle Unterlagen bei Weitergabe des Produkts an Dritte mit aus.

Bestimmungsgemäßer Gebrauch

Die Handkreissäge (nachfolgend „Gerät" genannt) ist zum Sägen von Längs- und Querschnitten, Gehrungsschnitten bei fester Auflage in Vollholz, Spanplatten, Kunststoff und Leichtbaustoffen geeignet. Jede andere Verwendung oder Veränderung der Maschine gilt als nicht bestimmungsgemäß und birgt erhebliche Unfallgefahren. Nicht zum gewerblichen Gebrauch.

Ausstattung

Abbildung A:

❶ Einschaltsperre
❷ EIN-/AUS-Schalter
❸ Schnitttiefenskala
❹ Entriegelungstaste für Akku-Pack
❺ Taste Akkuzustand/Akku-Display-LED
❻ Akku-Pack*
❼ Feststellschraube
❽ Spindelarretierung
❾ Grundplatte
❿ Parallelanschlagaufnahme

Abbildung B:

⓫ EIN-/AUS- Schalter Laser ✷-⏻
⓬ Zusatzgriff
⓭ Laserwarnschild
⓮ Laseraustrittsöffnung
⓯ Schnittwinkelskala
⓰ Flügelschraube für Schnittwinkelvorwahl
⓱ Flügelschraube für Parallelanschlagaufnahme
⓲ Parallelanschlag
⓳ Schutzhaube
⓴ Spannflansch
㉑ Spannschraube
㉒ Rückziehhebel für Schutzhaube
㉓ Sägeblatt
㉔ Spanauswurf
㉕ Adapter für Staubabsaugung
㉖ Innensechskantschlüssel

Abbildung C:

㉗ Ladegerät*
㉘ Rote Kontroll-LED
㉙ Grüne Kontroll-LED

Lieferumfang

1 Akku-Handkreissäge
1 Parallelanschlag
1 Adapter zur Staubabsaugung
1 Innensechskantschlüssel
1 Sägeblatt (vormontiert)
1 Betriebsanleitung

Technische Daten

Akku-Handkreissäge: PHKSA 20-Li A1

Bemessungsspannung:	20 V ⎓ (Gleichstrom)
Bemessungs-Leerlaufdrehzahl:	n_0 3800 min^{-1}
Sägeblatt:	1x Ø 150 mm x Ø 16 mm, 18 Zähne

Max. Schnitttiefe:	Bei 0°: 48 mm Bei 45°: 36 mm

Verwenden Sie zum Betrieb des Akku-Werkzeugs nur folgenden Akku: PAP 20 A1*

Typ:	LITHIUM-IONEN
Bemessungsspannung:	20 V ⎓ (Gleichstrom)
Kapazität:	2 Ah
Zellen:	5

Verwenden Sie zum Laden des Akku-Werkzeugs nur folgendes Akku-Schnellladegerät: PLG 20 A1 *

EINGANG / Input:

Bemessungsspannung:	230 - 240 V ~, 50 Hz (Wechselstrom)
Bemessungsaufnahme:	65 W
Sicherung (innen):	3,15 A T3.15A

AUSGANG / Output:

Bemessungsspannung:	21,5 V ⎓ (Gleichstrom)
Bemessungsstrom:	2,4 A
Ladedauer:	ca. 60 min
Schutzklasse:	II / ⧈ (Doppelisolierung)

*AKKU UND LADEGERÄT SIND NICHT IM LIEFERUMFANG ENTHALTEN

Geräuschemissionswert:

Messwert für Geräusch ermittelt entsprechend EN 60745. Der A-bewertete Geräuschpegel des Elektrowerkzeugs beträgt typischerweise:

Schalldruckpegel:	L_{PA} = 77 dB (A)
Unsicherheit K:	K_{PA} = 3 dB
Schallleistungspegel:	L_{WA} = 88 dB (A)
Unsicherheit K:	K_{WA} = 3 dB

Gehörschutz tragen!

Schwingungsemissionswert:

Schwingungsgesamtwerte (Vektorsumme dreier Richtungen) ermittelt entsprechend EN 60745:

Sägen von Holz $a_{h,W}$ < 2,5 m/s²
Unsicherheit K = 1,5 m/s²

HINWEIS

► Die in diesen Anweisungen angegebenen Schwingungsemissionswert und Geräuschemissionswerte sind entsprechend einem genormten Prüfverfahren gemessen worden und können für den Gerätevergleich verwendet werden. Der angegebene Schwingungsemissionswert und die Geräuschemissionswerte können auch zu einer einleitenden Einschätzung der Belastung verwendet werden.

⚠ WARNUNG!

► Die Schwingungs- und Geräuschemissionen können entsprechend der Art und Weise in der das Elektrowerkzeug verwendet wird, insbesondere, welche Art von Werkstück bearbeitet wird, abweichen und können in manchen Fällen über dem in diesen Anweisungen angegebenen Werten liegen. Die Schwingungsbelastung könnte unterschätzt werden, wenn das Elektrowerkzeug regelmäßig in solcher Weise verwendet wird. Versuchen Sie, die Belastung durch Vibrationen so gering wie möglich zu halten. Beispielhafte Maßnahmen zur Verringerung der Vibrationsbelastung sind das Tragen von Handschuhen beim Gebrauch des Werkzeugs und die Begrenzung der Arbeitszeit. Dabei sind alle Anteile des Betriebszyklus zu berücksichtigen (beispielweise Zeiten, in denen das Elektrowerkzeug abgeschaltet ist, und solche, in denen es zwar eingeschaltet ist, aber ohne Belastung läuft).

Allgemeine Sicherheitshinweise für Elektrowerkzeuge

⚠ WARNUNG!

► **Lesen Sie alle Sicherheitshinweise und Anweisungen.** Versäumnisse bei der Einhaltung der Sicherheitshinweise und Anweisungen können elektrischen Schlag, Brand und/oder schwere Verletzungen verursachen.

Bewahren Sie alle Sicherheitshinweise und Anweisungen für die Zukunft auf.

Der in den Sicherheitshinweisen verwendete Begriff „Elektrowerkzeug“ bezieht sich auf netzbetriebene Elektrowerkzeuge (mit Netzkabel) und auf akkubetriebene Elektrowerkzeuge (ohne Netzkabel).

1. Arbeitsplatz-Sicherheit

a) **Halten Sie Ihren Arbeitsbereich sauber und gut beleuchtet.** Unordnung und unbeleuchtete Arbeitsbereiche können zu Unfällen führen.

b) **Arbeiten Sie mit dem Elektrowerkzeug nicht in explosionsgefährdeter Umgebung, in der sich brennbare Flüssigkeiten, Gase oder Stäube befinden.** Elektrowerkzeuge erzeugen Funken, die den Staub oder die Dämpfe entzünden können.

c) **Halten Sie Kinder und andere Personen während der Benutzung des Elektrowerkzeugs fern.** Bei Ablenkung können Sie die Kontrolle über das Gerät verlieren.

2. Elektrische Sicherheit

a) **Der Anschlussstecker des Elektrowerkzeuges muss in die Steckdose passen. Der Stecker darf in keiner Weise verändert werden. Verwenden Sie keine Adapterstecker gemeinsam mit schutzgeerdeten Elektrowerkzeugen.** Unveränderte Stecker und passende Steckdosen verringern das Risiko eines elektrischen Schlages.

b) **Vermeiden Sie Körperkontakt mit geerdeten Oberflächen, wie von Rohren, Heizungen, Herden und Kühlschränken.** Es besteht ein erhöhtes Risiko durch elektrischen Schlag, wenn Ihr Körper geerdet ist.

c) **Halten Sie Elektrowerkzeuge von Regen oder Nässe fern.** Das Eindringen von Wasser in ein Elektrogerät erhöht das Risiko eines elektrischen Schlages.

d) **Zweckentfremden Sie das Kabel nicht, um das Elektrowerkzeug zu tragen, aufzuhängen oder um den Stecker aus der Steckdose zu ziehen. Halten Sie das Kabel fern von Hitze, Öl, scharfen Kanten oder sich bewegenden Geräteteilen.** Beschädigte oder verwickelte Kabel erhöhen das Risiko eines elektrischen Schlages.

e) **Wenn Sie mit einem Elektrowerkzeug im Freien arbeiten, verwenden Sie nur Verlängerungskabel, die auch für den Außenbereich zugelassen sind.** Die Anwendung eines für den Außenbereich geeigneten Verlängerungskabels verringert das Risiko eines elektrischen Schlages.

f) **Wenn der Betrieb des Elektrowerkzeuges in feuchter Umgebung nicht vermeidbar ist, verwenden Sie einen Fehlerstromschutzschalter.** Der Einsatz eines Fehlerstromschutzschalters vermindert das Risiko eines elektrischen Schlages.

3. Sicherheit von Personen

a) **Seien Sie stets aufmerksam, achten Sie darauf, was Sie tun und gehen Sie mit Vernunft an die Arbeit mit einem Elektrowerkzeug. Benutzen Sie kein Elektrowerkzeug, wenn Sie müde sind oder unter dem Einfluss von Drogen, Alkohol oder Medikamenten stehen.** Ein Moment der Unachtsamkeit beim Gebrauch des Elektrowerkzeuges kann zu ernsthaften Verletzungen führen.

b) **Tragen Sie persönliche Schutzausrüstung und immer eine Schutzbrille.** Das Tragen persönlicher Schutzausrüstung wie Staubmaske, rutschfeste Sicherheitsschuhe, Schutzhelm oder Gehörschutz, je nach Art und Einsatz des Elektrowerkzeuges, verringert das Risiko von Verletzungen.

c) **Vermeiden Sie eine unbeabsichtigte Inbetriebnahme. Vergewissern Sie sich, dass das Elektrowerkzeug ausgeschaltet ist, bevor Sie es an die Stromversorgung und / oder den Akku anschließen, es aufnehmen oder tragen.** Wenn Sie beim Tragen des Elektrowerkzeuges den Finger am Schalter haben oder das Gerät bereits eingeschaltet an die Stromversorgung anschließen, kann dies zu Unfällen führen.

d) **Entfernen Sie Einstellwerkzeuge oder Schraubenschlüssel, bevor Sie das Elektrowerkzeug einschalten.** Ein Werkzeug oder Schlüssel, der sich in einem drehenden Geräteteil befindet, kann zu Verletzungen führen.

e) **Vermeiden Sie eine abnormale Körperhaltung. Sorgen Sie für einen sicheren Stand und halten Sie jederzeit das Gleichgewicht.** Dadurch können Sie das Elektrowerkzeug in unerwarteten Situationen besser kontrollieren.

f) **Tragen Sie geeignete Kleidung. Tragen Sie keine weite Kleidung oder Schmuck. Halten Sie Haare, Kleidung und Handschuhe fern von sich bewegenden Teilen.** Lockere Kleidung, Schmuck oder lange Haare können von sich bewegenden Teilen erfasst werden.

g) **Wenn Staubabsaug- und -auffangeinrichtungen montiert werden können, vergewissern Sie sich, dass diese angeschlossen sind und richtig verwendet werden.** Die Verwendung einer Staubabsaugung kann Gefährdungen durch Staub verringern.

4. Verwendung und Behandlung des Elektrowerkzeugs

a) **Überlasten Sie das Gerät nicht. Verwenden Sie für Ihre Arbeit das dafür bestimmte Elektrowerkzeug.** Mit dem passenden Elektrowerkzeug arbeiten Sie besser und sicherer im angegebenen Leistungsbereich.

b) **Benutzen Sie kein Elektrowerkzeug, dessen Schalter defekt ist.** Ein Elektrowerkzeug, das sich nicht mehr ein- oder ausschalten lässt, ist gefährlich und muss repariert werden.

c) **Ziehen Sie den Stecker aus der Steckdose und / oder entfernen Sie den Akku, bevor Sie Geräteeinstellungen vornehmen, Zubehörteile wechseln oder das Gerät weglegen.** Diese Vorsichtsmaßnahme verhindert den unbeabsichtigten Start des Elektrowerkzeuges.

d) **Bewahren Sie unbenutzte Elektrowerkzeuge außerhalb der Reichweite von Kindern auf. Lassen Sie Personen das Gerät nicht benutzen, die mit diesem nicht vertraut sind oder diese Anweisungen nicht gelesen haben.** Elektrowerkzeuge sind gefährlich, wenn sie von unerfahrenen Personen benutzt werden.

e) **Pflegen Sie Elektrowerkzeuge mit Sorgfalt. Kontrollieren Sie, ob bewegliche Teile einwandfrei funktionieren und nicht klemmen, ob Teile gebrochen oder so beschädigt sind, dass die Funktion des Elektrowerkzeuges beeinträchtigt ist. Lassen Sie beschädigte Teile vor dem Einsatz des Gerätes reparieren.** Viele Unfälle haben ihre Ursache in schlecht gewarteten Elektrowerkzeugen.

f) **Halten Sie Schneidwerkzeuge scharf und sauber.** Sorgfältig gepflegte Schneidwerkzeuge mit scharfen Schneidkanten verklemmen sich weniger und sind leichter zu führen.

g) **Verwenden Sie Elektrowerkzeug, Zubehör, Einsatzwerkzeuge usw. entsprechend diesen Anweisungen. Berücksichtigen Sie dabei die Arbeitsbedingungen und die auszuführende Tätigkeit.** Der Gebrauch von Elektrowerkzeugen für andere als die vorgesehenen Anwendungen kann zu gefährlichen Situationen führen.

5. Verwendung und Behandlung des Akkuwerkzeugs

a) **Laden Sie die Akkus nur in Ladegeräten auf, die vom Hersteller empfohlen werden.** Für ein Ladegerät, das für eine bestimmte Art von Akkus geeignet ist, besteht Brandgefahr, wenn es mit anderen Akkus verwendet wird.

b) **Verwenden Sie nur die dafür vorgesehenen Akkus in den Elektrowerkzeugen.** Der Gebrauch von anderen Akkus kann zu Verletzungen und Brandgefahr führen.

c) **Halten Sie den nicht benutzten Akku fern von Büroklammern, Münzen, Schlüsseln, Nägeln, Schrauben oder anderen kleinen Metallgegenständen, die eine Überbrückung der Kontakte verursachen könnten.** Ein Kurzschluss zwischen den Akkukontakten kann Verbrennungen oder Feuer zur Folge haben.

d) **Bei falscher Anwendung kann Flüssigkeit aus dem Akku austreten. Vermeiden Sie den Kontakt damit. Bei zufälligem Kontakt mit Wasser abspülen. Wenn die Flüssigkeit in die Augen kommt, nehmen Sie zusätzlich ärztliche Hilfe in Anspruch.** Austretende Akkuflüssigkeit kann zu Hautreizungen oder Verbrennungen führen.

VORSICHT! EXPLOSIONSGEFAHR! Laden Sie nicht aufladbare Batterien niemals auf.

Schützen Sie den Akku vor Hitze, z. B. auch vor dauernder Sonneneinstrahlung, Feuer, Wasser und Feuchtigkeit. Es Besteht Explosionsgefahr.

6. Service

a) **Lassen Sie Ihr Elektrowerkzeug nur von qualifiziertem Fachpersonal und nur mit Original-Ersatzteilen reparieren.** Damit wird sichergestellt, dass die Sicherheit des Elektrowerkzeugs erhalten bleibt.

Gerätespezifische Sicherheitshinweise für Handkreissägen

Sicherheitshinweise für alle Sägen

Sägeverfahren

a) **GEFAHR! Kommen Sie mit Ihren Händen nicht in den Sägebereich und an das Sägeblatt. Halten Sie mit Ihrer zweiten Hand den Zusatzgriff oder das Motorgehäuse.** Wenn beide Hände die Säge halten, können diese vom Sägeblatt nicht verletzt werden.

b) **Greifen Sie nicht unter das Werkstück.** Die Schutzhaube kann Sie unter dem Werkstück nicht vor dem Sägeblatt schützen.

c) **Passen Sie die Schnitt-Tiefe an die Dicke des Werkstücks an.** Es sollte weniger als eine volle Zahnhöhe unter dem Werkstück sichtbar sein.

d) **Halten Sie das zu sägende Werkstück niemals in der Hand oder über dem Bein fest. Sichern Sie das Werkstück an einer stabilen Aufnahme.** Es ist wichtig, das Werkstück gut zu befestigen, um die Gefahr von Körperkontakt, Klemmen des Sägeblattes oder Verlust der Kontrolle zu minimieren.

e) **Halten Sie das Elektrowerkzeug an den isolierten Griffflächen, wenn Sie Arbeiten ausführen, bei denen das Einsatzwerkzeug verborgene Stromleitungen oder die eigene Anschlussleitung treffen kann.** Kontakt mit einer spannungsführenden Leitung setzt auch die Metallteile des Elektrowerkzeugs unter Spannung und führt zu einem elektrischen Schlag.

f) **Verwenden Sie beim Längsschneiden immer einen Anschlag oder eine gerade Kantenführung.** Dies verbessert die Schnittgenauigkeit und verringert die Möglichkeit, dass das Sägeblatt klemmt.

g) **Verwenden Sie immer Sägeblätter in der richtigen Größe und mit passender Aufnahmebohrung (z.B. sternförmig oder rund).** Sägeblätter, die nicht zu den Montageteilen der Säge passen, laufen unrund und führen zum Verlust der Kontrolle.

h) **Verwenden Sie niemals beschädigte oder falsche Sägeblatt-Unterlegscheiben oder-schrauben.** Die Sägeblatt-Unterlegscheiben und - schrauben wurden speziell für Ihre Säge konstruiert, für optimale Leistung und Betriebssicherheit.

Weitere Sicherheitshinweise für alle Sägen

Rückschlag - Ursachen und entsprechende Sicherheitshinweise

- Ein Rückschlag ist die plötzliche Reaktion infolge eines hakenden, klemmenden oder falsch ausgerichteten Sägeblattes, die dazu führt, dass eine unkontrollierte Säge abhebt und sich aus dem Werkstück heraus in Richtung der Bedienperson bewegt;
- wenn sich das Sägeblatt in dem sich schließenden Sägespalt verhakt oder verklemmt, blockiert es, und die Motorkraft schlägt das Gerät in Richtung der Bedienperson zurück;
- wird das Sägeblatt im Sägeschnitt verdreht oder falsch ausgerichtet, können sich die Zähne der hinteren Sägeblattkante in der Holz-Oberfläche verhaken, wodurch sich das Sägeblatt aus dem Sägespalt heraus bewegt und die Säge in Richtung der Bedienperson zurückspringt.

Ein Rückschlag ist die Folge eines falschen oder fehlerhaften Gebrauchs der Säge. Er kann durch geeignete Vorsichtsmaßnahmen, wie nachfolgend beschrieben, verhindert werden.

a) **Halten Sie die Säge mit beiden Händen fest und bringen Sie Ihre Arme in eine Stellung, in der Sie die Rückschlagkräfte abfangen können. Halten Sie sich immer seitlich des Sägeblattes, nie das Sägeblatt in eine Linie mit Ihrem Körper bringen.** Bei einem Rückschlag kann die Kreissäge rückwärts springen, jedoch kann die Bedienperson durch geeignete Vorsichtsmaßnahmen die Rückschlagkräfte beherrschen.

b) **Falls das Sägeblatt verklemmt oder Sie die Arbeit unterbrechen, schalten Sie die Säge aus und halten Sie sie im Werkstoff ruhig, bis das Sägeblatt zum Stillstand gekommen ist. Versuchen Sie nie, die Säge aus dem Werkstück zu entfernen oder sie rückwärts zu ziehen, solange das Sägeblatt sich bewegt, sonst kann ein Rückschlag erfolgen.** Ermitteln und beheben Sie die Ursache für das Verklemmen des Sägeblattes.

c) **Wenn Sie eine Säge, die im Werkstück steckt, wieder starten wollen, zentrieren Sie das Sägeblatt im Sägespalt und überprüfen Sie, ob die Sägezähne nicht im Werkstück verhakt sind.** Verhakt das Sägeblatt, kann es sich aus dem Werkstück heraus bewegen oder einen Rückschlag verursachen, wenn die Säge erneut gestartet wird.

d) **Stützen Sie große Platten ab, um das Risiko eines Rückschlags durch ein klemmendes Sägeblatt zu vermindern.** Große Platten können sich unter ihrem Eigengewicht durchbiegen. Platten müssen auf beiden Seiten abgestützt werden, und zwar sowohl in der Nähe des Sägespalts als auch an der Kante.

e) **Verwenden Sie keine stumpfen oder beschädigten Sägeblätter.** Sägeblätter mit stumpfen oder falsch ausgerichteten Zähnen verursachen durch einen zu engen Sägespalt eine erhöhte Reibung, Klemmen des Sägeblattes und Rückschlag.

f) **Ziehen Sie vor dem Sägen die Schnitt-Tiefen- und Schnitt-Winkeleinstellungen fest.** Wenn sich während des Sägens die Einstellungen verändern, kann sich das Sägeblatt verklemmen und ein Rückschlag auftreten.

g) **Seien Sie besonders vorsichtig beim Sägen in bestehende Wände oder andere nicht einsehbare Bereiche.** Das eintauchende Sägeblatt kann beim Sägen in verborgene Objekte blockieren und einen Rückschlag verursachen.

Funktion der unteren Schutzhaube

a) **Überprüfen Sie vor jeder Benutzung, ob die untere Schutzhaube einwandfrei schließt. Verwenden Sie die Säge nicht, wenn die untere Schutzhaube nicht frei beweglich ist und sich nicht sofort schließt. Klemmen oder binden Sie die untere Schutzhaube niemals in geöffneter Position fest.** Sollte die Säge unbeabsichtigt zu Boden fallen, kann die untere Schutzhaube verbogen werden. Öffnen Sie die Schutzhaube mit dem Rückziehhebel und stellen Sie sicher, dass sie sich frei bewegt und bei allen Schnittwinkeln und -tiefen weder Sägeblatt noch andere Teile berührt.

b) **Überprüfen Sie die Funktion der Feder für die untere Schutzhaube. Lassen Sie die Säge vor dem Gebrauch warten, wenn untere Schutzhaube und Feder nicht einwandfrei arbeiten.** Beschädigte Teile, klebrige Ablagerungen oder Anhäufungen von Spänen lassen die untere Schutzhaube verzögert arbeiten.

c) **Öffnen Sie die untere Schutzhaube von Hand nur bei besonderen Schnitten, wie z. B. „Tauch- und Winkelschnitten". Öffnen Sie die untere Schutzhaube mit dem Rückziehhebel und lassen Sie diesen los, sobald das Sägeblatt in das Werkstück eintaucht.** Bei allen anderen Sägearbeiten soll die untere Schutzhaube automatisch arbeiten.

d) **Legen Sie die Säge nicht auf der Werkbank oder dem Boden ab, ohne dass die untere Schutzhaube das Sägeblatt bedeckt.** Ein ungeschütztes, nachlaufendes Sägeblatt bewegt die Säge entgegen der Schnittrichtung und sägt, was ihm im Weg ist. Beachten Sie dabei die Nachlaufzeit des Sägeblattes.

Sicherheitshinweise für Ladegeräte

- Dieses Gerät kann von Kindern ab 8 Jahren und darüber sowie von Personen mit verringerten physischen, sensorischen oder mentalen Fähigkeiten oder Mangel an Erfahrung und Wissen benutzt werden, wenn sie beaufsichtigt oder bezüglich des sicheren Gebrauchs des Gerätes unterwiesen wurden und die daraus resultierenden Gefahren verstehen. Kinder dürfen nicht mit dem Gerät spielen. Reinigung und Benutzer-Wartung dürfen nicht von Kindern ohne Beaufsichtigung durchgeführt werden.

- Wenn die Netzanschlussleitung dieses Gerätes beschädigt wird, muss sie durch den Hersteller oder seinen Kundendienst oder eine ähnlich qualifizierte Person ersetzt werden, um Gefährdungen zu vermeiden.

Das Ladegerät ist nur für den Betrieb im Innenbereich geeignet.

⚠ WARNUNG!

- Betreiben Sie das Gerät nicht mit beschädigtem Kabel, Netzkabel oder Netzstecker. Beschädigte Netzkabel bedeuten Lebensgefahr durch elektrischen Schlag.

Ergänzende Anweisungen:

- Verwenden Sie keine Schleifscheiben.
- Verwenden Sie nur Sägeblätter mit Durchmessern entsprechend den Aufschriften auf der Säge.
- Verwenden Sie das richtige Sägeblatt entsprechend dem zu sägenden Werkstoff.
- Verwenden Sie nur Sägeblätter mit einer Drehzahl-Kennzeichnung, die der auf dem Elektrowerkzeug angegebenen Drehzahl entspricht oder höher ist.
- Sägeblätter, die zum Schneiden von Holz oder ähnlichen Werkstoffen vorgesehen sind, müssen der EN 847-1 entsprechen.
- Vermeiden Sie beim Sägen von Kunststoff ein Schmelzen des Kunststoffs.
- Tragen Sie beim Sägen eine Staubmaske.
- Verwenden Sie nur empfohlene Sägeblätter.
- Immer einen Gehörschutz tragen!

Sicherheitshinweise für Kreissägeblätter

Schutzhandschuhe tragen!

Atemschutz tragen!

Schutzbrille tragen!

Gehörschutz tragen!

VORSICHT! EXPLOSIONSGEFAHR! Laden Sie nicht aufladbare Batterien niemals auf.

Originalzubehör / -zusatzgeräte

- **Benutzen Sie nur Zubehör und Zusatzgeräte, die in der Bedienungsanleitung angegeben sind bzw. deren Aufnahme mit dem Gerät kompatibel ist.**

WARNUNG! Schützen Sie sich vor Laserstrahlung:

LASER 2

P max.: < 1 mW • λ: 650 nm • EN 60825-1:2014

Schauen Sie nicht direkt in den Laserstrahl, bzw. in die Öffnung, aus der er austritt.

⚠ WARNUNG!

- ► Das Betrachten des Laserausgangs mit optischen Instrumenten (z.B. Lupe, Vergrößerungsgläsern, u.ä.) ist mit einer Augengefährdung verbunden.
- ► Vorsicht! Wenn andere als die hier angegebenen Bedienungs- oder Justiereinrichtungen benutzt oder andere Verfahrensweisen ausgeführt werden, kann dies zu gefährlicher Strahlungseinwirkung führen.

- Richten Sie den Laserstrahl niemals auf reflektierende Flächen, Personen oder Tiere. Bereits ein kurzer Sichtkontakt mit dem Laserstrahl kann zu Augenschäden führen.

⚠ VORSICHT!

Wenn andere als die hier angegebenen Bedienungs- oder Justiereinrichtungen benutzt, oder andere Verfahrensweisen ausgeführt werden, kann dies zu gefährlicher Strahlungsexposition führen.

Vor der Inbetriebnahme

Akku-Pack laden (siehe Abb. C)

⚠ VORSICHT!

► Ziehen Sie immer den Netzstecker, bevor Sie den Akku-Pack ❻ aus dem Ladegerät ㉗ nehmen bzw. einsetzen.

HINWEIS

► Laden Sie den Akku-Pack nie, wenn die Umgebungstemperatur unterhalb 10 °C oder oberhalb 40 °C liegt. Soll ein Lithium-Ionen-Akku längere Zeit gelagert werden, muss regelmäßig der Ladezustand kontrolliert werden. Der optimale Ladezustand liegt zwischen 50 % und 80 %. Das Lagerungsklima soll kühl und trocken sein in einer Umgebungstemperatur zwischen 0 °C und 50 °C.

- ♦ Stecken Sie den Akku-Pack ❻ in das Ladegerät ㉗ (siehe Abb. C).
- ♦ Stecken Sie den Netzstecker in die Steckdose. Die rote Kontroll-LED ㉘ leuchtet.
- ♦ Die grüne Kontroll-LED ㉙ signalisiert Ihnen, dass der Ladevorgang abgeschlossen und der Akku-Pack ❻ einsatzbereit ist.

⚠ ACHTUNG!

- ♦ Sollte die rote Kontroll-LED ㉘ blinken, dann ist der Akku-Pack ❻ überhitzt und kann nicht aufgeladen werden.
- ♦ Sollte die rote und grüne Kontroll-LED ㉘ ㉙ gemeinsam blinken, dann ist der Akku-Pack ❻ defekt.

- ♦ Schieben Sie den Akku-Pack ❻ in das Gerät ein.

- ■ Laden Sie einen Akku-Pack niemals unmittelbar nach dem Schnell-Ladevorgang ein zweites Mal auf. Es besteht die Gefahr, dass der Akku-Pack überhitzt und dadurch die Lebensdauer des Akkus verringert wird.
- ♦ Schalten Sie das Ladegerät ㉗ zwischen aufeinanderfolgenden Ladevorgängen für mindestens 15 Minuten ab. Ziehen Sie dazu den Netzstecker.

Akku-Pack ins Gerät einsetzen / entnehmen

Akku-Pack einsetzen:

- ♦ Lassen Sie den Akku-Pack ❻ in den Griff einrasten.

Akku-Pack entnehmen:

- ♦ Drücken Sie die Entriegelungstaste ❹ und entnehmen Sie den Akku-Pack ❻.

Akkuzustand prüfen

- ♦ Drücken Sie zum Prüfen des Akkuzustands die Taste Akkuzustand ❺ (siehe Abb. A). Der Zustand wird in der Akku-Display-LED ❺ wie folgt angezeigt:
- ♦ ROT / ORANGE / GRÜN = maximale Ladung
  ROT / ORANGE = mittlere Ladung
  ROT = schwache Ladung – Akku aufladen

Funktion der Schutzhaube prüfen

- ♦ Ziehen Sie den Rückziehhebel für Schutzhaube ㉒ bis zum Anschlag.

Die Schutzhaube ⓳ muss ohne zu klemmen bewegbar sein und bei loslassen des Rückziehhebels für die Schutzhaube ㉒ selbst in die Ausgangsposition zurückspringen.

Inbetriebnahme

Sägeblatt montieren / wechseln

Sägeblatt ㉓ nur bei gezogenem Akku-Pack wechseln!

1. Setzen Sie die Schnitttiefe (mittels Feststellschraube ❼) auf die minimalste Position, 0 mm.
2. Schwenken Sie die Schutzhaube ⓳ mit Hilfe des Rückziehhebels ㉒ zurück und stellen Sie das Gerät ab.
3. Betätigen Sie die Spindelarretierung ❽ (bis sie einrastet) und lösen Sie mit dem Innensechskantschlüssel ㉖ die Spannschraube ㉑. Nehmen Sie jetzt die Spannschraube ㉑ und den Spannflansch ⓴ ab (siehe auch Abb. A).

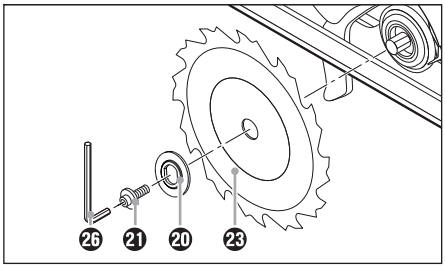

Abb. A: Sägeblatt wechseln

4. Sägeblatt ㉓ abnehmen.
5. Einbau des Sägeblattes ㉓ entsprechend in umgekehrter Reihenfolge wie beschrieben vornehmen.
6. Betätigen Sie die Spindelarretierung ❽ (bis sie einrastet) und ziehen Sie mit dem Innensechskantschlüssel ㉖ die Spannschraube ㉑ fest.

⚠ WARNUNG!

► Der Pfeil auf dem Sägeblatt ㉓ muss mit dem Drehrichtungspfeil ➡ (Laufrichtung, an der Schutzhaube ⓳ markiert) übereinstimmen.

■ Stellen Sie sicher, dass das Sägeblatt ㉓ für die Drehzahl des Werkzeuges geeignet ist.

Parallelanschlag

♦ Lösen Sie die Flügelschraube ⓱ und setzen Sie den Parallelanschlag ⓲ in die Parallelanschlagaufnahme ❿ ein.

♦ Stellen Sie die gewünschte Schnittbreite ein. Unter zu Hilfenahme der Skala auf dem Parallelanschlag ⓲ und den Aussparungen in der Grundplatte ❾ (siehe auch Abb. B).
Die rechte Aussparung in der Grundplatte ist für die Schnittwinkeleinstellung 0°. Die linke Aussparung in der Grundplatte ist für die Schnittwinkeleinstellung 45°.

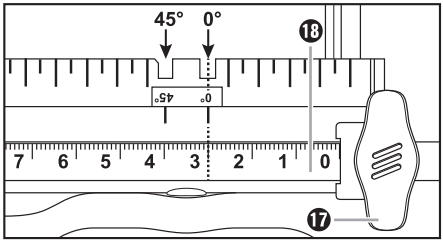

Abb. B: Schnittbreite 3 cm

♦ Ziehen Sie die Flügelschraube ⓱ wieder fest.

Spanabsaugung anschließen

♦ Stecken Sie den Adapter zur Staubabsaugung ㉕ auf den Spanauswurf ㉔.
Wahlweise je nach Durchmesser von der Staub- und Spanabsaugung.

♦ Schließen Sie eine zugelassene Staub- und Spanabsaugung an.

HINWEIS

► Beim Bearbeiten von Holz oder Materialien, bei denen gesundheitsgefährdender Staub entsteht, ist das Gerät an eine passende, geprüfte Absaugvorrichtung anzuschließen.

Bedienung

Ein- und ausschalten

Einschalten:

- Drücken Sie die Einschaltsperre ❶ nach links oder rechts und halten diese gedrückt.
- Betätigen Sie den EIN-/AUS-Schalter ❷. Nachdem die Maschine angelaufen ist, können Sie die Einschaltsperre ❶ wieder loslassen.

Ausschalten:

- Lassen Sie den EIN-/AUS-Schalter ❷ los.

Schnittwinkel einstellen

Sie können den Schnittwinkel mit der Schnittwinkelskala ⓯ bestimmen.

- Lösen Sie die Flügelschraube ⓰ der Schnittwinkelvorwahl. Stellen Sie den gewünschten Winkel an der Schnittwinkelskala ⓯ ein und ziehen Sie die Flügelschraube ⓰ wieder fest.

Schnitttiefe einstellen

HINWEIS

► Die Schnitttiefe ca. 3 mm größer als die Materialstärke wählen. Dadurch erzielen Sie einen sauberen Schnitt.

- Lösen Sie die Feststellschraube ❼, stellen Sie die gewünschte Schnitttiefe an der Schnitttiefenskala ❸ ein und ziehen Sie die Feststellschraube ❼ wieder fest.

Handhabung der Handkreissäge

1. Gerät – wie unter »Ein- und ausschalten« beschrieben – einschalten und mit der vorderen Kante der Grundplatte ❾ auf das Material setzen.
2. Richten Sie die Maschine am Parallelanschlag ⓲ oder an einer aufgezeichneten Linie aus.
3. Halten Sie die Maschine mit beiden Händen an den Griffen und sägen Sie mit mäßigem Druck.

Laser ein- und ausschalten

Einschalten:

- Drücken Sie den EIN- /AUS- Schalter Laser ⓫ ✷⏻.

Ausschalten:

- Drücken Sie den EIN- /AUS- Schalter Laser ⓫ ✷⏻.

Tipps und Tricks

- Ein Ausreißen der Schnittkante bei empfindlichen Oberflächen, z.B. beschichteten Spanplatten oder Türen, vermeiden Sie, indem Sie ein Kreppband auf die Schnittlinie kleben. Dies hat ferner den Vorteil, dass sich auf dem Kreppband auch besser anzeichnen lässt als auf einer glatten Oberfläche. Noch wirkungsvoller vermeiden Sie ein Ausreißen der Schnittkante durch ein aufgespanntes dünnes Holz, das mitgesägt wird.

Wartung und Reinigung

WARNUNG! VERLETZUNGSGEFAHR! Schalten Sie vor allen Arbeiten am Gerät das Gerät aus und entnehmen Sie den Akku.

Die Akku-Handkreissäge ist wartungsfrei.

- Das Gerät muss stets sauber, trocken und frei von Öl oder Schmierfetten sein.
- Es dürfen keine Flüssigkeiten in das Innere der Geräte gelangen.
- Verwenden Sie zum Reinigen des Gehäuses ein trockenes Tuch. Verwenden Sie niemals Benzin, Lösungsmittel oder Reiniger, die Kunststoff angreifen.
- Die Schutzhaube muss sich immer frei bewegen und selbsttätig schließen können. Halten Sie deshalb den Bereich um die Schutzhaube stets sauber. Entfernen Sie Staub und Späne durch Ausblasen mit Druckluft oder mit einem Pinsel.
- Soll ein Lithium-Ionen-Akku längere Zeit gelagert werden, muss regelmäßig der Ladezustand kontrolliert werden. Der optimale Ladezustand liegt zwischen 50 % und 80 %. Das optimale Lagerungsklima ist kühl und trocken.

HINWEIS

► Nicht aufgeführte Ersatzteile (wie z. B. Akku, Ladegerät) können Sie über unsere Service - Hotline bestellen.

Entsorgung

Die Verpackung besteht aus umweltfreundlichen Materialien, die Sie über die örtlichen Recyclingstellen entsorgen können.

Werfen Sie Elektrowerkzeuge nicht in den Hausmüll!

Gemäß Europäischer Richtlinie 2012/19/EU müssen verbrauchte Elektrowerkzeuge getrennt gesammelt und einer umweltgerechten Wiederverwertung zugeführt werden.

Werfen Sie Akkus nicht in den Hausmüll!

Defekte oder verbrauchte Akkus müssen gemäß Richtlinie 2006/66/EC recycelt werden. Geben Sie Akku-Pack und / oder das Gerät über die angebotenen Sammeleinrichtungen zurück.
Über Entsorgungsmöglichkeiten für ausgediente Elektrowerkzeuge / Akku-Pack informieren Sie sich bitte bei Ihrer Gemeinde- oder Stadtverwaltung.

Garantie der Kompernaß Handels GmbH

Sehr geehrte Kundin, sehr geehrter Kunde,

Sie erhalten auf dieses Gerät 3 Jahre Garantie ab Kaufdatum. Im Falle von Mängeln dieses Produkts stehen Ihnen gegen den Verkäufer des Produkts gesetzliche Rechte zu. Diese gesetzlichen Rechte werden durch unsere im Folgenden dargestellte Garantie nicht eingeschränkt.

Garantiebedingungen

Die Garantiefrist beginnt mit dem Kaufdatum. Bitte bewahren Sie den Original-Kassenbon gut auf. Diese Unterlage wird als Nachweis für den Kauf benötigt.

Tritt innerhalb von drei Jahren ab dem Kaufdatum dieses Produkts ein Material- oder Fabrikationsfehler auf, wird das Produkt von uns – nach unserer Wahl – für Sie kostenlos repariert oder ersetzt. Diese Garantieleistung setzt voraus, dass innerhalb der Drei-Jahres-Frist das defekte Gerät und der Kaufbeleg (Kassenbon) vorgelegt und schriftlich kurz beschrieben wird, worin der Mangel besteht und wann er aufgetreten ist.

Wenn der Defekt von unserer Garantie gedeckt ist, erhalten Sie das reparierte oder ein neues Produkt zurück. Mit Reparatur oder Austausch des Produkts beginnt kein neuer Garantiezeitraum.

Garantiezeit und gesetzliche Mängelansprüche

Die Garantiezeit wird durch die Gewährleistung nicht verlängert. Dies gilt auch für ersetzte und reparierte Teile. Eventuell schon beim Kauf vorhandene Schäden und Mängel müssen sofort nach dem Auspacken gemeldet werden. Nach Ablauf der Garantiezeit anfallende Reparaturen sind kostenpflichtig.

Garantieumfang

Das Gerät wurde nach strengen Qualitätsrichtlinien sorgfältig produziert und vor Auslieferung gewissenhaft geprüft.

Die Garantieleistung gilt für Material- oder Fabrikationsfehler. Diese Garantie erstreckt sich nicht auf Produktteile, die normaler Abnutzung ausgesetzt sind und daher als Verschleißteile angesehen werden können oder für Beschädigungen an zerbrechlichen Teilen, z. B. Schalter, Akkus, Backformen oder Teile die aus Glas gefertigt sind.

Diese Garantie verfällt, wenn das Produkt beschädigt, nicht sachgemäß benutzt oder gewartet wurde. Für eine sachgemäße Benutzung des Produkts sind alle in der Bedienungsanleitung aufgeführten Anweisungen genau einzuhalten. Verwendungszwecke und Handlungen, von denen in der Bedienungsanleitung abgeraten oder vor denen gewarnt wird, sind unbedingt zu vermeiden.

Das Produkt ist nur für den privaten und nicht für den gewerblichen Gebrauch bestimmt. Bei missbräuchlicher und unsachgemäßer Behandlung, Gewaltanwendung und bei Eingriffen, die nicht von unserer autorisierten Service-Niederlassung vorgenommen wurden, erlischt die Garantie.

Abwicklung im Garantiefall

Um eine schnelle Bearbeitung ihres Anliegens zu gewährleisten, folgen Sie bitte den folgenden Hinweisen:

- Bitte halten Sie für alle Anfragen den Kassenbon und die Artikelnummer (z. B. IAN 12345) als Nachweis für den Kauf bereit.
- Die Artikelnummer entnehmen Sie bitte dem Typenschild, einer Gravur, auf dem Titelblatt ihrer Anleitung (unten links) oder als Aufkleber auf der Rück- oder Unterseite.
- Sollten Funktionsfehler oder sonstige Mängel auftreten, kontaktieren Sie zunächst die nachfolgend benannte Serviceabteilung **telefonisch** oder per **E-Mail**.
- Ein als defekt erfasstes Produkt können Sie dann unter Beifügung des Kaufbelegs (Kassenbon) und der Angabe, worin der Mangel besteht und wann er aufgetreten ist, für Sie portofrei an die Ihnen mitgeteilte Service-Anschrift übersenden.

Auf www.lidl-service.com können Sie diese und viele weitere Handbücher, Produktvideos und Software herunterladen.

Service

⚠ WARNUNG!

- ► **Lassen Sie Ihre Geräte von der Servicestelle oder einer Elektrofachkraft und nur mit Original-Ersatzteilen reparieren.** Damit wird sichergestellt, dass die Sicherheit des Gerätes erhalten bleibt.
- ► **Lassen Sie den Austausch des Steckers oder der Netzleitung immer vom Hersteller des Gerätes oder seinem Kundendienst ausführen.** Damit wird sichergestellt, dass die Sicherheit des Gerätes erhalten bleibt.

(DE) **Service Deutschland**
Tel.: 0800 5435 111 (Kostenfrei aus dem dt. Festnetz/Mobilfunknetz)
E-Mail: kompernass@lidl.de

(AT) **Service Österreich**
Tel.: 0820 201 222 (0,15 EUR/Min.)
E-Mail: kompernass@lidl.at

(CH) **Service Schweiz**
Tel.: 0842 665566 (0,08 CHF/Min., Mobilfunk max. 0,40 CHF/Min.)
E-Mail: kompernass@lidl.ch

IAN 281993

Importeur

Bitte beachten Sie, dass die folgende Anschrift keine Serviceanschrift ist. Kontaktieren Sie zunächst die benannte Servicestelle.

KOMPERNASS HANDELS GMBH
BURGSTRASSE 21
44867 BOCHUM
GERMANY
www.kompernass.com

Original-Konformitätserklärung

Wir, KOMPERNASS HANDELS GMBH, Dokumentenverantwortlicher: Herr Semi Uguzlu, BURGSTR. 21, 44867 BOCHUM, DEUTSCHLAND, erklären hiermit, dass dieses Produkt mit den folgenden Normen, normativen Dokumenten und EG-Richtlinien übereinstimmt:

Maschinenrichtlinie (2006/42/EG)

EG-Niederspannungsrichtlinie (2014/35/EU)

Elektromagnetische Verträglichkeit (2014/30/EU)

RoHS Richtlinie (2011/65/EU)*

*Die alleinige Verantwortung für die Ausstellung dieser Konformitätserklärung trägt der Hersteller. Der oben beschriebene Gegenstand der Erklärung erfüllt die Vorschriften der Richtlinie 2011/65/EU des Europäischen Parlaments und des Rates vom 8. Juni 2011 zur Beschränkung der Verwendung bestimmter gefährlicher Stoffe in Elektro- und Elektronikgeräten.

Angewandte harmonisierte Normen:

EN 60745-1:2009/A11:2010

EN 60745-2-5:2010

EN 60335-1:2012+A11:2014

EN 60335-2-29:2004/A2:2010

EN 62233:2008

EN 55014-1:2006/A2:2011

EN 55014-2:2015

EN 61000-3-2:2014

EN 61000-3-3:2013

Typbezeichnung der Maschine:

Akku-Handkreissäge PHKSA 20-Li A1

Herstellungsjahr: 10-2016

Seriennummer: IAN 281993

Bochum, 30.09.2016

Semi Uguzlu

- Qualitätsmanager -

Technische Änderungen im Sinne der Weiterentwicklung sind vorbehalten.

Ersatz-Akku Bestellung

Wenn Sie einen Ersatz-Akku für Ihr Gerät bestellen möchten, so können Sie dies entweder bequem im Internet unter www.kompernass.com oder telefonisch abwickeln.

Der Preis des Ersatz-Akkus beträgt 20 € inkl. MwSt. und Versand. Dieser Artikel kann aufgrund begrenzter Vorratsmenge nach kurzer Zeit ausverkauft sein.

Online-Bestellung

Um einen Ersatz-Akku über den Zubehör-Shop zu bestellen:

- Rufen Sie mit Ihrem Internetbrowser die Seite www.kompernass.com auf.
- Klicken Sie rechts unten auf die entsprechende Flagge, um das gewünschte Land und die Sprache auszuwählen.
- Klicken Sie jetzt auf den Reiter „Zubehör-Shop“ und wählen anschließend unter der Rubrik „Topseller“ den passenden Ersatz-Akku zu Ihrem Gerät aus.
- Nachdem Sie den Ersatz-Akku in den Warenkorb gelegt haben, klicken Sie auf die Schaltfläche „Kasse“ und befolgen die auf dem Bildschirm angezeigten Anweisungen, um den Bestellvorgang abzuschließen.

HINWEIS

► Die Bestellung von Ersatzteilen kann in einigen Ländern nicht online vorgenommen werden. Kontaktieren Sie in diesem Fall bitte die Service-Hotline.

- Die Aktion ist begrenzt auf einen Akku pro Kunde / Gerät, sowie auf eine Laufzeit von zwei Monaten nach dem Aktionszeitraum. Danach kann der Ersatzakku als Ersatzteil zu anderen Konditionen weiterhin bestellt werden.

Telefonische Bestellung

(DE) **Service Deutschland**
Tel.: 0800 5435 111 (Kostenfrei aus dem dt. Festnetz/Mobilfunknetz)

(AT) **Service Österreich**
Tel.: 0820 201 222 (0,15 EUR/Min.)
E-Mail: kompernass@lidl.at

(CH) **Service Schweiz**
Tel.: 0842 665566 (0,08 CHF/Min., Mobilfunk max. 0,40 CHF/Min.)
E-Mail: kompernass@lidl.ch

Um eine schnelle Bearbeitung Ihrer Bestellung zu gewährleisten, halten Sie bitte für alle Anfragen die Artikelnummer (z.B. IAN 281993) des Gerätes bereit. Die Artikelnummer entnehmen Sie bitte dem Typenschild oder dem Titelblatt dieser Anleitung.

Contents

Introduction . . . 18
Intended use . . . 18
Features . . . 18
Package contents . . . 18
Technical data . . . 18
General Power Tool Safety Warnings . . . 19
1. Work area safety . . . 19
2. Electrical safety . . . 20
3. Personal safety . . . 20
4. Power tool use and care . . . 21
5. Use and handling of the cordless electrical power tool . . . 21
6. Service . . . 21
Appliance-specific safety instructions for circular saws . . . 22
Safety guidelines for battery chargers . . . 23
Safety information for circular saw blades . . . 24
Original accessories/auxiliary equipment . . . 24
Before use . . . 25
Charging the battery (see fig. C) . . . 25
Attaching/disconnecting the battery pack to/from the appliance . . . 25
Checking the battery charge level . . . 25
Checking blade guard functionality . . . 25
Operation . . . 26
Fitting/changing the saw blade . . . 26
Rip fence . . . 26
Connecting the sawdust extraction device . . . 26
Use . . . 27
Switching on and off . . . 27
Setting the cutting angle . . . 27
Setting the cutting depth . . . 27
Working with the circular saw . . . 27
Switching the laser on and off . . . 27
Tips and tricks . . . 27
Maintenance and cleaning . . . 27
Disposal . . . 28
Kompernass Handels GmbH warranty . . . 28
Service . . . 29
Importer . . . 29
Translation of the original Conformity Declaration . . . 30
Ordering a replacement battery . . . 31
Online ordering . . . 31
Telephone ordering . . . 31

Introduction

Congratulations on the purchase of your new appliance. You have chosen a high-quality product. The operating instructions are part of this product. They contain important information about safety, usage and disposal. Before using the product, please familiarise yourself with all operating and safety instructions. Use the product only as described and for the range of applications specified. Please also pass these operating instructions on to any future owner.

Intended use

This cordless circular saw (hereinafter "appliance") is designed for longitudinal, cross and mitre cuts in firmly supported solid wood, chipboard, plastics and lightweight construction materials. Any other uses of or modifications to the machine are deemed to be improper usage and may result in serious physical injury. Not for commercial use.

Features

Figure A:

❶ Safety lock-out
❷ ON/OFF switch
❸ Cutting depth scale
❹ Release button for battery pack
❺ Battery charge level button/battery display LED
❻ Battery pack*
❼ Locking screw
❽ Spindle lock
❾ Base plate
❿ Rip fence slot

Figure B:

⓫ ON/OFF switch laser ✷-⏻
⓬ Auxiliary handle
⓭ Laser warning
⓮ Laser aperture
⓯ Cutting angle scale
⓰ Wing screw for cutting angle pre-selector
⓱ Wing screw for rip fence slot
⓲ Rip fence
⓳ Blade guard
⓴ Clamping flange
㉑ Clamping screw
㉒ Release lever for the blade guard
㉓ Saw blade
㉔ Chip ejector
㉕ Vacuum adapter for dust extraction
㉖ Hex key

Figure C:

㉗ Charger*
㉘ Red control LED
㉙ Green control LED

Package contents

1 cordless circular saw
1 rip fence
1 vacuum adapter for dust extraction
1 hex key
1 saw blade (pre-assembled)
1 operating manual

Technical data

Cordless circular saw: PHKSA 20-Li A1

Rated voltage:	20 V ⎓ (DC)
Rated idle speed:	n_0 3800 rpm
Saw blade:	1x Ø 150 mm x Ø 16 mm, 18 teeth

Max. cutting depth:	At 0°: 48 mm At 45°: 36 mm

Use only the following battery to operate the cordless tool: PAP 20 A1*

Type:	LITHIUM ION
Rated voltage:	20 V ⎓ (DC)
Capacity:	2 Ah
Cells:	5

Use only the following high-speed battery charger to charge the cordless tool: PLG 20 A1*

INPUT:

Rated voltage:	230–240 V ~, 50 Hz (AC)
Rated power consumption:	65 W
Fuse (internal):	3.15 A T3.15A

OUTPUT:

Rated voltage:	21,5 V ⎓ (DC)
Rated current:	2.4 A
Charging time:	approx. 60 min
Protection class:	II/⧈ (double insulation)

*BATTERY AND CHARGER ARE NOT INCLUDE

Noise emission value:

Noise measurement value determined in accordance with EN 60745. The A-rated noise level of the power tool is typically as follows:

Sound pressure level:	L_{PA} = 77 dB(A)
Uncertainty K:	K_{PA} = 3 dB
Sound power level:	L_{WA} = 88 dB (A)
Uncertainty K:	K_{WA} = 3 dB

Wear hearing protection!

Vibration emission value:

Total vibration values (vector total of three directions) determined in accordance with EN 60745:

Sawing wood $a_{h,W}$ < 2,5 m/s²

Uncertainty K = 1.5 m/s²

NOTE

► The vibration emission value and noise emission levels specified in these instructions have been measured in accordance with the standardised testing procedure specified and can be used to make equipment comparisons. The specified vibration emission value and the noise emission values can also be used to make an initial load estimate.

⚠ WARNING!

► Depending on the manner in which the power tool is being used and, in particular, the kind of workpiece that is being worked, the vibration and noise emission values can deviate and may sometimes exceed the values given in these instructions. Regular use of the power tool in this way may cause the user to underestimate the vibration. Try to keep the vibration loads as low as possible. Measures to reduce the vibration load are, e.g. wearing gloves and limiting the working time. Wherein all states of operation must be included (e.g. times when the power tool is switched off and times where the power tool is switched on but running without load).

General Power Tool Safety Warnings

⚠ WARNING!

► **Read all safety warnings and all instructions.** Failure to follow the warnings and instructions may result in electric shock, fire and/or serious injury.

Save all warnings and instructions for future reference.

The term "power tool" in the warnings refers to your mains-operated (corded) power tool or battery-operated (cordless) power tool.

1. Work area safety

a) **Keep work area clean and well lit.** Cluttered or dark areas invite accidents.

b) **Do not operate power tools in explosive atmospheres, such as in the presence of flammable liquids, gases or dust.** Power tools create sparks which may ignite the dust or fumes.

c) **Keep children and bystanders away while operating a power tool.** Distractions can cause you to lose control.

2. Electrical safety

a) **Power tool plugs must match the outlet. Never modify the plug in any way. Do not use any adapter plugs with earthed (grounded) power tools.** Unmodified plugs and matching outlets will reduce risk of electric shock.

b) **Avoid body contact with earthed or grounded surfaces, such as pipes, radiators, ranges and refrigerators.** There is an increased risk of electric shock if your body is earthed or grounded.

c) **Do not expose power tools to rain or wet conditions.** Water entering a power tool will increase the risk of electric shock.

d) **Do not abuse the cord. Never use the cord for carrying, pulling or unplugging the power tool. Keep cord away from heat, oil, sharp edges or moving parts.** Damaged or entangled cords increase the risk of electric shock.

e) **When operating a power tool outdoors, use an extension cord suitable for outdoor use.** Use of a cord suitable for outdoor use reduces the risk of electric shock.

f) **If operating a power tool in a damp location is unavoidable, use a residual current device (RCD) protected supply.** Use of an RCD reduces the risk of electric shock.

3. Personal safety

a) **Stay alert, watch what you are doing and use common sense when operating a power tool. Do not use a power tool while you are tired or under the influence of drugs, alcohol or medication.** A moment of inattention while operating power tools may result in serious personal injury.

b) **Use personal protective equipment. Always wear eye protection.** Protective equipment such as dust mask, non-skid safety shoes, hard hat, or hearing protection used for appropriate conditions will reduce personal injuries.

c) **Prevent unintentional starting. Ensure the switch is in the off-position before connecting to power source and/or battery pack, picking up or carrying the tool.** Carrying power tools with your finger on the switch or energising power tools that have the switch on invites accidents.

d) **Remove any adjusting key or wrench before turning the power tool on.** A wrench or a key left attached to a rotating part of the power tool may result in personal injury.

e) **Do not overreach. Keep proper footing and balance at all times.** This enables better control of the power tool in unexpected situations.

f) **Dress properly. Do not wear loose clothing or jewellery. Keep your hair, clothing and gloves away from moving parts.** Loose clothes, jewellery or long hair can be caught in moving parts.

g) **If devices are provided for the connection of dust extraction and collection facilities, ensure these are connected and properly used.** Use of dust collection can reduce dust-related hazards.

4. Power tool use and care

a) **Do not force the power tool. Use the correct power tool for your application.** The correct power tool will do the job better and safer at the rate for which it was designed.

b) **Do not use the power tool if the switch does not turn it on and off.** Any power tool that cannot be controlled with the switch is dangerous and must be repaired.

c) **Disconnect the plug from the power source and/or the battery pack from the power tool before making any adjustments, changing accessories or storing power tools.** Such preventive safety measures reduce the risk of starting the power tool accidentally.

d) **Store idle power tools out of the reach of children and do not allow persons unfamiliar with the power tool or these instructions to operate the power tool.** Power tools are dangerous in the hands of untrained users.

e) **Maintain power tools. Check for misalignment or binding of moving parts, breakage of parts and any other condition that may affect the power tool's operation. If damaged, have the power tool repaired before use.** Many accidents are caused by poorly maintained power tools.

f) **Keep cutting tools sharp and clean.** Properly maintained cutting tools with sharp cutting edges are less likely to bind and are easier to control.

g) **Use the power tool, accessories and tool bits, etc. in accordance with these instructions, taking into account the working conditions and the work to be performed.** Use of the power tool for operations different from those intended could result in a hazardous situation.

5. Use and handling of the cordless electrical power tool

a) **Charge a rechargeable battery unit using only the charger recommended by the manufacturer.** Chargers are often designed for a particular type of rechargeable battery unit. There is the danger of fire if other types of rechargeable battery units are used.

b) **Only the rechargeable battery units supplied are to be used with an electrical power tool.** The use of other rechargeable battery units may lead to the danger of injury or fire.

c) **When they are not being used, store rechargeable battery units away from paperclips, coins, keys, nails, screws or other small metal objects that could cause the contacts to be bridged.** Short-circuiting the contacts of a rechargeable battery unit may result in heat damage or fire.

d) **Fluids may leak out of rechargeable battery units if they are misused. If this happens, avoid contact with the fluid. If contact occurs, flush the affected area with water. Seek additional medical help if any of the fluid gets into your eyes.** Escaping battery fluid may cause skin irritation or burns.

CAUTION! RISK OF EXPLOSION! Never charge non-rechargeable batteries!

Protect the rechargeable battery from heat, for example from continuous exposure to sunlight, fire, water and moisture. There is a risk of explosion.

6. Service

a) **Have your power tool serviced by a qualified repair person using only identical replacement parts.** This will ensure that the safety of the power tool is maintained.

Appliance-specific safety instructions for circular saws

Safety instructions for all saws

Sawing method

a) **DANGER! Keep your hands clear of the sawing area and the saw blade. Hold the auxiliary handle or motor housing with your other hand.** When both hands are being used to hold the saw, neither can be injured by the saw blade.

b) **Do not reach underneath the workpiece.** The blade guard cannot protect you from the saw blade below the workpiece.

c) **Set the cutting depth to match the thickness of the workpiece.** Less than a full tooth height should be visible below the workpiece.

d) **Never hold the workpiece to be sawn in your hand or over your leg. Fasten the workpiece onto a stable working surface.** It is important to fasten the workpiece securely to minimise the danger of bodily contact, jamming of the saw blade or loss of control.

e) **Hold the power tool only by the insulated handles when you are carrying out work during which the accessory tool may come into contact with concealed power cables or the tool's own power cord.** Contact with a live wire will also make exposed metal parts of the power tool live and could give the operator an electric shock.

f) **When making longitudinal cuts, always use a rip fence or a straight edge guide.** This will improve the accuracy of your cut and reduce the likelihood of the saw blade jamming.

g) **Always use saw blades of the correct size and with an appropriate central fixing bore (e.g. star-shaped or round).** Blades that do not match the mounting hardware of the saw will run eccentrically, causing loss of control.

h) **Never use damaged or incorrect blade washers or bolts.** The blade washers and bolts were specially designed for your saw, for optimum performance and safety of operation.

Further safety instructions for all saws

Kickback - causes and corresponding safety instructions

- A kickback is a sudden reaction caused as a result of the saw blade catching, jamming or being falsely aligned, causing the saw to jump up uncontrollably and out of the workpiece in the direction of the operator;
- if the saw blade catches or jams in a narrowing saw cut, the blade can no longer rotate and the power of the motor throws the appliance back in the direction of the operator;
- if the saw blade twists in the saw cut or becomes misaligned, the teeth at the rear edge of the saw blade can become caught in the wood surface, causing the saw blade to jump out of the cut and the saw to jump backwards in the direction of the operator.

Kickback is a result of saw misuse and/or incorrect operating procedures or conditions. This can be avoided by taking proper precautions as described below.

a) **Hold the saw firmly in both hands and position your arms such that they can absorb the force of a kickback. Always stand to the side of the saw blade and never in line with it.** If a kickback occurs, the circular saw may jump backwards. However, by taking appropriate precautions the operator can control the kickback forces.

b) **If the saw blade jams or you stop working, switch the saw off and hold it steadily in the workpiece until the saw blade has completely stopped turning. Never attempt to remove the saw from the workpiece or pull it backwards while the saw blade is still moving as this could lead to a kickback.** Investigate and take corrective actions to eliminate the cause of blade binding.

c) **If you want to restart a saw that is still in the workpiece, centre the saw blade in the cut and check to ensure that the teeth are not caught anywhere in the workpiece.** If the saw blade catches it can jump out of the workpiece or cause a kickback when the saw is restarted.

d) **Support large panels to minimise the risk of blade pinching and kickback.** Large panels tend to bend under their own weight. Panels/ boards must be supported on both side: i.e. both in the vicinity of the saw cut and also at the edge.

e) **Do not use blunt or damaged saw blades.** Saw blades with blunt or misaligned teeth may cause excessive friction as the saw cut is too narrow, and this can cause a saw blade jam and kickback.

f) **Before sawing, ensure that the fastenings for the cut depth and cut angle settings are tightened.** If the settings change while sawing, the saw blade might jam and cause a kickback.

g) **Be particularly careful when sawing in existing walls or other obscured areas.** The inserted saw blade could get caught on hidden objects and cause a kickback.

Function of the lower blade guard

a) **Check whether the lower blade guard closes properly before each use. Do not operate the saw if lower blade guard does not move freely and close instantly. Never clamp or tie the lower blade guard into the open position.** If the saw is accidentally dropped, lower blade guard may be bent. Raise the blade guard with the release lever and make sure it moves freely and does not touch the blade or any other part at all angles and cut depths.

b) **Check the operation of the lower blade guard spring. Have the saw serviced before using it if the lower blade guard and spring are not working properly.** Damaged parts, sticky deposits or accumulations of chippings can cause the lower blade guard to operate slowly.

c) **The lower blade guard may be retracted manually only for special cuts such as "plunge cuts" and "compound cuts". Raise the lower blade guard with the release lever and release it as soon as blade enters the material.** For all other sawing, the lower blade guard should operate automatically.

d) **Always ensure that the lower blade guard is covering the blade before placing the saw down on the workbench or floor.** An unprotected, coasting saw blade will move the saw in the opposite direction to the cutting direction and saw anything in its path. Always, take into account that the saw blade takes some time to stop spinning.

Safety guidelines for battery chargers

- This appliance may be used by children aged 8 years and above and by persons with limited physical, sensory or mental capabilities or lack of experience and knowledge, provided that they are under supervision or have been told how to use the appliance safely and are aware of the potential risks. Do not allow children to use the appliance as a toy. Cleaning and user maintenance tasks may not be carried out by children unless they are supervised.

- To avoid potential risks, damaged mains cables should be replaced by the manufacturer, their customer service department or a similarly qualified person.

The charger is suitable for indoor use only.

⚠ WARNING!

- Do not operate the appliance with a damaged cable, power cable or power plug. A damaged power cable poses a threat of a fatal electric shock.

Supplementary notes:

- Do not use any grinding discs.
- Use only saw blades with diameters corresponding to the label on the saw.
- Always use the right saw blade for the material being worked.
- Use only saw blades with a speed marking that corresponds to or is higher than the speed specified for the power tool.
- Saw blades that are intended for use on wood or similar materials must comply with EN 847-1.
- When sawing plastic, avoid melting the plastic.
- Wear a dust mask when sawing.
- Only use recommended saw blades.
- Always wear hearing protection!

Safety information for circular saw blades

Wear protective gloves!

Wear a dust mask!

Wear protective goggles!

Wear hearing protection!

CAUTION! RISK OF EXPLOSION! Never charge non-rechargeable batteries!

Original accessories/auxiliary equipment

- Only use the accessories and additional equipment which are specified in the operating instructions and are compatible with the appliance.

WARNING! Protect yourself from laser radiation!

LASER 2

P max.: < 1 mW • λ: 650 nm • EN 60825-1:2014

Never look directly into the laser beam or the opening from which it emerges.

⚠ WARNING!

- ► Looking at a laser beam through optical instruments (e.g. magnifying glasses etc.) can cause eye injuries.
- ► Caution! If operating and adjustment equipment or procedures other than those specified here are used, this may result in hazardous radiation exposure.

- Never aim the laser beam at reflective surfaces, people or animals. Even brief visual contact with a laser beam can result in eye injuries.

⚠ CAUTION!

If operating and adjustment equipment is used or procedures other than those specified here are carried out, this may result in hazardous radiation exposure.

Before use

Charging the battery (see fig. C)

⚠ CAUTION!

► Always unplug the appliance before you remove the battery pack ❻ from or connect the battery pack to the charger ㉗.

NOTE

► Never charge the battery pack if the ambient temperature is below 10 °C or above 40 °C. If a lithium-ion battery is to be stored for an extended period, the charge level should be checked regularly. The optimum charge level is between 50% and 80%. The storage climate should be cool and dry and the ambient temperature should be between 0 °C and 50 °C.

- Connect the battery pack ❻ to the battery charger ㉗ (see fig. C).
- Insert the power plug into the socket. The red control LED ㉘ lights up.
- The green control LED ㉙ indicates that the charging process is complete and the battery pack ❻ is ready.

⚠ CAUTION!

- If the red control LED ㉘ flashes, this means that the battery pack ❻ has overheated and cannot be charged.
- If the red and green control LEDs ㉘ ㉙ both flash, this means that the battery pack ❻ is broken.

- Push the battery pack ❻ back into the appliance.

■ Never recharge a battery pack again immediately after rapid charging. There is a risk that the battery pack will overheat and this will reduce the lifespan of the battery.

- Switch off the charger ㉗ for at least 15 minutes between successive charging sessions. Also disconnect the power plug from the mains power socket.

Attaching/disconnecting the battery pack to/from the appliance

Inserting the battery pack:

- Allow the battery pack ❻ to click into the handle.

Removing the battery pack:

- Press the release button ❹ and remove the battery pack ❻.

Checking the battery charge level

- Press the battery charge level button ❺ to check the status of the battery (see fig. A). The charge status will be shown on the battery display LED ❺ as follows:
- RED/ORANGE/GREEN = maximum charge
  RED/ORANGE = medium charge
  RED = low charge – charge the battery

Checking blade guard functionality

- Pull the release lever for the blade guard ㉒ as far as it will go.

The blade guard ⑲ should move without jamming. When letting go of the release lever for the blade guard ㉒, it should automatically jump back to its original position.

Operation

Fitting/changing the saw blade

Always remove the battery pack before changing the saw blade ㉓!

1. Set the cutting depth (using the locking screw ❼) to the minimum position, 0 mm.
2. Swing the blade guard ⓳ back using the release lever ㉒ and put the appliance down.
3. Press the spindle lock button ❽ (until it engages) and use the hex key ㉖ to release the clamping screw ㉑. Now remove the clamping screw ㉑ and the clamping flange ⓴ (see also fig. A).

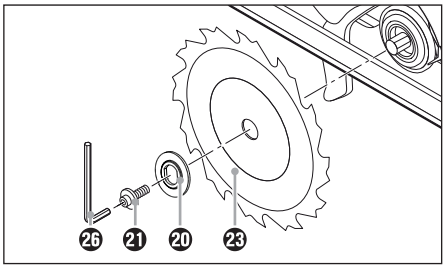

Fig. A: Changing the saw blade

4. Remove the saw blade ㉓.
5. Fitting a saw blade ㉓ is carried out in the reverse order.
6. Press the spindle lock button ❽ (until it engages) and use the hex key ㉖ to tighten the clamping screw/washer ㉑.

⚠ WARNING!

► The arrow on the saw blade ㉓ must correspond to the arrow showing the direction of rotation (running direction shown on the blade guard ⓳).

■ Ensure that the saw blade ㉓ is suitable for the rotational speed of the tool.

Rip fence

♦ Undo the wing screw ⓱ and insert the rip fence ⓲ into the rip fence slot ❿.

♦ Set the desired cut width with the help of the scale on the rip fence ⓲ and the cut out in the base plate ❾ (see also fig. B).
The right recess in the base plate is for a cutting angle of 0°. The left-hand recess in the base plate is for a cutting angle of 45°.

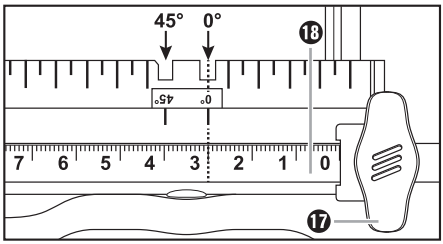

Fig. B: Cutting width 3 cm

♦ Retighten the wing screw ⓱.

Connecting the sawdust extraction device

♦ Attach the adapter for dust extraction ㉕ to the chip ejector ㉔.
Optional, depending on the diameter of the dust and sawdust extraction.

♦ Connect an approved dust and chip extraction device.

NOTE

► When sawing wood or other materials that create dusts that are hazardous to health, always connect the appliance to a suitable, certified suction appliance.

Use

Switching on and off

Switching on:

- Push the safety lock-out ❶ to the left or right and keep it pressed.
- Press the ON/OFF switch ❷. Once the saw is running, you can release the safety lock-out ❶.

Switching off:

- Release the ON/OFF switch ❷.

Setting the cutting angle

You can select the cutting angle using the cutting angle scale ⓯.

- Undo the wing screw of the cutting angle pre-selector ⓰, set the desired cutting angle on the cutting angle scale ⓯ and then retighten the wing screw ⓰.

Setting the cutting depth

NOTE

► Select a cutting depth of approx. 3 mm more than the thickness of the material. This ensures that you achieve a clean cut.

- Undo the locking screw ❼, set the desired cutting depth on the cutting depth scale ❸ and then retighten the locking screw ❼.

Working with the circular saw

1. Switch on the appliance – as described in "Switching on and off" – and then place it with the front edge of the base plate ❾ on the material.
2. Align the machine using the rip fence ⓲ or by using a marked line.
3. Hold the machine in both hands using the handles and saw by exerting an even pressure.

Switching the laser on and off

Switching on:

- Press the ON/OFF switch laser ⓫ ✷-⏻.

Switching off:

- Press the ON/OFF switch laser ⓫ ✷-⏻.

Tips and tricks

- Avoid damaging the cutting edge of sensitive materials, e.g. coated chip boards or doors, by sticking masking tape along the cutting line. This also makes it easier to mark a line on the tape than on a shiny surface. An even more effective method of protecting the cutting edges is to clamp a thin piece of wood along the cutting line (this wood is also sawn).

Maintenance and cleaning

WARNING! RISK OF INJURY! Always switch the appliance off and remove the battery before carrying out any work on the appliance.

The cordless hand-held circular saw is maintenance-free.

- The appliance must always be kept clean, dry and free from oil or grease.
- Never allow liquids to get into the appliance.
- Use a soft, dry cloth to clean the housing. Never use petrol, solvents or cleansers which can damage plastic.
- The blade guard must always move freely and close automatically. Therefore, keep the area around the blade guard clean at all times. Remove dust and chips by blowing them out with compressed air or with a brush.
- If a lithium-ion battery is to be stored for an extended period, the charge level should be checked regularly. The optimum charge level is between 50% and 80%. The optimum storage environment is cool and dry.

NOTE

- Replacement parts not listed (such as batteries, battery charger) can be ordered via our service hotline.

Disposal

The packaging is made from environmentally friendly material and can be disposed of at your local recycling plant.

Do not dispose of power tools in your normal household waste!

European Directive 2012/19/EU requires that worn-out power tools be collected separately and recycled in an environmentally compatible manner.

Do not dispose of batteries in your normal household waste!

Defective or worn-out rechargeable batteries must be recycled according to Directive 2006/66/EC. Take the battery pack and/or appliance to a nearby collection facility.
Please consult your local authorities regarding suitable disposal of worn out power tools/battery packs.

Kompernass Handels GmbH warranty

Dear Customer,

This appliance has a 3-year warranty valid from the date of purchase. If this product has any faults, you, the buyer, have certain statutory rights. Your statutory rights are not restricted in any way by the warranty described below.

Warranty conditions

The validity period of the warranty starts from the date of purchase. Please keep your original receipt in a safe place. This document will be required as proof of purchase.

If any material or production fault occurs within three years of the date of purchase of the product, we will either repair or replace the product for you at our discretion. This warranty service is dependent on you presenting the defective appliance and the proof of purchase (receipt) and a short written description of the fault and its time of occurrence.

If the defect is covered by the warranty, your product will either be repaired or replaced by us. The repair or replacement of a product does not signify the beginning of a new warranty period.

Warranty period and statutory claims for defects

The warranty period is not prolonged by repairs effected under the warranty. This also applies to replaced and repaired components. Any damage and defects present at the time of purchase must be reported immediately after unpacking. Repairs carried out after expiry of the warranty period shall be subject to a fee.

Scope of the warranty

This appliance has been manufactured in accordance with strict quality guidelines and inspected meticulously prior to delivery.

The warranty covers material faults or production faults. The warranty does not extend to product parts subject to normal wear and tear or fragile parts such as switches, batteries, baking moulds or parts made of glass.

The warranty does not apply if the product has been damaged, improperly used or improperly maintained. The directions in the operating instructions for the product regarding proper use of the product are to be strictly followed. Uses and actions that are discouraged in the operating instructions or which are warned against must be avoided.

This product is intended solely for private use and not for commercial purposes. The warranty shall be deemed void in cases of misuse or improper handling, use of force and modifications/repairs which have not been carried out by one of our authorised Service centres.

Warranty claim procedure

To ensure quick processing of your case, please observe the following instructions:

- Please have the till receipt and the item number (e.g. IAN 12345) available as proof of purchase.
- You will find the item number on the type plate, an engraving on the front page of the instructions (bottom left), or as a sticker on the rear or bottom of the appliance.
- If functional or other defects occur, please contact the service department listed either by **telephone** or by **e-mail**.
- You can return a defective product to us free of charge to the service address that will be provided to you. Ensure that you enclose the proof of purchase (till receipt) and information about what the defect is and when it occurred.

You can download these instructions along with many other manuals, product videos and software on www.lidl-service.com.

Service

⚠ WARNING!

- ► **Have the power tool repaired by the service centre or a qualified electrician and only using genuine replacement parts.**
  This will ensure that the safety of the appliance is maintained.
- ► **Always ensure that the power plug or the mains cable is replaced only by the manufacturer of the appliance or by an approved customer service provider.** This will ensure that the safety of the appliance is maintained.

GB **Service Great Britain**
Tel.: 0871 5000 720 (£ 0.10/Min.)
E-Mail: kompernass@lidl.co.uk

IAN 281993

Importer

Please note that the following address is not the service address. Please use the service address provided in the operating instructions.

KOMPERNASS HANDELS GMBH
BURGSTRASSE 21
44867 BOCHUM
GERMANY
www.kompernass.com

Translation of the original Conformity Declaration

We, KOMPERNASS HANDELS GMBH, document officer: Mr. Semi Uguzlu, BURGSTR. 21, 44867 BOCHUM, GERMANY, hereby declare that this product complies with the following standards, normative documents and EC directives:

Machinery Directive
(2006/42/EC)

EC Low Voltage Directive
(2014/35/EU)

EMC (Electromagnetic Compatibility)
(2014/30/EU)

RoHS Directive
(2011/65/EU)*

*The manufacturer bears the full responsibility for compliance with this conformity declaration. The object of the declaration described above complies with the requirements of the Directive 2011/65/EU of the European Parliament and Council of 8 June 2011 on the limitations of use of certain dangerous substances in electrical and electronic appliances.

Applied harmonised standards:

EN 60745-1:2009/A11:2010

EN 60745-2-5:2010

EN 60335-1:2012+A11:2014

EN 60335-2-29:2004/A2:2010

EN 62233:2008

EN 55014-1:2006/A2:2011

EN 55014-2:2015

EN 61000-3-2:2014

EN 61000-3-3:2013

Type designation of machine:

Cordless circular saw PHKSA 20-Li A1

Year of manufacture: 10-2016

Serial number: IAN 281993

Bochum, 30/09/2016

Semi Uguzlu

- Quality Manager -

We reserve the right to make technical changes in the context of further product development.

Ordering a replacement battery

If you want to order a replacement battery for your appliance, you can do so easily via the Internet on www.kompernass.com or by telephone.

The price of the replacement battery is €20, including VAT and shipping. Due to limited stocks, this item may sell out in a relatively short time.

Online ordering

To order a replacement battery from the Accessories Shop:

- Use your Internet browser to visit www.kompernass.com.
- Click on the corresponding flag on the right hand side at the bottom of the page to select the desired country and language.
- Click on the tab "Accessory Shop" and then select the appropriate replacement battery under the heading "Topseller".
- After you have placed the rechargeable battery in the shopping basket, click the "Checkout" button and follow the on-screen instructions to complete the ordering process.

NOTE

► Online ordering of replacement parts is not possible in all countries. In this case, please contact the Service hotline.

- The promotion is limited to one battery per customer/appliance and also to a period of two months after the promotion. Thereafter the replacement battery can be ordered as a replacement part under other conditions.

Telephone ordering

(GB) **Service Great Britain**
Tel.: 0871 5000 720 (£ 0.10/Min.) E-Mail: kompernass@lidl.co.uk

To ensure a fast processing of your order, have the article number of you appliance to hand (e.g. IAN 281993) in case of questions. The article number can be found on the type plate or the title page of these instructions.

KOMPERNASS HANDELS GMBH
BURGSTRASSE 21
44867 BOCHUM
DEUTSCHLAND / GERMANY
www.kompernass.com

Stand der Informationen · Last Information Update:
09 / 2016 · Ident.-No.: PHKSA20-LiA1-092016-1

IAN 281993