PARKSIDE

# BATTERY PAP 20 A3

BG

## АКУМУЛАТОРНА БАТЕРИЯ

Ръководство за експлоатация

DE AT CH

## AKKU

Bedienungsanleitung

IAN 297720

BG

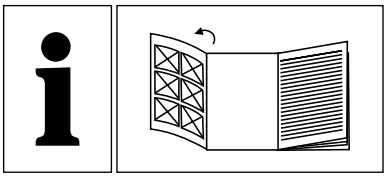

BG

Преди да прочетете отворете страницата с фигурите и след това се запознайте с всички функции на уреда.

DE AT CH

Klappen Sie vor dem Lesen die Seite mit den Abbildungen aus und machen Sie sich anschließend mit allen Funktionen des Gerätes vertraut.

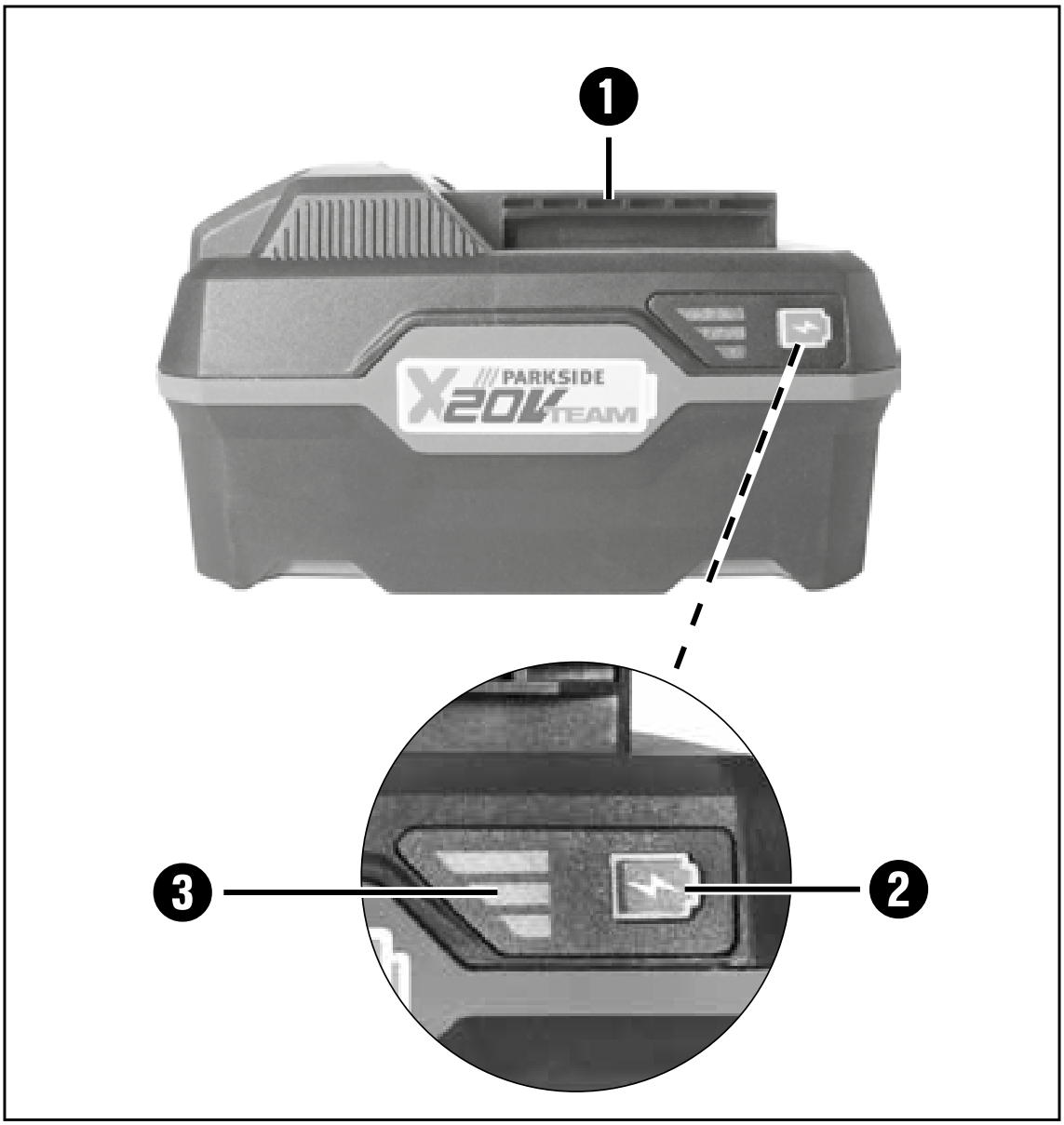
1
PARKSIDE
X20V TEAM
3
2

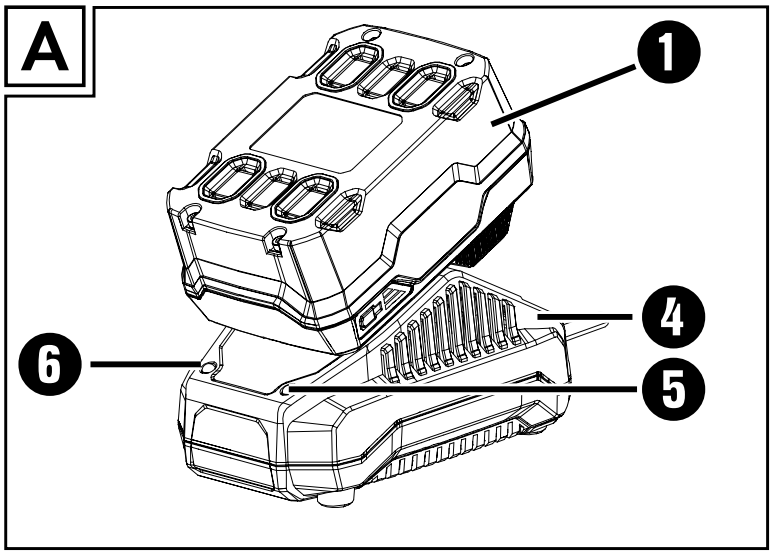
A
1
4
6
5

**All Parkside tools of the X20V Team series are compatible with the PAP 20 A1 / PAP 20 A2 / PAP 20 A3 battery pack.**

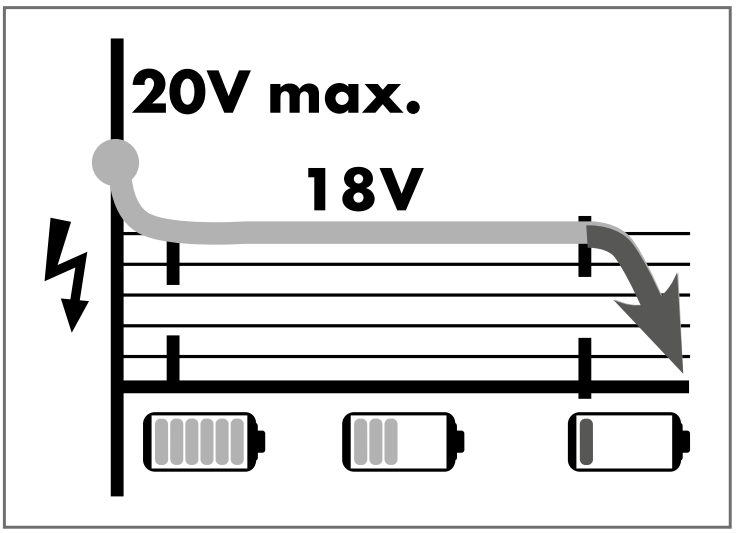

# Съдържание

**Въведение . . . . . 2**
Употреба по предназначение . . . . . 2
Оборудване . . . . . 3
Окомплектовка на доставката . . . . . 3
Технически характеристики . . . . . 3
**Общи указания за безопасност . . . . . 5**
Разширени указания за безопасност . . . . . 7
**Зареждане на акумулаторния пакет (вж. фиг. A) . . . . . 8**
Проверка на състоянието на акумулаторната батерия . . . . . 9
**Техническо обслужване и съхранение 10**
**Гаранция. . . . . 11**
Сервизно обслужване . . . . . 15
Вносител . . . . . 16
**Предаване за отпадъци . . . . . 20**
**Указания относно ЕО декларацията за съответствие . . . . . 22**
**Поръчка на резервна акумулаторна батерия . . . . . 23**
Онлайн поръчка. . . . . 23
Поръчка по телефона . . . . . 25

# Въведение

Поздравяваме ви за покупката на вашия нов продукт. Избрали сте висококачествен продукт. Ръководството за потребителя е част от този продукт. То съдържа важни указания относно безопасността, употребата и предаването за отпадъци. Преди да използвате продукта, се запознайте с всички указания за обслужване и безопасност. Използвайте продукта единствено според описанието и за указаните области на приложение. Предавайте продукта на трети лица заедно с цялата документация.

## Употреба по предназначение

Тази акумулаторна батерия е подходяща за:

PARKSIDE X20V TEAM

Тази акумулаторна батерия не е предназначена за професионална употреба. Всяка друга употреба или промяна на уреда се счита за нецелесъобразна и крие значителни опасности от злополука. За повреди вследствие на употреба, която не отговаря на предназначението, производителят не поема отговорност.

## Оборудване

1. Акумулаторен пакет
2. Бутон за състоянието на акумулаторната батерия
3. Индикаторни светодиоди на акумулаторната батерия
4. Бързозарядно устройство (не е включено в окомплектовката на доставката)
5. Червен контролен светодиод за зареждането
6. Зелен контролен светодиод за зареждането

## Окомплектовка на доставката

1 акумулаторна батерия

1 ръководство за експлоатация

## Технически характеристики

| | |
|---|---|
| Акумулаторна батерия: | PAP 20 A3 |
| Тип: | ЛИТИЕВО-ЙОННА |
| Номинално напрежение: | 20 V ⎓ (прав ток) |
| Капацитет: | 4,0 Ah |
| Клетки: | 10 |

За зареждане на акумулаторния пакет използвайте само бързозарядни устройства за акумулаторни батерии от серия X20V Team:

(не са включени в окомплектовката на доставката):

**PLG 20 A2:**

ВХОД/Input:

| | |
|---|---|
| Номинално напрежение: | 230 – 240 V ~, 50 Hz (променлив ток) |
| Номинална консумация: | 85 W |
| Предпазител (вътрешен): | 3,15 A T3.15A |

ИЗХОД/Output:

| | |
|---|---|
| Номинално напрежение: | 21,5 V ⎓ (прав ток) |
| Номинален ток: | 3,5 A |
| Продължителност на зареждане: | около 80 min |
| Клас на защита: | II/⧈ (двойна изолация) |

# Общи указания за безопасност

**⚠ ПРЕДУПРЕЖДЕНИЕ!**

- **Прочетете всички указания за безопасност и инструкции.** Пропуски при спазването на указанията за безопасност и инструкциите могат да причинят токов удар, пожар и/или тежки наранявания. **Запазете всички указания за безопасност и инструкции за бъдещи справки.**

а) **Зареждайте акумулаторните батерии единствено в зарядните устройства, препоръчани от производителя.** За зарядно устройство, предназначено за определен вид акумулаторни батерии, съществува опасност от пожар, ако се използва с други акумулаторни батерии.

б) **Използвайте единствено предвидените за електрическите инструменти акумулаторни батерии.** Употребата на други акумулаторни батерии може да доведе до наранявания и опасност от пожар.

в) **Когато не използвате акумулаторната батерия, я дръжте далече от канцеларски кламери, монети, ключове, пирони, винтове или други малки метални предмети, които могат да предизвикат шунтиране на контактите.** Късо съединение между контактите на акумулаторната батерия може да причини изгаряния или пожар.

г) **При неправилно използване е възможно изтичане на течност от акумулаторната батерия. Избягвайте контакт с нея. При случаен контакт измийте с вода. В случай че течността попадне в очите, потърсете допълнително медицинска помощ.** Изтичащият от акумулаторната батерия електролит може да доведе до раздразнения на кожата или изгаряния.

ПОВИШЕНО ВНИМАНИЕ!
ОПАСНОСТ ОТ ЕКСПЛОЗИЯ!

**Никога не зареждайте непрезареждащи се батерии.**

**Пазете акумулаторната батерия от високи температури, включително напр. от продължително излагане на слънчева светлина и огън, както и от вода и влага.** Съществува опасност от експлозия.

## Разширени указания за безопасност

- **Не използвайте повредена или променена акумулаторна батерия.** Поведението на повредени или променени акумулаторни батерии е непредвидимо и те могат да доведат до пожар, експлозия или опасност от нараняване.
- **Не излагайте акумулаторната батерия на огън или твърде високи температури.** Огън или температура над 130 °C (265 °F) могат да предизвикат експлозия.
- **Спазвайте всички указания за зареждане и никога не зареждайте акумулаторната батерия или акумулаторния инструмент извън рамките на посочения в ръководството за експлоатация температурен диапазон.** Неправилно зареждане или зареждане извън рамките на допустимия температурен диапазон може да разруши акумулаторната батерия и да повиши опасността от пожар.

# Зареждане на акумулаторния пакет (вж. фиг. A)

**⚠ ПОВИШЕНО ВНИМАНИЕ!**

► Винаги изключвайте щепсела, преди да извадите респ. поставите акумулаторния пакет от респ. в зарядното устройство.

***УКАЗАНИЕ***

► Никога не зареждайте акумулаторния пакет, ако околната температура е под 10 °C или над 40 °C. В случай на продължително съхраняване на литиево-йонна акумулаторна батерия редовно проверявайте нейното ниво на зареждане. Оптималното ниво на зареждане е между 50 % и 80 %. Климатът за съхранение трябва да е хладен, сух и с околна температура между 0 °C и 50 °C.

- Поставете акумулаторния пакет ❶ в бързозарядното устройство ❹ (вж. фиг. A).
- Включете щепсела в контакта. Контролният светодиод ❺ свети червено.

- Зеленият контролен светодиод ❻ сигнализира, че процесът на зареждане е завършен и акумулаторният пакет ❶ е готов за експлоатация.

**⚠ ВНИМАНИЕ!**

- Ако червеният контролен светодиод ❺ мига, акумулаторният пакет ❶ е прегрял и не може да се зареди.
- Ако червеният и зеленият контролен светодиод ❺ ❻ мигат едновременно, акумулаторният пакет ❶ е повреден.

- Между две последователни зареждания изключвайте зарядното устройство за минимум 15 минути. За целта изключете щепсела от контакта.

## Проверка на състоянието на акумулаторната батерия

- За проверка на състоянието на акумулаторната батерия натиснете бутона за състоянието на акумулаторната батерия ❷ (вж. също основната фигура).
  Състоянието респ. остатъчната мощност се показва от индикаторните светодиоди на акумулаторната батерия ❸ както следва:

- ЧЕРВЕН/ОРАНЖЕВ/ЗЕЛЕН = максимално зареждане
  ЧЕРВЕН/ОРАНЖЕВ = средно зареждане
  ЧЕРВЕН = слабо зареждане – заредете акумулаторната батерия

## Техническо обслужване и съхранение

- Ако няма да използвате акумулаторната батерия продължително време, я извадете от уреда и съхранявайте уреда на чисто, сухо и защитено от пряка слънчева светлина място.
- В случай на продължително съхраняване на литиево-йонна акумулаторна батерия редовно проверявайте нейното ниво на зареждане. Оптималното ниво на зареждане е между 50 % и 80 %. Оптималният климат за съхранение е хладен и сух.
- **Никога не извършвайте техническо обслужване на повредени акумулаторни батерии.** Всякакво техническо обслужване на акумулаторни батерии трябва да се извършва само от производителя или упълномощени сервизи.

# Гаранция

Уважаеми клиенти,

за този уред получавате 6 месеца гаранция от датата на покупката. В случай на несъответствие на продукта с договора за продажба Вие имате законно право да предявите рекламация пред продавача на продукта при условията и в сроковете, определени в чл.112-115* от Закона за защита на потребителите. Вашите права, произтичащи от посочените разпоредби, не се ограничават от нашата по-долу представена търговска гаранция и независимо от нея продавачът на продукта отговаря за липсата на съответствие на потребителската стока с договора за продажба съгласно Закона за защита на потребителите.

Гаранционни условия

Гаранционният срок започва да тече от датата на покупката. Пазете добре оригиналната касова бележка. Този документ е необходим като доказателство за покупката. Ако в рамките на шест месеца от датата на закупуване на този продукт се появи дефект на материала или производствен дефект, продуктът ще бъде безплатно ремонтиран или заменен – по наш избор.

Гаранцията предполага в рамките на шестмесечния гаранционен срок да се представят дефектният уред и касовата бележка (касовият бон) и писмено да се обясни в какво се състои дефектът и кога е възникнал. Ако дефектът е покрит от нашата гаранция, Вие ще получите обратно ремонтирания или нов продукт. С ремонта или смяната на продукта не започва да тече нов гаранционен срок.

Гаранционен срок и законови претенции при дефекти

Гаранционната услуга не удължава гаранционния срок. Това важи също и за сменените и ремонтирани части. За евентуално наличните повреди и дефекти още при покупката трябва да се съобщи веднага след разопаковането. Евентуалните ремонти след изтичане на гаранционния срок са срещу заплащане.

Обхват на гаранцията

Уредът е произведен грижливо според строгите изисквания за качество и добросъвестно изпитан преди доставка. Гаранцията важи за дефекти на материала или прsоизводствени дефекти. Гаранцията не обхваща частите на продукта,

които подлежат на нормално износване, поради което могат да бъдат разглеждани като бързо износващи се части (например филтри или приставки) или повредите на чупливи части (например прекъсвачи, батерии или такива произведени от стъкло). Гаранцията отпада, ако уредът е повреден поради неправилно използване или в резултат на неосъществяване на техническа поддръжка. За правилната употреба на продукта трябва точно да се спазват всички указания в упътването за обслужване.

Предназначение и действия, които не се препоръчват от упътването за експлоатация или за които то предупреждава, трябва задължително да се избягват. Продуктът е предназначен само за частна, а не за стопанска употреба. При злоупотреба и неправилно третиране, употреба на сила и при интервенции, които не са извършени от клона на нашия оторизиран сервиз, гаранцията отпада.

Процедура при гаранционен случай

За да се гарантира бърза обработка на Вашия случай, следвайте следните указания:

- За всички запитвания подгответе касовата бележка и идентификационния номер (IAN

**297720**) като доказателство за покупката.

- Вземете артикулния номер от фабричната табелка.
- При възникване на функционални или други дефекти първо се свържете по телефона или чрез имейл с долупосочения сервизен отдел. След това ще получите допълнителна информация за уреждането на Вашата рекламация.
- След съгласуване с нашия сервиз можете да изпратите дефектния продукт на посочения Ви адрес на сервиза безплатно за Вас, като приложите касовата бележка (касовия бон) и посочите в какво се състои дефектът и кога е възникнал. За да се избегнат проблеми с приемането и допълнителни разходи, задължително използвайте само адреса, който Ви е посочен. Осигурете изпращането да не е като експресен товар или като друг специален товар. Изпратете уреда заедно с всички принадлежности, доставени при покупката, и осигурете достатъчно сигурна транспортна опаковка.

Ремонтен сервиз / извънгаранционно обслужване

Ремонти извън гаранцията можете да възложите на клона на нашия сервиз срещу заплащане. Той с удоволствие ще Ви направи предварителна калкулация. Можем да обработваме само уреди, които са достатъчно опаковани и изпратени с платени транспортни разходи.

**Внимание:** Изпратете Вашия уред на клона на нашия сервиз почистен и с указание за дефекта. Уредите, изпратени с неплатени транспортни разходи – с наложен платеж, като експресен или друг специален товар – не се приемат.

Ние ще извършим безплатно изхвърлянето на изпратените от Вас дефектни уреди.

## Сервизно обслужване

BG **България**
Тел.: 00800 111 4920
E-мейл:kompernass@lidl.bg

IAN 297720

## Вносител

Моля, обърнете внимание, че следващият адрес не е адрес на сервиза.
Първо се свържете с горепосочения сервизен център.

KOMPERNASS HANDELS GMBH

BURGSTRASSE 21

DE-44867 BOCHUM

ГЕРМАНИЯ

www.kompernass.com

* Чл. 112.

(1) При несъответствие на потребителската стока с договора за продажба потребителятима право да предяви рекламация, като поиска от продавача да приведе стоката в съответствие с договора за продажба. В този случай потребителят може да избира между извършване на ремонт на стоката или замяната й с нова, освен ако това е невъзможно или избраният от него начин за обезщетение е непропорционален в сравнение с другия.

(2) Смята се, че даден начин за обезщетяване на потребителя е непропорционален, ако неговото използване налага разходи на продавача, които в сравнение с другия начин на обезщетяване са неразумни, като се вземат предвид:

1. стойността на потребителската стока, ако нямаше липса на несъответствие;
2. значимостта на несъответствието;
3. възможността да се предложи на потребителя друг начин на обезщетяване, който не е свързан със значителни неудобства за него.

**Чл. 113.**

(1) Когато потребителската стока не съответства на договора за продажба, продавачът е длъжен да я приведе в съответствие с договора за продажба.

(2) Привеждането на потребителската стока в съответствие с договора за продажба трябва да се извърши в рамките на един месец, считано от предявяването на рекламацията от потребителя.

(3) След изтичането на срока по ал. 2 потребителят има право да развали договора и да му бъде възстановена заплатената сума или да иска намаляване на цената на потребителската стокасъгласно чл. 114.

(4) Привеждането на потребителската стока в съответствие с договора за продажба е безплатно за потребителя. Той не дължи разходи за експедиране на потребителската стока или за материали и труд, свързани с ремонта й, и не трябва да понася значителни неудобства.

(5) Потребителят може да иска и обезщетение за претърпените вследствие на несъответствието вреди.

**Чл. 114.**

(1) При несъответствие на потребителската стока с договора за продажба и когато потребителят не е удовлетворен от решаването на рекламацията по чл. 113,
той има право на избор между една от следните възможности: 1. разваляне на договора и възстановяване на заплатената от него сума; 2. намаляване на цената.

(2) Потребителят не може да претендира за възстановяване на заплатената сума или за намаляване цената на стоката, когато търговецът се съгласи да бъде извършена замяна на потребителската стока с нова или да се поправи стоката в рамките на един месец от предявяване на рекламацията от потребителя.

(3) Търговецът е длъжен да удовлетвори искане за разваляне на договора и да възстанови заплатената от потребителя сума, когато след като е удовлетворил три рекламации на потребителя чрез извършване на ремонт на една и съща стока, в рамките на срока на гаранцията по чл. 115, е налице следваща поява на несъответствие на стоката с договора за продажба. (4) (Предишна ал. 3 - ДВ, бр. 61 от 2014 г., в сила от 25.07.2014 г.) Потребителят не може да претендира за разваляне на договора, ако несъответствието на потребителската стока с договора е незначително.

Чл. 115.

(1) Потребителят може да упражни правото си по този раздел в срок до две години, считано от доставянето на потребителската стока.

(2) Срокът по ал. 1 спира да тече през времето, необходимо за поправката или замяната на потребителската стока или за постигане на споразумение между продавача и потребителя за решаване на спора.

(3) Упражняването на правото на потребителя по ал. 1 не е обвързано с никакъв друг срок за предявяване на иск, различен от срока по ал. 1.

## Предаване за отпадъци

Опаковката предпазва уреда от повреди при транспортирането. Опаковъчните материали са подбрани от гледна точка на екологичната съвместимост и утилизацията и затова могат да се рециклират.

Връщането на опаковката в системата за циркулация на материалите спестява суровини и намалява количеството отпадъци. Предавайте ненужните ви вече опаковъчни материали за отпадъци съгласно действащите местни разпоредби.

**Не изхвърляйте акумулаторни батерии с битовите отпадъци!**

Дефектни или употребявани акумулаторни батерии трябва да се рециклират съгласно Директивата 2006/66/ЕС. Връщайте акумулаторния пакет и/или уреда в предлагащите тази услуга събирателни пунктове.
Осведомете се от съответните общински или градски власти относно възможностите за предаване за отпадъци на излезли от употреба електрически инструменти/акумулаторни пакети.

# Указания относно ЕО декларацията за съответствие

По отношение на съвместимостта този уред съответства на основните изисквания и другите съществени разпоредби на Директивата относно ограничението за употребата на определени опасни вещества в електрическото и електронното оборудване (ЕЕО) 2011/65/EU*.
Пълната оригинална декларация за съответствие може да се получи от вносителя.

CE

* Издаването на тази декларация за съответствие е на собствена отговорност на производителя.
Гореописаният предмет на Декларацията отговаря на разпоредбите на Директивата 2011/65/EU на Европейския парламент и на Съвета от 8 юни 2011 г. относно ограничението за употребата на определени опасни вещества в електрическото и електронното оборудване.

# Поръчка на резервна акумулаторна батерия

Можете да поръчате резервна акумулаторна батерия за вашия уред чрез интернет на уебсайт www.kompernass.com или по телефона.

Цената на резервната акумулаторна батерия е 27,99 евро, с включени ДДС и разходи за доставка. Поради ограниченото количество запас, този артикул може да бъде разпродаден в рамките на кратко време.

## Онлайн поръчка

За поръчка на резервна акумулаторна батерия чрез магазина за принадлежности:

- От вашия интернет браузър извикайте страницата www.kompernass.com.
- Кликнете долу вдясно върху съответния флаг, за да изберете желаната страна и езика.

- След това кликнете върху раздел „Магазин за принадлежности“ и в рубриката „Най-продавани“ изберете подходящата за вашия уред резервна акумулаторна батерия.
- След като поставите резервната акумулаторна батерия в потребителската кошница, кликнете върху бутона „Каса“ и следвайте указанията на екрана, за да приключите процедурата по поръчката.

**УКАЗАНИЕ**

► В някои страни поръчката на резервни части не може да се извърши онлайн. В такъв случай се свържете с горещата линия на сервиза.

- Акцията е ограничена до една акумулаторна батерия за клиент/уред, както и за срок от два месеца след изтичане на периода на акцията. След това резервната акумулаторна батерия може да се поръча като резервна част при други условия.

## Поръчка по телефона

BG **България**
Тел.: 00800 111 4920
E-мейл:kompernass@lidl.bg

За да се гарантира бърза обработка на вашата поръчка, при всякакви запитвания имайте готовност да съобщите артикулния номер (напр. IAN 297720) на уреда. Артикулният номер е посочен на фабричната табелка или на заглавния лист на това ръководство.

# Inhaltsverzeichnis

**Einleitung . . . . . 28**
Bestimmungsgemäßer Gebrauch . . . . . 28
Ausstattung . . . . . 29
Lieferumfang . . . . . 29
Technische Daten . . . . . 29
**Allgemeine Sicherheitshinweise . . . . . 31**
Erweiterte Sicherheitshinweise . . . . . 33
**Akku-Pack laden (siehe Abb. A) . . . . . 34**
Akkuzustand prüfen . . . . . 35
**Wartung und Lagerung . . . . . 36**
**Garantie der Kompernaß Handels GmbH36**
Service . . . . . 40
Importeur . . . . . 40
**Entsorgung . . . . . 41**
**Hinweise zur EG-Konformitätserklärung42**
**Ersatz-Akku Bestellung . . . . . 43**
Online-Bestellung . . . . . 43
Telefonische Bestellung . . . . . 45

# Einleitung

Wir beglückwünschen Sie zum Kauf Ihres neuen Produkts. Sie haben sich damit für ein hochwertiges Produkt entschieden. Die Bedienungsanleitung ist Teil dieses Produkts. Sie enthält wichtige Hinweise für Sicherheit, Gebrauch und Entsorgung. Machen Sie sich vor der Benutzung des Produkts mit allen Bedien- und Sicherheitshinweisen vertraut. Benutzen Sie das Produkt nur wie beschrieben und für die angegebenen Einsatzbereiche. Händigen Sie alle Unterlagen bei Weitergabe des Produkts an Dritte mit aus.

## Bestimmungsgemäßer Gebrauch

Dieser Akku ist passend zu:

PARKSIDE X20V TEAM

Dieser Akku ist nicht für den gewerblichen Einsatz bestimmt. Jede andere Verwendung oder Veränderung des Gerätes gilt als nicht bestimmungsgemäß und birgt erhebliche Unfallgefahren. Für aus bestimmungswidriger Verwendung entstandene Schäden übernimmt der Hersteller keine Haftung.

## Ausstattung

❶ Akku-Pack
❷ Taste Akkuzustand
❸ Akku-Display-LED
❹ Schnell-Ladegerät (nicht im Lieferumfang)
❺ Rote Ladekontroll-LED
❻ Grüne Ladekontroll-LED

## Lieferumfang

1 Akku

1 Betriebsanleitung

## Technische Daten

### Akku: PAP 20 A3

| | |
|---|---|
| Typ: | LITHIUM-IONEN |
| Bemessungsspannung: | 20 V ⎓ (Gleichstrom) |
| Kapazität: | 4,0 Ah |
| Zellen: | 10 |

**Verwenden Sie zum Laden des Akku-Packs nur Akku-Schnellladegeräte der X20V Team Serie:**

**(nicht im Lieferumfang):**

**PLG 20 A2:**

EINGANG / Input:

| | |
|---|---|
| Bemessungsspannung: | 230 - 240 V ~, 50 Hz (Wechselstrom) |
| Bemessungsaufnahme: | 85 W |
| Sicherung (innen): | 3,15 A T3.15A |

AUSGANG / Output:

| | |
|---|---|
| Bemessungsspannung: | 21,5 V ⎓ (Gleichstrom) |
| Bemessungsstrom: | 3,5 A |
| Ladedauer: | ca. 80 min |
| Schutzklasse: | II / ⧈ (Doppelisolierung) |

# Allgemeine Sicherheitshinweise

**⚠ WARNUNG!**

- **Lesen Sie alle Sicherheitshinweise und Anweisungen.** Versäumnisse bei der Einhaltung der Sicherheitshinweise und Anweisungen können elektrischen Schlag, Brand und/oder schwere Verletzungen verursachen. **Bewahren Sie alle Sicherheitshinweise und Anweisungen für die Zukunft auf.**

a) **Laden Sie die Akkus nur in Ladegeräten auf, die vom Hersteller empfohlen werden.** Für ein Ladegerät, das für eine bestimmte Art von Akkus geeignet ist, besteht Brandgefahr, wenn es mit anderen Akkus verwendet wird.

b) **Verwenden Sie nur die dafür vorgesehenen Akkus in den Elektrowerkzeugen.** Der Gebrauch von anderen Akkus kann zu Verletzungen und Brandgefahr führen.

c) **Halten Sie den nicht benutzten Akku fern von Büroklammern, Münzen, Schlüsseln, Nägeln, Schrauben oder anderen kleinen Metallgegenständen, die eine Überbrückung der Kontakte verursachen könnten.** Ein Kurzschluss zwischen den Akkukontakten kann Verbrennungen oder Feuer zur Folge haben.

d) **Bei falscher Anwendung kann Flüssigkeit aus dem Akku austreten. Vermeiden Sie den Kontakt damit. Bei zufälligem Kontakt mit Wasser abspülen. Wenn die Flüssigkeit in die Augen kommt, nehmen Sie zusätzlich ärztliche Hilfe in Anspruch.** Austretende Akkuflüssigkeit kann zu Hautreizungen oder Verbrennungen führen.

**VORSICHT! EXPLOSIONSGEFAHR! Laden Sie nicht aufladbare Batterien niemals auf.**

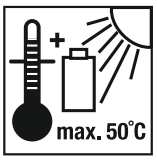

**Schützen Sie den Akku vor Hitze, z. B. auch vor dauernder Sonneneinstrahlung, Feuer, Wasser und Feuchtigkeit.** Es Besteht Explosionsgefahr.

## Erweiterte Sicherheitshinweise

- **Benutzen Sie keinen beschädigten oder veränderten Akku.** Beschädigte oder veränderte Akkus können sich unvorhersehbar verhalten und zu Feuer, Explosion oder Verletzungsgefahr führen.
- **Setzen Sie einen Akku keinem Feuer oder zu hohen Temperaturen aus.** Feuer oder Temperaturen über 130 °C (265 °F) können eine Explosion hervorrufen.
- **Befolgen Sie alle Anweisungen zum Laden und laden Sie den Akku oder das Akkuwerkzeug niemals außerhalb des in der Betriebsanleitung angegebenen Temperaturbereichs.**
  Falsches Laden oder Laden außerhalb des zugelassenen Temperaturbereichs kann den Akku zerstören und die Brandgefahr erhöhen.

# Akku-Pack laden (siehe Abb. A)

**⚠ VORSICHT!**

► Ziehen Sie immer den Netzstecker, bevor Sie den Akku-Pack aus dem Ladegerät nehmen bzw. einsetzen.

***HINWEIS***

► Laden Sie den Akku-Pack nie, wenn die Umgebungstemperatur unterhalb 10 °C oder oberhalb 40 °C liegt. Soll ein Lithium-Ionen-Akku längere Zeit gelagert werden, muss regelmäßig der Ladezustand kontrolliert werden. Der optimale Ladezustand liegt zwischen 50 % und 80 %. Das Lagerungsklima soll kühl und trocken sein in einer Umgebungstemperatur zwischen 0 °C und 50 °C.

- Stecken Sie den Akku-Pack ❶ in das Schnell-Ladegerät ❹ (siehe Abb. A).
- Stecken Sie den Netzstecker in die Steckdose. Die Kontroll-LED ❺ leuchtet rot.
- Die grüne Kontroll-LED ❻ signalisiert Ihnen, dass der Ladevorgang abgeschlossen und der Akku-Pack ❶ einsatzbereit ist.

**⚠ ACHTUNG!**

- Sollte die rote Kontroll-LED ❺ blinken, dann ist der Akku-Pack ❶ überhitzt und kann nicht aufgeladen werden.
- Sollte die rote und grüne Kontroll-LED ❺ ❻ gemeinsam blinken, dann ist der Akku-Pack ❶ defekt.

- Schalten Sie das Ladegerät zwischen aufeinanderfolgenden Ladevorgängen für mindestens 15 Minuten ab. Ziehen Sie dazu den Netzstecker.

## Akkuzustand prüfen

- Drücken Sie zum Prüfen des Akkuzustands die Taste Akkuzustand ❷ (siehe auch Hauptabbildung).
  Der Zustand bzw. die Restleistung wird in der Akku-Display-LED ❸ wie folgt angezeigt:
- ROT / ORANGE / GRÜN = maximale Ladung
  ROT / ORANGE = mittlere Ladung
  ROT = schwache Ladung – Akku aufladen

## Wartung und Lagerung

- Sollten Sie den Akku längere Zeit nicht benutzen, entnehmen Sie ihn aus dem Gerät und lagern Sie ihn an einem sauberen, trockenen Ort ohne direkte Sonneneinstrahlung.
- Soll ein Lithium-Ionen-Akku längere Zeit gelagert werden, muss regelmäßig der Ladezustand kontrolliert werden. Der optimale Ladezustand liegt zwischen 50 % und 80 %. Das optimale Lagerungsklima ist kühl und trocken.
- **Warten Sie niemals beschädigte Akkus.** Sämtliche Wartung von Akkus sollte nur durch den Hersteller oder bevollmächtigte Kundendienststellen erfolgen.

## Garantie der Kompernaß Handels GmbH

Sehr geehrte Kundin, sehr geehrter Kunde,
Sie erhalten auf dieses Produkt 6 Monate Garantie ab Kaufdatum. Im Falle von Mängeln dieses Produkts stehen Ihnen gegen den Verkäufer des Produkts gesetzliche Rechte zu. Diese gesetzlichen Rechte werden durch unsere im Folgenden dargestellte Garantie nicht eingeschränkt.

## Garantiebedingungen

Die Garantiefrist beginnt mit dem Kaufdatum. Bitte bewahren Sie den Original-Kassenbon gut auf. Diese Unterlage wird als Nachweis für den Kauf benötigt. Tritt innerhalb von 6 Monaten ab dem Kaufdatum dieses Produkts ein Material- oder Fabrikationsfehler auf, wird das Produkt von uns – nach unserer Wahl – für Sie kostenlos repariert oder ersetzt. Diese Garantieleistung setzt voraus, dass innerhalb der Sechs-Monate-Frist das defekte Gerät und der Kaufbeleg (Kassenbon) vorgelegt und schriftlich kurz beschrieben wird, worin der Mangel besteht und wann er aufgetreten ist.
Wenn der Defekt von unserer Garantie gedeckt ist, erhalten Sie das reparierte oder ein neues Produkt zurück. Mit Reparatur oder Austausch des Produkts beginnt kein neuer Garantiezeitraum.

## Garantiezeit und gesetzliche Mängelansprüche

Die Garantiezeit wird durch die Gewährleistung nicht verlängert. Dies gilt auch für ersetzte und reparierte Teile. Eventuell schon beim Kauf vorhandene Schäden und Mängel müssen sofort nach dem Auspacken gemeldet werden. Nach Ablauf der Garantiezeit anfallende Reparaturen sind kostenpflichtig.

## Garantieumfang

Das Gerät wurde nach strengen Qualitätsrichtlinien sorgfältig produziert und vor Auslieferung gewissenhaft geprüft.
Die Garantieleistung gilt für Material- oder Fabrikationsfehler. Diese Garantie erstreckt sich nicht auf Produktteile, die normaler Abnutzung ausgesetzt sind und daher als Verschleißteile angesehen werden können oder für Beschädigungen an zerbrechlichen Teilen, z. B. Schalter, Akkus, Backformen oder Teile die aus Glas gefertigt sind.
Diese Garantie verfällt, wenn das Produkt beschädigt, nicht sachgemäß benutzt oder gewartet wurde. Für eine sachgemäße Benutzung des Produkts sind alle in der Bedienungsanleitung aufgeführten Anweisungen genau einzuhalten. Verwendungszwecke und Handlungen, von denen in der Bedienungsanleitung abgeraten oder vor denen gewarnt wird, sind unbedingt zu vermeiden.
Das Produkt ist nur für den privaten und nicht für den gewerblichen Gebrauch bestimmt. Bei missbräuchlicher und unsachgemäßer Behandlung, Gewaltanwendung und bei Eingriffen, die nicht von unserer autorisierten Service-Niederlassung vorgenommen wurden, erlischt die Garantie.

## Abwicklung im Garantiefall

Um eine schnelle Bearbeitung ihres Anliegens zu gewährleisten, folgen Sie bitte den folgenden Hinweisen:

- Bitte halten Sie für alle Anfragen den Kassenbon und die Artikelnummer (z. B. IAN 12345) als Nachweis für den Kauf bereit.
- Die Artikelnummer entnehmen Sie bitte dem Typenschild, einer Gravur, auf dem Titelblatt ihrer Anleitung (unten links) oder als Aufkleber auf der Rück- oder Unterseite.
- Sollten Funktionsfehler oder sonstige Mängel auftreten, kontaktieren Sie zunächst die nachfolgend benannte Serviceabteilung **telefonisch** oder per **E-Mail**.
- Ein als defekt erfasstes Produkt können Sie dann unter Beifügung des Kaufbelegs (Kassenbon) und der Angabe, worin der Mangel besteht und wann er aufgetreten ist, für Sie portofrei an die Ihnen mitgeteilte Service-Anschrift übersenden.

Auf www.lidl-service.com können Sie diese und viele weitere Handbücher, Produktvideos und Software herunterladen.

## Service

DE **Service Deutschland**
Tel.: 0800 5435 111 (Kostenfrei aus dem dt. Festnetz/Mobilfunknetz)
E-Mail: kompernass@lidl.de

AT **Service Österreich**
Tel.: 0820 201 222 (0,15 EUR/Min.)
E-Mail: kompernass@lidl.at

CH **Service Schweiz**
Tel.: 0842 665566 (0,08 CHF/Min., Mobilfunk max. 0,40 CHF/Min.)
E-Mail: kompernass@lidl.ch

IAN 297720

## Importeur

Bitte beachten Sie, dass die folgende Anschrift keine Serviceanschrift ist. Kontaktieren Sie zunächst die benannte Servicestelle.

KOMPERNASS HANDELS GMBH

BURGSTRASSE 21

DE - 44867 BOCHUM

GERMANY

www.kompernass.com

# Entsorgung

Die Verpackung schützt das Gerät vor Transportschäden. Die Verpackungsmaterialien sind nach umweltverträglichen und entsorgungstechnischen Gesichtspunkten ausgewählt und deshalb recyclebar.

Die Rückführung der Verpackung in den Materialkreislauf spart Rohstoffe und verringert das Abfallaufkommen. Entsorgen Sie nicht mehr benötigte Verpackungsmaterialien gemäß den örtlich geltenden Vorschriften.

**Werfen Sie Akkus nicht in den Hausmüll!**

Defekte oder verbrauchte Akkus müssen gemäß Richtlinie 2006/66/EC recycelt werden. Geben Sie Akku-Pack und / oder das Gerät über die angebotenen Sammeleinrichtungen zurück.
Über Entsorgungsmöglichkeiten für ausgediente Elektrowerkzeuge / Akku-Pack informieren Sie sich bitte bei Ihrer Gemeinde- oder Stadtverwaltung.

# Hinweise zur EG-Konformitätserklärung

Dieses Gerät entspricht hinsichtlich Übereinstimmung mit den grundlegenden Anforderungen und den anderen relevanten Vorschriften der der RoHS-Richtlinie 2011/65/EU*.

Die vollständige Original-Konformitätserklärung ist beim Importeur erhältlich.

CE

* Die alleinige Verantwortung für die Ausstellung dieser Konformitätserklärung trägt der Hersteller. Der oben beschriebene Gegenstand der Erklärung erfüllt die Vorschriften der Richtlinie 2011/65/EU des Europäischen Parlaments und des Rates vom 8. Juni 2011 zur Beschränkung der Verwendung bestimmter gefährlicher Stoffe in Elektro- und Elektronikgeräten.

# Ersatz-Akku Bestellung

Wenn Sie einen Ersatz-Akku für Ihr Gerät bestellen möchten, so können Sie dies entweder bequem im Internet unter www.kompernass.com oder telefonisch abwickeln.

Der Preis des Ersatz-Akkus beträgt 27,99 € inkl. MwSt. und Versand. Dieser Artikel kann aufgrund begrenzter  Vorratsmenge nach kurzer Zeit ausverkauft sein.

## Online-Bestellung

Um einen Ersatz-Akku über den Zubehör-Shop zu bestellen:

- Rufen Sie mit Ihrem Internetbrowser die Seite www.kompernass.com auf.
- Klicken Sie rechts unten auf die entsprechende Flagge, um das gewünschte Land und die Sprache auszuwählen.

- Klicken Sie jetzt auf den Reiter „Zubehör-Shop“ und wählen anschließend unter der Rubrik „Topseller“ den passenden Ersatz-Akku zu Ihrem Gerät aus.
- Nachdem Sie den Ersatz-Akku in den Warenkorb gelegt haben, klicken Sie auf die Schaltfläche „Kasse“ und befolgen die auf dem Bildschirm angezeigten Anweisungen, um den Bestellvorgang abzuschließen.

**HINWEIS**

► Die Bestellung von Ersatzteilen kann in einigen Ländern nicht online vorgenommen werden. Kontaktieren Sie in diesem Fall bitte die Service-Hotline.

- Die Aktion ist begrenzt auf einen Akku pro Kunde / Gerät, sowie auf eine Laufzeit von zwei Monaten nach dem Aktionszeitraum. Danach kann der Ersatzakku als Ersatzteil zu anderen Konditionen weiterhin bestellt werden.

## Telefonische Bestellung

DE **Service Deutschland**
Tel.: 0800 5435 111 (Kostenfrei aus dem dt. Festnetz/Mobilfunknetz)

AT **Service Österreich**
Tel.: 0820 201 222 (0,15 EUR/Min.)
E-Mail: kompernass@lidl.at

CH **Service Schweiz**
Tel.: 0842 665566 (0,08 CHF/Min., Mobilfunk max. 0,40 CHF/Min.)
E-Mail: kompernass@lidl.ch

Um eine schnelle Bearbeitung Ihrer Bestellung zu gewährleisten, halten Sie bitte für alle Anfragen die Artikelnummer (z.B. IAN 297720) des Gerätes bereit. Die Artikelnummer entnehmen Sie bitte dem Typenschild oder dem Titelblatt dieser Anleitung.

**KOMPERNASS HANDELS GMBH**
BURGSTRASSE 21
DE - 44867 BOCHUM
DEUTSCHLAND / GERMANY
www.kompernass.com

Актуалност на информацията · Stand der Informationen:
01 / 2018 Ident.-No.: PAP20A1-012018-1

IAN 297720