SILVERCREST®

RICE COOKER SRK 400 A2

(SE)

RISKOKARE

Bruksanvisning

(DE) (AT) (CH)

REISKOCHER

Bedienungsanleitung

IAN 311017

(SE)

SE

Vik ut bildsidan och ha den till hands när du läser igenom anvisningarna och gör dig bekant med apparatens / maskinens funktioner.

DE AT CH

Klappen Sie vor dem Lesen die Seite mit den Abbildungen aus und machen Sie sich anschließend mit allen Funktionen des Gerätes vertraut.

SE	Bruksanvisning	Sidan	1
DE / AT / CH	Bedienungsanleitung	Seite	19

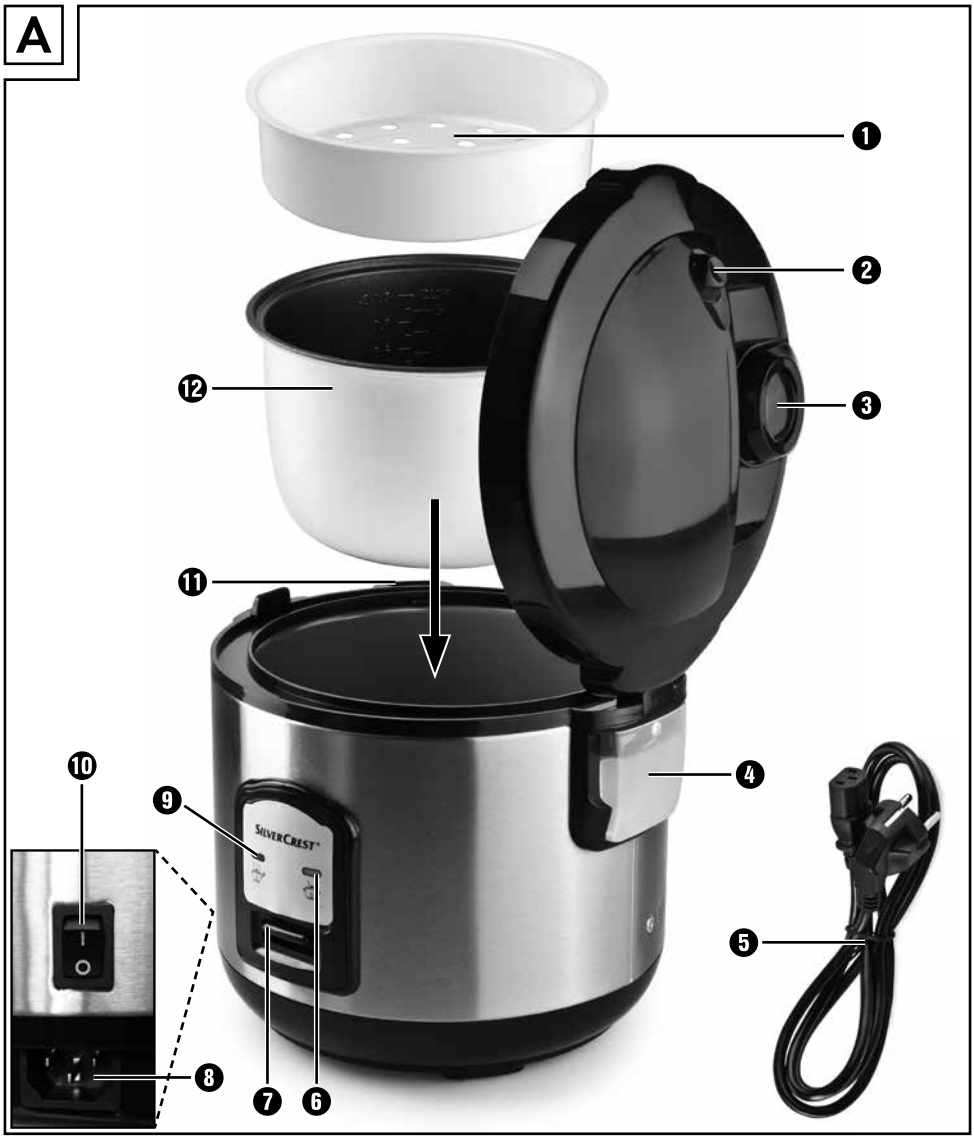
A
1
2
3
4
5
6
7
8
9
10
11
12
SilverCrest

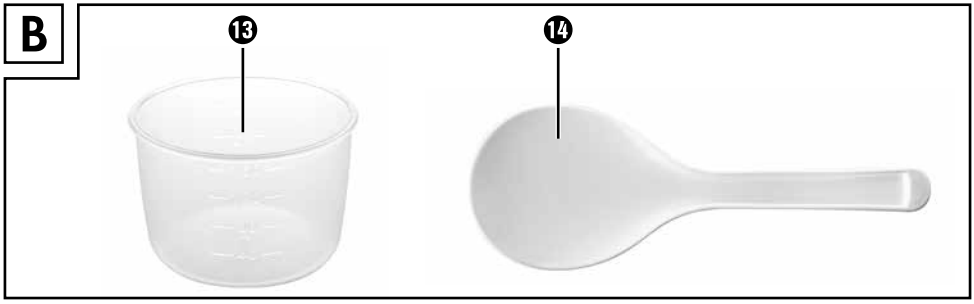
B
13
14

Innehållsförteckning

Inledning 2
Upphovsrätt 2
Föreskriven användning 2
Leveransens innehåll/Förberedelser 3
Kassera förpackningen 3
Beskrivning 4
Tekniska data 4
Säkerhetsanvisningar 5
Använda riskokaren. 7
Koka förbehandlat ris 7
Koka ris som inte förkokats 9
Ångkoka 12
Åtgärda fel 13
Rengöring 14
Förvaring. 15
Kassera produkten. 15
Garanti från Kompernass Handels GmbH 16
Service. 17
Importör. 17

Läs noga igenom bruksanvisningen, i synnerhet säkerhetsanvisningarna.

Inledning

Ett stort grattis till din nyinköpta produkt.

Du har valt en produkt med hög kvalitet. Bruksanvisningen ingår som en del av leveransen. Den innehåller viktig information om säkerhet, användning och kassering. Läs noga igenom alla användar- och säkerhetsanvisningar innan du börjar använda produkten. Använd endast produkten enligt beskrivningarna och i de syften som anges här. Lämna över all dokumentation tillsammans med produkten om du överlåter den till någon annan person.

Upphovsrätt

Det här dokumentet skyddas av upphovsrätt.

För all form av mångfaldigande eller eftertryck, även delvis, samt återgivning av bilderna, även i förändrat skick, krävs tillverkarens skriftliga tillstånd.

Föreskriven användning

Den här produkten ska bara användas för att koka ris samt ångkoka livsmedel som t ex grönsaker och fisk.

Produkten är endast avsedd för privat bruk i hemmet. Använd den inte yrkesmässigt!

⚠ VARNING

Fara på grund av felaktig användning!

Produkten kan vara farlig om den används på ett sätt som strider mot föreskrifterna och/eller på annat sätt än det föreskrivna.

- ► Använd endast produkten enligt föreskrifterna.
- ► Gå till väga exakt efter anvisningarna i den här bruksanvisningen.

OBSERVERA

- ► Produkten kan vara farlig om den används på ett sätt som strider mot föreskrifterna och/eller på annat sätt än det föreskrivna. Använd endast produkten enligt föreskrifterna. Gå till väga exakt efter anvisningarna i den här bruksanvisningen. Det finns inga som helst möjligheter att ställa krav på ersättning för skador som är ett resultat av att produkten använts på ett sätt som strider mot föreskrifterna, felaktigt utförda reparationer, otillåtna ändringar på produkten eller för att reservdelar som inte är godkända använts. Allt ansvar vilar på användaren.

Leveransens innehåll/Förberedelser

Produkten levereras med följande delar som standard:

- Riskokare inkl. kokkärl och ångkokningstillsats
- Mått
- Plastslev
- Anslutningskabel med skyddskontakt
- Bruksanvisning

1) Ta upp alla delar av produkten och bruksanvisningen ur förpackningen.
2) Ta bort allt förpackningsmaterial, alla klistermärken och all folie från produkten.
3) Rengör alla delar av produkten så som beskrivs i kapitel Rengöring.

OBSERVERA

► Kontrollera att leveransen är komplett och inte har några synliga skador.

► Om någonting fattas eller om leveransen skadats på grund av bristfällig förpackning eller i transporten ska du vända dig till vår Service Hotline (se kapitel ***Service***).

Kassera förpackningen

Förpackningen ska skydda produkten från transportskador. Förpackningsmaterialet har valts med tanke på miljön och de tekniska förutsättningarna för avfallshantering och kan därför återvinnas.

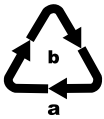

Observera märkningen på de olika förpackningsmaterialen och dela ev. upp dem därefter så att du kan sopsortera dem rätt. Förpackningsmaterialen är märkta med förkortningar (a) och siffror (b) som har följande betydelse:
1–7: Plast,
20–22: Papper och kartong,
80–98: Komposit.

OBSERVERA

► Spara helst originalförpackningen under garantitiden så att du kan använda den för att packa ner produkten ordentligt om du skulle behöva skicka in den för att utnyttja garantin.

Beskrivning

Bild A:

❶ Ångkokningstillsats
❷ Locköppnare
❸ Ångutsläpp
❹ Uppsamlingskärl för kondens
❺ Strömkabel
❻ Orange kontrollampa "" (varmhållning)
❼ Funktionsväljare
❽ Uttag för strömkabel
❾ Röd kontrollampa "" (kokning)
❿ På/Av-knapp
⓫ Hållare för plastslev
⓬ Kokkärl

Bild B:

⓭ Mått
⓮ Plastslev

Tekniska data

Spänningsförsörjning	220 – 240 V ~ (växelström), 50/60 Hz
Nominell effekt	400 W
Effekt, varmhållning	45 W
	Alla delar av den här produkten som kommer i kontakt med livsmedel är godkända för livsmedel.

Säkerhetsanvisningar

⚠ RISK FÖR ELCHOCK

- Anslut endast riskokaren till ett godkänt och jordat eluttag med den spänning som anges på typskylten.
- Dra alltid ut kontakten ur uttaget när du flyttar eller fyller på produkten, vid störningar, innan den rengörs och när den inte används!
- Dra aldrig i kabeln när du ska dra ut kontakten ur uttaget. Fatta tag om själva kontakten när du drar ut den.
- Ta inte i kontakten med våta eller fuktiga händer.
- Om produkten falla ner i vätska ska du genast dra ut kontakten. Sedan måste du lämna in den till ett godkänt serviceställe för kontroll innan du använder den igen.
- Utsätt inte produkten för fukt och använd den inte utomhus.
- Använd inte riskokaren när du står på ett fuktigt golv, om riskokaren själv är våt eller om du är blöt om händerna.
- Lägg kabeln så att den inte kan komma i kontakt med heta eller vassa föremål.
- Bocka eller kläm inte kabeln och linda den inte runt produkten.
- Låt omedelbart en auktoriserad fackverkstad eller vår kundtjänst byta ut skadade elkontakter och kablar för att undvika olyckor.
- Det får inte komma vätska på produktens kontaktanslutning.

Du får absolut inte doppa ner produkten i vatten eller andra vätskor.

⚠ VARNING! RISK FÖR PERSONSKADOR!

- Lämna aldrig produkten utan uppsikt när den används.
- Den här produkten får användas av barn som är 8 år eller äldre om de hålls under uppsikt eller instruerats i hur produkten används på ett säkert sätt och inser vilka risker det innebär. Endast barn som är 8 år eller äldre och hålls under uppsikt får rengöra och serva produkten. Produkten och dess anslutningsledning ska hållas på avstånd från barn under 8 år.
- Den här produkten får användas av personer med begränsad fysisk, sensorisk eller mental förmåga eller bristande erfarenhet och/eller kunskap om de hålls under uppsikt eller instruerats i hur produkten används på ett säkert sätt och inser vilka risker det innebär.
- Barn får inte leka med produkten.
- Låt produkten och alla tillbehör bli helt kalla innan du rengör och sätter undan dem.
- Använd ingen extern timer eller separat fjärrkontroll för att styra produkten.
- Den ånga som kommer ut är mycket het! Risk för brännskador!
- Värmeelementet är fortfarande varmt utanpå efter användningen.

⚠ VARNING! RISK FÖR PERSONSKADOR!

AKTA!

Det tränger ut het ånga ur ångutsläppet när locket öppnas! Risk för brännskador!

⚠ VARNING! RISK FÖR PERSONSKADOR!

Akta! Het yta! Den här symbolen ska varna för heta ytor på produkten!

AKTA! RISK FÖR MATERIALSKADOR!

- Lägg aldrig dukar och liknande på locket när du använder produkten.
- Ställ aldrig produkten i närheten av värmekällor.
- Öppna aldrig höljet. Då kan säkerheten inte garanteras och garantin upphör att gälla.
- Använd endast de tillbehör som medföljer i leveransen och sätt aldrig på riskokaren utan kokkärl.

Använda riskokaren

Med den här riskokaren kan du både koka ris och ångkoka andra livsmedel. Experimentera lite för att hitta rätt mängd vatten och rätt koktid för olika livsmedel.

OBSERVERA

- Innan första användningen ska du fylla på vatten upp till CUP-markeringen 4 i kokkärlet ⓬ och låta det sjuda ca 30 minuter (se kapitel Ångkoka). Häll ut detta vatten, låt produkten kylas av och rengör därefter kokkärlet ⓬ grundligt.

Koka förbehandlat ris

Förbehandlat ris kan köpas i handeln under namnet ”snabbris”, ”snabbkokande ris” och liknande.

OBSERVERA

- Stryk ut ett jämnt, tunt lager vegetabilisk olja eller annat matfett över kokkärlets ⓬ insida så blir resultatet bättre.
- Fyll aldrig på mer än upp till markeringen 5 CUP/1 liter i kokkärlet ⓬. Annars kan det koka över!

1) Öppna locket genom att trycka på locköppnaren ❷ och samtidigt lyfta upp locket.
2) Ta ut kokkärlet ⓬.
3) Fyll på ris och den mängd vatten som anges på risförpackningen i kokkärlet ⓬.

OBSERVERA

► Koka alltid minst så mycket ris att vattnet minst når upp till CUP-markering 2. Annars kan resultatet bli sämre!

4) Sätt in kokkärlet ⓬ i produkten.
   Kontrollera då att …
   – … det inte finns någon fukt eller ris på kokkärlets ⓬ utsida för att inte söla ner kokytan. Torka av kärlets utsida då och då med en ren trasa.
   – … kokkärlet ⓬ inte står snett eller lutar i riskokaren. Sätt alltid in kokkärlet ⓬ på rätt sätt och rakt i riskokaren. Annars kan säkerhetsfrånkopplingen utlösas och det går inte att sätta på produkten igen.
5) Stäng locket.
6) Koppla strömkabeln ❺ till uttaget ❽ och sätt kontakten i ett eluttag.
7) Sätt på produkten med På/Av-knappen ❿. Den orangefärgade kontrollampan "" ❻ tänds.
8) Tryck ner funktionsväljaren ❼ och koka riset den tid som anges på förpackningen.
9) När riset är färdigt:s
   – Dra ut kontakten ur uttaget om du ska äta riset direkt.
   – Om du vill hålla riset varmt (i max 2 timmar) trycker du funktionsväljaren ❼ uppåt.
10) När du tagit ut riset stänger du av produkten med På/Av-knappen ❿ och drar ut kontakten ur uttaget.

OBSERVERA

► Vissa typer av snabbkokande ris måste stå och svälla en stund innan man äter det. Följ alltid anvisningarna på risets förpackning.

AKTA! RISK FÖR MATERIALSKADOR!

► Använd endast medföljande plastslev ⓮ för att ta upp riset. Annars kan kokkärlets ⓬ ytbeläggning skadas.

OBSERVERA

► Plastsleven ⓮ kan fästas i bygeln ⓫ på kanten av riskokaren. Då har man den alltid nära till hands!

Koka ris som inte förkokats

OBSERVERA

► Stryk ut ett jämnt, tunt lager vegetabilisk olja eller annat matfett över kokkärlets ⓬ insida så blir resultatet bättre.

1) Öppna locket genom att trycka på locköppnaren ❷ och samtidigt lyfta upp locket.

2) Ta ut kokkärlet ⓬.

OBSERVERA

► Om kokkärlet ⓬ är skadat får du inte använda det längre! Det kan hända att skadan utlöser säkerhetsfrånkopplingen och det inte går att sätta på produkten igen.

3) Mät upp önskad mängd ris med medföljande mått ⓭.
Som riktvärde gäller: Ett struket mått ⓭ ris är en portion för en person. Ta fram rätt proportioner mellan vatten och ris genom att provkoka några gånger.

4) Skölj det okokta riset noga och låt det rinna av. Då försvinner visserligen en del näringsämnen, men om riset inte tvättas kan resultatet bli sämre och det kan bildas mycket skum och ånga inuti kokkärlet ⓬. Observera alltid kokningsanvisningarna från ristillverkaren.

5) Häll det tvättade riset i kokkärlet ⓬ och jämna till det på ytan.

6) Fyll sedan kokkärlet ⓬ med vatten upp till motsvarande CUP-markering:
   - 2 mått ris = vatten upp till CUP-markering ”2”
   - 3 mått ris = vatten upp till CUP-markering ”3”
   - 4 mått ris = vatten upp till CUP-markering ”4”
   - 5 mått ris = vatten upp till CUP-markering ”5”

Den som vill kan också tillsätta lite salt i riset.

OBSERVERA

- Fyll aldrig på mer än upp till markeringen 5 CUP/1 liter i kokkärlet ⓬. Annars kan det koka över!
- Koka alltid minst 2 portioner ris. Annars kan resultatet bli sämre!
- Koktiden kan förkortas om man använder varmt vatten. Ta då lite mindre vatten än upp till motsvarande CUP-markering i kokkärlet ⓬.
- Beroende på typen av ris kan det hända att man måste tillsätta mer eller mindre vatten för att resultatet ska bli så bra som möjligt. Variera mängden vatten efter din egen smak och erfarenhet.

OBSERVERA

- Om du använder något annat än medföljande mått ⓭ för att fylla på ris kan du orientera dig efter literskalan inuti kokkärlet ⓬. Om du till exempel vill koka 0,6 liter ris mäter du upp den mängden ris och häller det i kokkärlet ⓬. Fyll sedan kokkärlet ⓬ så att vattnet når upp till markeringen "0,6 l".
  Skalan baseras alltid på den sammanlagda mängden av ris och vatten. Använd därför inte skalan för att mäta upp andra vätskor eller livsmedel, skalan gäller bara för riskokaren!

7) När du fyllt kokkärlet ⓬ sätter du in det i riskokaren igen.
   Kontrollera då att …
   - … det inte finns någon fukt eller ris på kokkärlets ⓬ utsida för att inte söla ner kokytan. Torka av kärlets utsida då och då med en ren trasa.
   - … kokkärlet ⓬ inte står snett eller lutar i riskokaren. Sätt alltid in kokkärlet ⓬ på rätt sätt och rakt i riskokaren. Annars kan säkerhetsfrånkopplingen utlösas och det går inte att sätta på produkten igen.
8) Stäng locket.
9) Koppla strömkabeln ❺ till uttaget ❽ och sätt kontakten i ett eluttag.
10) Sätt på produkten med På/Av-knappen ❿. Den orangefärgade kontroll-ampan "" ❻ tänds.

⚠ VARNING! RISK FÖR PERSONSKADOR!

► När riset kokar kommer det ut ånga ur ångutsläppet ❸. Håll aldrig händerna eller andra kroppsdelar ovanför ångutsläppet ❸ när det kokar. Då finns risk för brännskador!

11) Tryck ner funktionsväljaren ❼. Den orangefärgade kontrollampan "" ❻ slocknar och den röda kontrollampan "" ❾ tänds. Kokningsprocessen har börjat.

OBSERVERA

► Om kokkärlet ⓬ inte fyllts och satts in går det inte att sätta funktionsväljaren ❼ på "Kokning".

Så snart riset är färdigkokt kopplas riskokaren automatiskt över till varmhållning. Den röda kontrollampan "" ❾ slocknar och den orangefärgade kontrollampan "" ❻ tänds igen. Vänta i 5 minuter.

OBSERVERA

► Riset kan varmhållas i ca 2 timmar om man så vill. Smaken och kokningsgraden kan dock förändras om riset står på varmhållning länge.

12) Öppna locket. Nu är riset klart att ätas.

AKTA! RISK FÖR MATERIALSKADOR!

► Använd endast medföljande plastslev ⓮ för att ta upp riset. Annars kan ytbeläggningen skadas.

OBSERVERA

► Plastsleven ⓮ kan fästas i bygeln ⓫ på kanten av riskokaren. Då har man den alltid nära till hands!

Om du inte ska äta riset direkt:

- Öppna inte locket under varmhållningstiden.
- Låt inte riset stå på varmhållning längre än 2 timmar.

⚠ VARNING! RISK FÖR ELCHOCK!

► Dra alltid ut kontakten ur uttaget när du inte använder riskokaren. Annars finns risk för elchocker!

13) När du tagit ut riset stänger du av produkten med På/Av-knappen ❿ och drar ut kontakten ur uttaget.

Ångkoka

⚠ VARNING! RISK FÖR PERSONSKADOR!

Lyft inte upp ångkokningstillsatsen ❶ under tiden, du kan bränna dig på den heta ånga som då tränger ut. Ångkokningstillsatsen ❶ blir varm när den används. Använd grytlappar eller liknande när du lyfter av ångkokningstillsatsen ❶ från kokkärlet ⓬.

OBSERVERA

► Kontrollera att kokkärlet ⓬ satts in rätt även när du ångkokar. Kokkärlet ⓬ får inte ha några skador. Annars kan säkerhetsfrånkopplingen utlösas och det går inte att sätta på produkten igen.

1) Häll så mycket vatten som krävs i kokkärlet ⓬. Observera exemplen i följande tabell.

Grönsaker (Vikt)	Vattenmängd	Ångkokningstid (ca)
Gröna bönor, kål, morötter (ca 200 g)	1 – 2 mått ⓭	25 minuter
Svamp, i halvor (250 g)	1 mått ⓭	15 minuter
Röda och bruna bönor, sparris, spenat (ca 200 g)	1 – 2 mått ⓭	20 minuter

OBSERVERA

► Skär upp livsmedel i mindre bitar som lätt får plats i ångkokningstillsatsen ❶. Skär morötter i mindre bitar och dela upp blomkål och broccoli i buketter.

Fisk/Skaldjur (Vikt)	Vattenmängd	Ångkokningstid (ca)
Musslor ångkokas tills de öppnas (ca 100 g)	1 mått ⓭	10 minuter
Räkor ångkokas tills de blir rosa (ca 200 g)	1 mått ⓭	15 minuter
Fiskfilé (lax) (ca 350 g)	2 mått ⓭	20 minuter
Ostron med skal (ca 3 – 4 st.)	2 mått ⓭	30 minuter

2) Lägg de livsmedel som ska ångkokas i ångkokningstillsatsen ❶.
3) Sätt ångkokningstillsatsen ❶ på kokkärlet ⓬.
4) Stäng locket.

5) Koppla strömkabeln ❺ till uttaget ❽ och sätt kontakten i ett eluttag.
6) Sätt på produkten med På/Av-knappen ❿. Den orangefärgade kontrollampan „ ” ❻ tänds.
7) Tryck ner funktionsväljaren ❼. Den orangefärgade kontrollampan ” ” ❻ slocknar och den röda kontrollampan ” ” ❾ tänds. Ångkokningsprocessen har börjat.
8) När den angivna tiden är slut trycker du funktionsväljaren ❼ uppåt. Produkten stängs inte av eller går över till varmhållning automatiskt.
9) Stäng av produkten med På/Av-knappen ❿ och dra ut kontakten ur uttaget.

Åtgärda fel

Fel	Orsak	Åtgärd
Produkten fungerar inte över huvud taget.	Riskokaren är inte kopplad till eluttaget.	Sätt kontakten i ett eluttag.
	Eluttaget är defekt.	Prova med ett annat eluttag.
Funktionsväljaren ❼ åker hela tiden upp igen.	Kokkärlet ⓬ saknas eller har inte satts in i riskokaren på rätt sätt.	Sätt in kokkärlet ⓬ på rätt sätt i produkten.

Rengöring

⚠ VARNING! RISK FÖR ELCHOCK!

► Dra alltid ut kontakten innan du rengör produkten.

Riskokaren får absolut inte doppas ner i vatten eller sköljas av under rinnande vatten.

► Det får inte komma in vätska i riskokaren eller på värmeplattan!

⚠ VARNING! RISK FÖR PERSONSKADOR!

► Låt produkten kallna innan den rengörs.

AKTA! RISK FÖR MATERIALSKADOR!

► Produktens delar får inte diskas i maskin, då kan de skadas.

► Använd inga aggressiva, kemiska eller slipande rengöringsmedel! Annars kan produktens yta bli helt förstörd!

- Töm ut kondensvattnet ur uppsamlingskärlet ❹ efter varje kokning eller varmhållning.
- Rengör höljet och värmeplattan med en torr trasa. Envis smuts tas bort med en något fuktig, väl urvriden trasa.
- Ta av förslutningen över ångutsläppet ❸ och rengör den noga med vatten. Sätt tillbaka förslutningen och kontrollera att den sitter rätt: Förslutningen måste tryckas ner helt så att den hamnar i öppningen som är avsedd för detta.

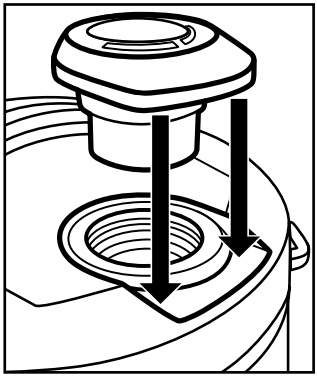

- Kokkärlet ⓬, ångkokningstillsatsen ❶, plastsleven ⓮ och måttbägaren ⓭ kan rengöras i vatten med diskmedel. Skölj sedan alla delar i rent vatten så att alla rester av diskmedel försvinner.
- Torka allt noga med en kökshandduk och försäkra dig om att produkten är helt torr innan du använder den igen.

TIPS FÖR LÄTTARE RENGÖRING

► Innan du diskar ur kokkärlet ⓬ kan du hälla en kopp vatten med diskmedel i kärlet ⓬.

► Sätt in kokkärlet ⓬ i produkten.

► Sätt riskokaren på "" och vänta tills vattnet kokar.

► Dra sedan ut kontakten och vänta tills produkten svalnat.
Nu går det betydligt lättare att diska kokkärlet ⓬.

Förvaring

Förvara den rengjorda riskokaren på ett torrt och dammfritt ställe.

Kassera produkten

Produkten får absolut inte kastas bland de vanliga hushållssoporna. Den här produkten faller under det europeiska direktivet 2012/19/EU.
Lämna in den till ett godkänt återvinningsföretag eller din kommunala avfallsanläggning för kassering. Följ gällande föreskrifter. Kontakta din avfallsanläggning om du har några frågor.

Kontakta kommunen för närmare information om avfallshantering av den förbrukade produkten.

Garanti från Kompernass Handels GmbH

Kära kund

För den här produkten lämnar vi 3 års garanti från och med inköpsdatum. Om det skulle vara något fel på produkten finns en lagstadgad reklamationsrätt från återförsäljaren. Dina lagstadgade rättigheter begränsas inte av den garanti som beskrivs i följande avsnitt.

Garantivillkor

Garantitiden börjar vid inköpsdatum. Ta väl vara på originalkvittot. Kassakvittot är ditt köpbevis.

Om ett material- eller fabrikationsfel uppstår på produkten inom tre år från inköpsdatum kommer vi, beroende på vad vi anser lämpligast, att reparera eller byta ut den gratis. En förutsättning för att utnyttja garantin är att den defekta produkten och köpbeviset (kassakvittot) uppvisas inom den treåriga garantitiden tillsammans med en kort beskrivning av felet och när det uppstod.

Om felet täcks av vår garanti kommer du att få tillbaka en reparerad eller en ny produkt. Garantitiden börjar inte om från början för en reparerad eller ny produkt.

Garantitid och lagstadgad ersättningsrätt

Garantitiden förlängs inte för att man utnyttjat garantin. Det gäller även för utbytta och reparerade delar. Eventuella skador och brister som existerar redan vid köpet måste rapporteras så snart produkten packats upp. När garantitiden är slut måste man själv betala för eventuella reparationer.

Garantins omfattning

Produkten har tillverkats med omsorg enligt stränga kvalitetskriterier och testats noga före leveransen.

Garantin gäller bara för material- eller fabrikationsfel. Garantin täcker inte delar av produkten som utsätts för normalt slitage och därför betraktas som förslitningsdelar och inte heller skador på ömtåliga delar som t ex knappar, batterier, bakformar eller delar av glas.

Garantin upphör att gälla om produkten skadas eller används och servas på fel sätt. Alla anvisningar i bruksanvisningen måste följas exakt för att produkten ska kunna användas på rätt sätt. Produkten får aldrig användas i andra syften eller hanteras på ett sätt som man avråder från eller varnar för i bruksanvisningen.

Produkten är endast avsedd för privat bruk och ska inte användas yrkesmässigt. Garantin gäller inte vid missbruk och felaktig behandling, användande av våld och vid ingrepp som inte gjorts av vår auktoriserade servicefilial.

Behandling av garantiärenden

För att snabbt kunna behandla ditt ärende ber vi dig följa nedanstående anvisningar:

- Ha alltid kassakvittot och artikelnumret (t ex IAN 12345) i beredskap vid alla förfrågningar.
- Artikelnumret finns på typskylten, graverat på produkten, på bruksanvisningens titelblad (nere till vänster) eller på ett klistermärke på produktens bak- eller undersida.
- Vid funktionsfel eller andra defekter ber vi dig att först kontakta den service-avdelning som anges nedan **på telefon** eller **med e-post**.
- En produkt som klassas som defekt kan tillsammans med köpbeviset (kassa-kvittot) och en beskrivning av felet samt när det uppstod skickas in portofritt till den angivna serviceadressen.

Dessa och många andra handböcker, produktfilmer och mjukvaror kan laddas ned på www.lidl.service.com.

Service

SE **Service Sverige**
Tel.: 0770 930739
E-Mail: kompernass@lidl.se

FI **Service Suomi**
Tel.: 010309 3582
E-Mail: kompernass@lidl.fi

IAN 311017

Importör

Observera att följande adress inte är någon serviceadress. Kontakta först det serviceställe som anges.

KOMPERNASS HANDELS GMBH

BURGSTRASSE 21

DE-44867 BOCHUM

TYSKLAND

www.kompernass.com

Inhaltsverzeichnis

Einleitung 20
Urheberrecht 20
Bestimmungsgemäße Verwendung 20
Lieferumfang/Vorbereitungen 21
Entsorgung der Verpackung 21
Gerätebeschreibung 22
Technische Daten. 22
Sicherheitshinweise 23
Benutzung des Reiskochers 25
Vorbehandelten Reis zubereiten 26
Nicht vorgekochten Reis zubereiten. 27
Dampfgaren. 30
Fehlerbehebung 31
Reinigen. 32
Aufbewahren 33
Gerät entsorgen 33
Garantie der Kompernaß Handels GmbH 34
Service. 35
Importeur 35

Lesen Sie die Bedienungsanleitung, insbesondere die Sicherheitshinweise, aufmerksam durch.

Einleitung

Herzlichen Glückwunsch zum Kauf Ihres neuen Gerätes.

Sie haben sich damit für ein hochwertiges Produkt entschieden. Die Bedienungsanleitung ist Bestandteil dieses Produkts. Sie enthält wichtige Hinweise für Sicherheit, Gebrauch und Entsorgung. Machen Sie sich vor der Benutzung des Produkts mit allen Bedien- und Sicherheitshinweisen vertraut. Benutzen Sie das Produkt nur wie beschrieben und für die angegebenen Einsatzbereiche. Händigen Sie alle Unterlagen bei Weitergabe des Produkts an Dritte mit aus.

Urheberrecht

Diese Dokumentation ist urheberrechtlich geschützt.

Jede Vervielfältigung bzw. jeder Nachdruck, auch auszugsweise, sowie die Wiedergabe der Abbildungen, auch im veränderten Zustand, ist nur mit schriftlicher Zustimmung des Herstellers gestattet.

Bestimmungsgemäße Verwendung

Dieses Gerät dient ausschließlich dem Kochen von Reis und dem Dampfgaren von Lebensmitteln, wie z. B. Gemüse oder Fisch.

Dieses Gerät ist ausschließlich für die Benutzung in privaten Haushalten bestimmt. Benutzen Sie es nicht gewerblich!

⚠ WARNUNG!

Gefahr durch nicht bestimmungsgemäße Verwendung!

Von dem Gerät können bei nicht bestimmungsgemäßer Verwendung und/oder andersartiger Nutzung Gefahren ausgehen.

- ► Das Gerät ausschließlich bestimmungsgemäß verwenden.
- ► Die in dieser Bedienungsanleitung beschriebenen Vorgehensweisen einhalten.

HINWEIS

- ► Von dem Gerät können bei nicht bestimmungsgemäßer Verwendung und/oder andersartiger Nutzung Gefahren ausgehen. Verwenden Sie das Gerät ausschließlich bestimmungsgemäß. Die in dieser Bedienungsanleitung beschriebenen Vorgehensweisen einhalten. Ansprüche jeglicher Art wegen Schäden aus nicht bestimmungsgemäßer Verwendung, unsachgemäßen Reparaturen, unerlaubt vorgenommenen Veränderungen oder Verwendung nicht zugelassener Ersatzteile sind ausgeschlossen. Das Risiko trägt allein der Betreiber.

Lieferumfang/Vorbereitungen

Das Gerät wird standardmäßig mit folgenden Komponenten geliefert:

- Reiskocher inkl. Kochbehälter und Dampfgareinsatz
- Messbecher
- Kunststofflöffel
- Anschlussleitung mit Netzstecker
- Bedienungsanleitung

1) Entnehmen Sie alle Teile des Gerätes und die Bedienungsanleitung aus dem Karton.
2) Entfernen Sie sämtliches Verpackungsmaterial, sowie Folien und Aufkleber.
3) Reinigen Sie alle Teile des Gerätes wie im Kapitel „Reinigen“ beschrieben.

HINWEIS

► Prüfen Sie die Lieferung auf Vollständigkeit und auf sichtbare Schäden.

► Bei einer unvollständigen Lieferung oder Schäden infolge mangelhafter Verpackung oder durch Transport wenden Sie sich an die Service-Hotline (siehe Kapitel ***Service***).

Entsorgung der Verpackung

Die Verpackung schützt das Gerät vor Transportschäden. Die Verpackungsmaterialien sind nach umweltverträglichen und entsorgungstechnischen Gesichtspunkten ausgewählt und deshalb recyclebar.

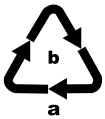

Beachten Sie die Kennzeichnung auf den verschiedenen Verpackungsmaterialien und trennen Sie diese gegebenenfalls gesondert. Die Verpackungsmaterialien sind gekennzeichnet mit Abkürzungen (a) und Ziffern (b) mit folgender Bedeutung:
1 – 7: Kunststoffe,
20 – 22: Papier und Pappe,
80 – 98: Verbundstoffe.

HINWEIS

► Heben Sie, wenn möglich, die Originalverpackung während der Garantiezeit des Gerätes auf, um das Gerät im Garantiefall ordnungsgemäß verpacken zu können.

Gerätebeschreibung

Abbildung A:

❶ Dampfgareinsatz
❷ Entriegelung
❸ Dampfaustrittsöffnung
❹ Auffangbehälter für Kondenswasser
❺ Netzkabel
❻ orangene Kontrollleuchte „ “ (Warmhalten)
❼ Funktionswahlschalter
❽ Buchse für Netzkabel
❾ rote Kontrollleuchte „ “ (Kochen)
❿ Ein-/Aus-Schalter
⓫ Haltebügel für Kunststofflöffel
⓬ Kochbehälter

Abbildung B:

⓭ Messbecher
⓮ Kunststofflöffel

Technische Daten

Netzspannung	220 – 240 V ~ (Wechselstrom), 50/60 Hz
Nennleistung	400 W
Leistung Warmhaltemodus	45 W
	Alle Teile dieses Gerätes, die mit Lebensmitteln in Berührung kommen, sind lebensmittelecht.

Sicherheitshinweise

⚠ STROMSCHLAGGEFAHR

- Schließen Sie den Reiskocher nur an eine vorschriftsmäßig installierte und geerdete Netzsteckdose mit der auf dem Typenschild des Gerätes angegebenen Netzspannung an.
- Ziehen Sie, wenn Sie das Gerät bewegen, befüllen, bei Störungen, bevor Sie das Gerät reinigen oder wenn Sie es nicht gebrauchen, immer den Netzstecker aus der Netzsteckdose!
- Ziehen Sie niemals am Netzkabel, um den Netzstecker aus der Netzsteckdose zu ziehen. Ziehen Sie am Netzstecker selbst.
- Berühren Sie den Netzstecker nicht mit nassen oder feuchten Händen.
- Sollte das Gerät in Flüssigkeit gefallen sein, ziehen Sie sofort den Netzstecker aus der Netzsteckdose. Danach das Gerät nicht mehr in Betrieb nehmen, sondern erst von einer zugelassenen Servicestelle überprüfen lassen.
- Setzen Sie das Gerät keiner Feuchtigkeit aus und benutzen Sie es nicht im Freien.
- Benutzen Sie den Reiskocher nicht, wenn Sie sich auf feuchtem Boden befinden oder wenn Ihre Hände oder das Gerät nass sind.
- Verlegen Sie das Netzkabel so, dass es nicht mit heißen oder scharfkantigen Gegenständen in Berührung kommt.
- Knicken oder quetschen Sie das Netzkabel nicht, und wickeln Sie es nicht um das Gerät.
- Lassen Sie beschädigte Netzstecker oder Netzkabel sofort von autorisiertem Fachpersonal oder dem Kundenservice austauschen, um Gefährdungen zu vermeiden.
- Es darf keine Flüssigkeit auf die Gerätesteckverbindung überlaufen.

Sie dürfen das Gerät keinesfalls in Wasser oder andere Flüssigkeiten tauchen.

⚠ WARNUNG! VERLETZUNGSGEFAHR!

- Lassen Sie das Gerät während des Betriebes nicht ohne Aufsicht.
- Dieses Gerät kann von Kindern ab 8 Jahren und darüber benutzt werden, wenn sie beaufsichtigt werden oder bezüglich des sicheren Gebrauchs des Gerätes unterwiesen wurden und die daraus resultierenden Gefahren verstanden haben. Reinigung und Wartung durch den Benutzer dürfen nicht durch Kinder vorgenommen werden, es sei denn, sie sind 8 Jahre oder älter und werden beaufsichtigt. Das Gerät und seine Anschlussleitung sind von Kindern jünger als 8 Jahre fernzuhalten.
- Dieses Gerät kann von Personen mit reduzierten physischen, sensorischen oder mentalen Fähigkeiten oder Mangel an Erfahrung und/oder Wissen benutzt werden, wenn sie beaufsichtigt oder bezüglich des sicheren Gebrauchs des Gerätes unterwiesen wurden und die daraus resultierenden Gefahren verstanden haben.
- Kinder dürfen nicht mit dem Gerät spielen.
- Lassen Sie das Gerät und die Zubehörteile vollständig abkühlen, bevor Sie sie reinigen und verstauen.
- Benutzen Sie keine externe Zeitschaltuhr oder ein separates Fernwirksystem, um das Gerät zu betreiben.
- Der austretende Wasserdampf ist sehr heiß! Verbrennungsgefahr!
- Nach der Anwendung verfügt die Oberfläche des Heizelements noch über Restwärme.

⚠ WARNUNG! VERLETZUNGSGEFAHR!

VORSICHT! Aus der Dampfaustrittsöffnung und beim Öffnen des Deckels tritt heißer Dampf aus! Verbrühungsgefahr!

⚠ WARNUNG! VERLETZUNGSGEFAHR!

Achtung! Heiße Oberfläche!
Dieses Symbol warnt vor heißen Oberflächen am Gerät!

ACHTUNG! SACHSCHADEN!

- Bedecken Sie den Deckel während des Kochbetriebs niemals mit einem Tuch oder Ähnlichem.
- Stellen Sie das Gerät niemals in der Nähe von Wärmequellen auf.
- Öffnen Sie niemals das Gehäuse. In diesem Fall ist die Sicherheit nicht gegeben und die Gewährleistung erlischt.
- Verwenden Sie nur die im Lieferumfang enthaltenen Zubehörteile und benutzen Sie das Gerät nie ohne den eingesetzten Kochbehälter.

Benutzung des Reiskochers

Mit diesem Gerät ist es möglich, sowohl Reis zu kochen als auch andere Lebensmittel dampfzugaren. Experimentieren Sie ein wenig, um die hierfür richtige Menge Wasser und die richtige Kochzeit für die verschiedenen Lebensmittel herauszufinden.

HINWEIS

- Füllen Sie vor der ersten Benutzung Wasser bis zur CUP-Markierung „4" in den Kochbehälter ⓬ und lassen Sie es ca. 30 Minuten köcheln (Bedienung siehe Kapitel „Dampfgaren"). Schütten Sie dieses Wasser weg, lassen Sie das Gerät abkühlen und reinigen Sie den Kochbehälter ⓬ danach gründlich.

Vorbehandelten Reis zubereiten

Vorbehandelten Reis finden Sie im Handel unter den Namen „Schnellkochreis“, „Schnellreis“, „Kurzkochreis“ oder ähnlichen.

HINWEIS

- ► Bestreichen Sie die Innenseite des Kochbehälters ⓬ gleichmäßig mit ein wenig Fett oder Pflanzenöl, um ein besseres Kochergebnis zu erzielen.
- ► Überschreiten Sie niemals die Skalierung 5 CUP/1 Liter im Kochbehälter ⓬. Ansonsten läuft das Wasser über!

1) Öffnen Sie den Deckel durch Drücken auf die Entriegelung ❷ und gleichzeitiges Hochziehen des Deckels.
2) Entnehmen Sie den Kochbehälter ⓬.
3) Füllen Sie den Reis und die Wassermenge, die auf der Verpackung des Reises angegeben ist, in den Kochbehälter ⓬.

HINWEIS

- ► Bereiten Sie immer mindestens soviel Reis zu, dass das eingefüllte Wasser mindestens die CUP-Markierung „2” erreicht. Ansonsten kann es zu schlechten Kochergebnissen führen!

4) Setzen Sie den Kochbehälter ⓬ in das Gerät:
   Achten Sie dabei darauf, dass …
   - … sich keine Feuchtigkeit und kein Reis an der Außenseite des Kochbehälters ⓬ befinden, um eine Verschmutzung des Kochbereiches zu vermeiden. Gegebenenfalls ist die Außenseite mit einem sauberen Tuch trocken zu wischen.
   - … der Kochbehälter ⓬ nicht schief oder verkantet in das Reiskochergehäuse eingesetzt wird. Setzen Sie den Kochbehälter ⓬ immer korrekt und gerade in das Reiskochergehäuse ein. Ansonsten kann es sein, dass die Sicherheitsabschaltung des Gerätes auslöst und das Gerät sich nicht mehr einschalten lässt.
5) Schließen Sie den Deckel.
6) Verbinden Sie das Netzkabel ❺ mit der Buchse ❽ und stecken Sie den Netzstecker in die Netzsteckdose.
7) Schalten Sie das Gerät am Ein-/Aus-Schalter ❿ ein. Die orangene Kontrollleuchte „ “ ❻ leuchtet.
8) Drücken Sie den Funktionswahlschalter ❼ nach unten und kochen Sie den Reis so lange, wie auf der Verpackung des Reises angegeben.

9) Wenn der Reis fertig ist:
   - Wenn Sie den Reis sofort verzehren wollen, ziehen Sie den Netzstecker aus der Netzsteckdose.
   - Wenn der Reis noch warmgehalten werden soll (max. 2 Stunden), drücken Sie den Funktionswahlschalter ❼ nach oben.

10) Wenn Sie den Reis entnommen haben, schalten Sie das Gerät am Ein-/Aus–Schalter ❿ aus und ziehen Sie den Netzstecker aus der Netzsteckdose.

HINWEIS

► Einige Schnellkochreis-Sorten müssen nach dem Kochen noch quellen. Beachten Sie immer die Hinweise auf der Verpackung des Reises.

ACHTUNG! SACHSCHADEN!

► Verwenden Sie zur Entnahme des Reises ausschließlich den mitgelieferten Kunststofflöffel ⓮. Ansonsten kann die Antihaftbeschichtung des Kochbehälters ⓬ beschädigt werden.

HINWEIS

► Den Kunststofflöffel ⓮ können Sie in den Haltebügel ⓫ am Rand des Reiskochers stecken. So haben Sie diesen immer schnell zur Hand!

Nicht vorgekochten Reis zubereiten

HINWEIS

► Bestreichen Sie die Innenseite des Kochbehälters ⓬ gleichmäßig mit ein wenig Fett oder Pflanzenöl, um ein besseres Kochergebnis zu erzielen.

1) Öffnen Sie den Deckel durch Drücken auf die Entriegelung ❷ und gleichzeitiges Hochziehen des Deckels.

2) Entnehmen Sie den Kochbehälter ⓬.

HINWEIS

► Wenn der Kochbehälter ⓬ beschädigt ist, benutzen Sie diesen nicht weiter! Durch die Beschädigungen kann es sein, dass die Sicherheitsabschaltung des Gerätes auslöst und das Gerät sich nicht mehr einschalten lässt.

3) Messen Sie die gewünschte Menge Reis mit Hilfe des mitgelieferten Messbechers ⓭ ab. Als Richtwert gilt: Ein gestrichener Messbecher ⓭ – gefüllt mit Reis – ergibt eine Portion für eine Person. Ermitteln Sie, die für Sie richtige Menge Reis/Wasser, durch einige Kochversuche.

4) Waschen Sie den losen Reis gründlich und sieben Sie ihn ab. Dabei gehen zwar Nährstoffe verloren, jedoch kann es ohne Waschen zu schlechteren Kochergebnissen und zu erhöhter Schaum- und Dampfbildung im Kochbehälter ⓬ kommen. Beachten Sie auch immer die Zubereitungshinweise des Reisherstellers.

5) Geben Sie den Reis nach dem Waschen in den Kochbehälter ⓬ und streichen Sie den Reis glatt.

6) Anschließend gießen Sie bis zur entsprechenden CUP-Markierung im Kochbehälter ⓬ Wasser ein:

   – 2 Messbecher Reis = Wasser bis zur CUP-Markierung „2"
   – 3 Messbecher Reis = Wasser bis zur CUP-Markierung „3"
   – 4 Messbecher Reis = Wasser bis zur CUP-Markierung „4"
   – 5 Messbecher Reis = Wasser bis zur CUP-Markierung „5"

Je nach Geschmacksrichtung kann dem Reis auch Salz hinzugefügt werden.

HINWEIS

► Überschreiten Sie niemals die Skalierung 5 CUP/1 Liter im Kochbehälter ⓬. Ansonsten läuft das Wasser über!

► Bereiten Sie immer mindestens 2 Portionen Reis zu. Ansonsten kann es zu schlechten Kochergebnissen führen!

► Wenn Sie warmes Wasser verwenden, kann die Kochzeit verkürzt werden. Verwenden Sie dann allerdings etwas weniger Wasser, als die CUP-Markierung im Kochbehälter ⓬ vorsieht.

► Je nach Reissorte kann es vorkommen, dass Sie etwas mehr oder etwas weniger Wasser einfüllen müssen, um ein optimales Kochergebnis zu erzielen. Variieren Sie die Wassermenge nach Ihren eigenen Erfahrungen und Geschmack.

HINWEIS

► Wenn Sie zur Befüllung nicht den mitgelieferten Messbecher ⓭, sondern ein anderes Gefäß benutzen möchten, dient die „Liter-Skala" im Kochbehälter ⓬ zur Orientierung. Wenn Sie zum Beispiel 0,6 Liter Reis kochen möchten, messen Sie diese Menge mit einem Messbecher ab und geben Sie den Reis in den Kochbehälter ⓬. Geben Sie dann Wasser in den Kochbehälter ⓬, so dass das Wasser bis zur Markierung „0,6 l" steht.
Die Skalierung bedeutet immer nur den Wert, der sich aus der Gesamtmenge von Reis mit dazugegebenem Wasser ergibt.
Nutzen Sie die Skala daher nicht zum Abmessen von Flüssigkeiten oder Lebensmitteln, da diese nur für den Reiskocher gelten!

7) Setzen Sie nach dem Befüllen des Kochbehälters ⓬, diesen in das Reiskochergehäuse ein.

   Achten Sie dabei darauf, dass …

   – … sich keine Feuchtigkeit und kein Reis an der Außenseite des Kochbehälters ⓬ befinden, um eine Verschmutzung des Kochbereiches zu vermeiden. Gegebenenfalls ist die Außenseite mit einem sauberen Tuch trocken zu wischen.

– ... der Kochbehälter ⓬ nicht schief oder verkantet in das Reiskochergehäuse eingesetzt wird. Setzen Sie den Kochbehälter ⓬ immer korrekt und gerade in das Reiskochergehäuse ein. Ansonsten kann es sein, dass die Sicherheitsabschaltung des Gerätes auslöst und das Gerät sich nicht mehr einschalten lässt.

8) Schließen Sie den Deckel.

9) Verbinden Sie das Netzkabel ❺ mit der Buchse ❽ und stecken Sie den Netzstecker in die Netzsteckdose.

10) Schalten Sie das Gerät am Ein-/Aus-Schalter ❿ ein. Die orangene Kontrollleuchte „ “ ❻ leuchtet.

⚠ WARNUNG! VERLETZUNGSGEFAHR!

► Während des Garvorgangs tritt Dampf aus der Dampfaustrittsöffnung ❸ aus. Halten Sie niemals Hände oder andere Körperteile über die Dampfaustrittsöffnung ❸ während des Garvorganges. Es besteht die Gefahr von Verbrühungen!

11) Drücken Sie den Funktionswahlschalter ❼ nach unten. Die orangene Kontrollleuchte „ “ ❻ erlischt und die rote Kontrollleuchte „ “ ❾ leuchtet auf. Der Kochvorgang beginnt.

HINWEIS

► Ist der Kochbehälter ⓬ nicht eingesetzt, lässt sich der Funktionswahlschalter ❼ nicht auf „Kochen" stellen.

Sobald der Reis gekocht ist, schaltet der Reiskocher automatisch auf die Warmhaltefunktion zurück. Die rote Kontrollleuchte „ “ ❾ erlischt, während die orangene Kontrollleuchte „ “ ❻ wieder aufleuchtet. Warten Sie 5 Minuten ab.

HINWEIS

► Sie können den Reis für ca. 2 Stunden warmhalten, wenn Sie möchten. Es kann jedoch sein, dass der Geschmack und der Gargrad des Reises sich verändert, je länger dieser warmgehalten wird.

12) Öffnen Sie den Deckel. Der Reis ist nun fertig zum Verzehr.

ACHTUNG! SACHSCHADEN!

► Verwenden Sie zur Entnahme des Reises ausschließlich den mitgelieferten Kunststofflöffel ⓮. Ansonsten kann die Antihaftbeschichtung beschädigt werden.

HINWEIS

► Den Kunststofflöffel ⓮ können Sie in den Haltebügel ⓫ am Rand des Reiskochers stecken. So haben Sie diesen immer schnell zur Hand!

Wenn Sie den Reis nicht sofort verzehren:

– Öffnen Sie während der Warmhaltezeit nicht den Deckel.
– Lassen Sie den Reis nicht länger als 2 Stunden in der Warmhaltung.

⚠ WARNUNG! STROMSCHLAGGEFAHR!

► Ziehen Sie stets den Netzstecker aus der Netzsteckdose, wenn Sie den Reiskocher nicht mehr verwenden. Es besteht die Gefahr eines elektrischen Schlages!

13) Wenn Sie den Reis entnommen haben, schalten Sie das Gerät am Ein-/Aus-Schalter ❿ aus und ziehen Sie den Netzstecker aus der Netzsteckdose.

Dampfgaren

⚠ WARNUNG! VERLETZUNGSGEFAHR!

Während des Garvorgangs den Dampfgareinsatz ❶ nicht abheben, da durch den austretenden Dampf Verbrühungsgefahr besteht. Der Dampfgareinsatz ❶ erhitzt sich während des Garvorgangs. Nehmen Sie den Dampfgareinsatz ❶ mittels Topflappen oder ähnlichem vom Kochbehälter ⓬ ab.

HINWEIS

► Achten Sie darauf, dass der Kochbehälter ⓬ auch beim Dampfgaren korrekt eingesetzt ist. Der Kochbehälter ⓬ darf nicht beschädigt sein. Ansonsten kann es sein, dass die Sicherheitsabschaltung des Gerätes auslöst und das Gerät sich nicht mehr einschalten lässt.

1) Gießen Sie die nötige Wassermenge in den Kochbehälter ⓬. Beachten Sie die Beispiele in den nachfolgenden Tabellen.

Gemüse (Gewicht)	Wassermenge	Dampfzeit (ca.)
grüne Bohnen, Kohl, Karotten (ca. 200 g)	1 – 2 Messbecher ⓭	25 Minuten
Pilze, halbiert (250 g)	1 Messbecher ⓭	15 Minuten
rote und braune Bohnen, Spargel, Spinat (ca. 200 g)	1 – 2 Messbecher ⓭	20 Minuten

HINWEIS

► Schneiden Sie die Lebensmittel in kleinere Stücke, so dass diese problemlos in den Dampfgareinsatz ❶ passen. Schneiden Sie Karotten in kleine Stücke und teilen Sie die Röschen des Blumenkohls oder Brokkoli.

Fisch/Meeresfrüchte (Gewicht)	Wassermenge	Dampfzeit (ca.)
Muscheln, bis zum Öffnen garen (ca. 100 g)	1 Messbecher ⓭	10 Minuten
Garnelen, bis rosa Färbung garen (ca. 200 g)	1 Messbecher ⓭	15 Minuten
Fischfilet (Lachs) (ca. 350 g)	2 Messbecher ⓭	20 Minuten
Austern, in der Schale (ca. 3 – 4 Stück)	2 Messbecher ⓭	30 Minuten

2) Geben Sie die zu garenden Lebensmittel in den Dampfgareinsatz ❶.
3) Setzen Sie den Dampfgareinsatz ❶ auf den Kochbehälter ⓬.
4) Schließen Sie den Deckel.
5) Verbinden Sie das Netzkabel ❺ mit der Buchse ❽ und stecken Sie den Netzstecker in die Netzsteckdose.
6) Schalten Sie das Gerät am Ein-/Aus-Schalter ❿ ein. Die orangene Kontrollleuchte „ “ ❻ leuchtet.
7) Drücken Sie den Funktionswahlschalter ❼ nach unten. Die orangene Kontrollleuchte „ “ ❻ erlischt und die rote Kontrollleuchte „ “ ❾ leuchtet auf. Das Dampfgaren beginnt.
8) Drücken Sie nach Ablauf der angegebenen Zeit den Funktionswahlschalter ❼ nach oben. Das Gerät schaltet nicht automatisch ab oder wechselt in den Warmhaltemodus.
9) Schalten Sie das Gerät am Ein-/Aus–Schalter ❿ aus und ziehen Sie den Netzstecker aus der Netzsteckdose.

Fehlerbehebung

Fehler	Ursache	Behebung
Das Gerät zeigt keine Funktion.	Der Reiskocher ist nicht mit der Netzsteckdose verbunden.	Stecken Sie den Netzstecker in eine Netzsteckdose.
	Die Netzsteckdose ist defekt.	Benutzen Sie eine andere Netzsteckdose.
Der Funktionswahlschalter ❼ springt immer wieder nach oben.	Der Kochbehälter ⓬ ist nicht oder nicht richtig eingesetzt.	Setzen Sie den Kochbehälter ⓬ ein oder korrekt ein.

Reinigen

⚠ WARNUNG! STROMSCHLAGGEFAHR!

- Bevor Sie das Gerät reinigen, ziehen Sie immer den Netzstecker aus der Netzsteckdose.

Sie dürfen den Reiskocher keinesfalls in Wasser tauchen oder unter fließendes Wasser halten.

- Es darf keine Flüssigkeit ins Innere des Reiskochers oder auf die Heizplatte gelangen!

⚠ WARNUNG! VERLETZUNGSGEFAHR!

- Lassen Sie das Gerät abkühlen, bevor Sie es reinigen.

ACHTUNG! SACHSCHADEN!

- Sie dürfen die Teile des Gerätes nicht in der Geschirrspülmaschine reinigen, diese würden dadurch beschädigt.
- Benutzen Sie keine aggressiven, chemischen oder scheuernde Reinigungsmittel! Diese können die Oberfläche irreparabel angreifen!

- Leeren Sie nach jedem Gebrauch den Auffangbehälter für Kondenswasser ❹.
- Reinigen Sie das Reiskochergehäuse und die Heizplatte mit einem trockenen Tuch. Bei hartnäckigeren Verschmutzungen benutzen Sie ein mäßig feuchtes, gut ausgewrungenes Tuch.
- Nehmen Sie zur Reinigung den Verschluss der Dampfaustrittsöffnung ❸ ab und reinigen Sie den Verschluss gründlich mit Wasser. Achten Sie beim Wiedereinsetzen drauf, dass der Verschluss korrekt eingesetzt ist: Der Verschluss muss komplett heruntergedrückt werden, so dass er wieder in der dafür vorgesehenen Aussparung sitzt.

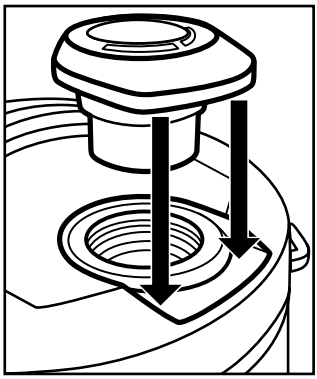

- Den Kochbehälter ⓬, den Dampfgareinsatz ❶, den Kunststofflöffel ⓮ und den Messbecher ⓭ reinigen Sie in spülmittelhaltigem Wasser. Spülen Sie danach alle Teile mit viel klarem Wasser ab, um eventuelle Spülmittelreste zu beseitigen.
- Trocknen Sie alles mit einem Trockentuch gut ab und stellen Sie sicher, dass das Gerät vor der erneuten Benutzung vollständig trocken ist.

TIPP ZUR LEICHTEN REINIGUNG

- ► Geben Sie vor dem Spülen des Kochbehälters ⓬ eine Tasse voll spülmittelhaltigem Wassers in den Kochbehälter ⓬.
- ► Setzen Sie den Kochbehälter ⓬ in den Reiskocher ein.
- ► Schalten Sie den Reiskocher auf „ “ und warten Sie, bis das Wasser kocht.
- ► Ziehen Sie dann den Netzstecker und warten Sie, bis sich das Gerät abgekühlt hat.
  Wenn Sie nun den Kochbehälter ⓬ spülen, gehen Verschmutzungen wesentlich leichter ab.

Aufbewahren

Bewahren Sie den gereinigten Reiskocher an einem trockenen und staubfreien Ort auf.

Gerät entsorgen

Werfen Sie das Gerät keinesfalls in den normalen Hausmüll. Dieses Produkt unterliegt der europäischen Richtlinie 2012/19/EU. Entsorgen Sie das Gerät über einen zugelassenen Entsorgungsbetrieb oder über Ihre kommunale Entsorgungseinrichtung. Beachten Sie die aktuell geltenden Vorschriften. Setzen Sie sich im Zweifelsfall mit Ihrer Entsorgungseinrichtung in Verbindung.

Möglichkeiten zur Entsorgung des ausgedienten Produkts erfahren Sie bei Ihrer Gemeinde- oder Stadtverwaltung.

Garantie der Kompernaß Handels GmbH

Sehr geehrte Kundin, sehr geehrter Kunde,

Sie erhalten auf dieses Gerät 3 Jahre Garantie ab Kaufdatum. Im Falle von Mängeln dieses Produkts stehen Ihnen gegen den Verkäufer des Produkts gesetzliche Rechte zu. Diese gesetzlichen Rechte werden durch unsere im Folgenden dargestellte Garantie nicht eingeschränkt.

Garantiebedingungen

Die Garantiefrist beginnt mit dem Kaufdatum. Bitte bewahren Sie den Original-Kassenbon gut auf. Diese Unterlage wird als Nachweis für den Kauf benötigt.

Tritt innerhalb von drei Jahren ab dem Kaufdatum dieses Produkts ein Material- oder Fabrikationsfehler auf, wird das Produkt von uns – nach unserer Wahl – für Sie kostenlos repariert oder ersetzt. Diese Garantieleistung setzt voraus, dass innerhalb der Drei-Jahres-Frist das defekte Gerät und der Kaufbeleg (Kassenbon) vorgelegt und schriftlich kurz beschrieben wird, worin der Mangel besteht und wann er aufgetreten ist.

Wenn der Defekt von unserer Garantie gedeckt ist, erhalten Sie das reparierte oder ein neues Produkt zurück. Mit Reparatur oder Austausch des Produkts beginnt kein neuer Garantiezeitraum.

Garantiezeit und gesetzliche Mängelansprüche

Die Garantiezeit wird durch die Gewährleistung nicht verlängert. Dies gilt auch für ersetzte und reparierte Teile. Eventuell schon beim Kauf vorhandene Schäden und Mängel müssen sofort nach dem Auspacken gemeldet werden. Nach Ablauf der Garantiezeit anfallende Reparaturen sind kostenpflichtig.

Garantieumfang

Das Gerät wurde nach strengen Qualitätsrichtlinien sorgfältig produziert und vor Auslieferung gewissenhaft geprüft.

Die Garantieleistung gilt für Material- oder Fabrikationsfehler. Diese Garantie erstreckt sich nicht auf Produktteile, die normaler Abnutzung ausgesetzt sind und daher als Verschleißteile angesehen werden können oder für Beschädigungen an zerbrechlichen Teilen, z. B. Schalter, Akkus, Backformen oder Teile, die aus Glas gefertigt sind.

Diese Garantie verfällt, wenn das Produkt beschädigt, nicht sachgemäß benutzt oder gewartet wurde. Für eine sachgemäße Benutzung des Produkts sind alle in der Bedienungsanleitung aufgeführten Anweisungen genau einzuhalten. Verwendungszwecke und Handlungen, von denen in der Bedienungsanleitung abgeraten oder vor denen gewarnt wird, sind unbedingt zu vermeiden.

Das Produkt ist nur für den privaten und nicht für den gewerblichen Gebrauch bestimmt. Bei missbräuchlicher und unsachgemäßer Behandlung, Gewaltanwendung und bei Eingriffen, die nicht von unserer autorisierten Service-Niederlassung vorgenommen wurden, erlischt die Garantie.

Abwicklung im Garantiefall

Um eine schnelle Bearbeitung Ihres Anliegens zu gewährleisten, folgen Sie bitte den folgenden Hinweisen:

- Bitte halten Sie für alle Anfragen den Kassenbon und die Artikelnummer (z. B. IAN 12345) als Nachweis für den Kauf bereit.
- Die Artikelnummer entnehmen Sie bitte dem Typenschild, einer Gravur, auf dem Titelblatt Ihrer Anleitung (unten links) oder als Aufkleber auf der Rück- oder Unterseite.
- Sollten Funktionsfehler oder sonstige Mängel auftreten, kontaktieren Sie zunächst die nachfolgend benannte Serviceabteilung **telefonisch** oder per **E-Mail**.
- Ein als defekt erfasstes Produkt können Sie dann unter Beifügung des Kaufbelegs (Kassenbon) und der Angabe, worin der Mangel besteht und wann er aufgetreten ist, für Sie portofrei an die Ihnen mitgeteilte Serviceanschrift übersenden.

Auf www.lidl-service.com können Sie diese und viele weitere Handbücher, Produktvideos und Software herunterladen.

Service

DE **Service Deutschland**
Tel.: 0800 5435 111 (Kostenfrei aus dem dt. Festnetz/Mobilfunknetz)
E-Mail: kompernass@lidl.de

AT **Service Österreich**
Tel.: 0820 201 222 (0,15 EUR/Min.)
E-Mail: kompernass@lidl.at

CH **Service Schweiz**
Tel.: 0842 665566 (0,08 CHF/Min., Mobilfunk max. 0,40 CHF/Min.)
E-Mail: kompernass@lidl.ch

IAN 311017

Importeur

Bitte beachten Sie, dass die folgende Anschrift keine Serviceanschrift ist. Kontaktieren Sie zunächst die benannte Servicestelle.

KOMPERNASS HANDELS GMBH

BURGSTRASSE 21

DE-44867 BOCHUM

DEUTSCHLAND

www.kompernass.com

KOMPERNASS HANDELS GMBH
BURGSTRASSE 21
DE-44867 BOCHUM
GERMANY
www.kompernass.com

Informationsstatus · Stand der Informationen:
11 / 2018 · Ident.-No.: SRK400A2-092018-1