PARKSIDE

PDF ONLINE
www.lidl-service.com

CORDLESS UNIVERSAL SHEAR PMSA 12 B2

DK

BATTERIDREVEN UNIVERSALSKÆRER

Oversættelse af den originale driftsvejledning

DE AT CH

AKKU-MULTISCHNEIDER

Originalbetriebsanleitung

IAN 322437_1901

DK

DK

Før du læser, vend siden med billeder frem og bliv bekendt med alle apparatets funktioner.

DE AT CH

Klappen Sie vor dem Lesen die Seite mit den Abbildungen aus und machen Sie sich anschließend mit allen Funktionen des Gerätes vertraut.

DK	Oversættelse af den originale driftsvejledning	Side	1
DE / AT / CH	Originalbetriebsanleitung	Seite	15

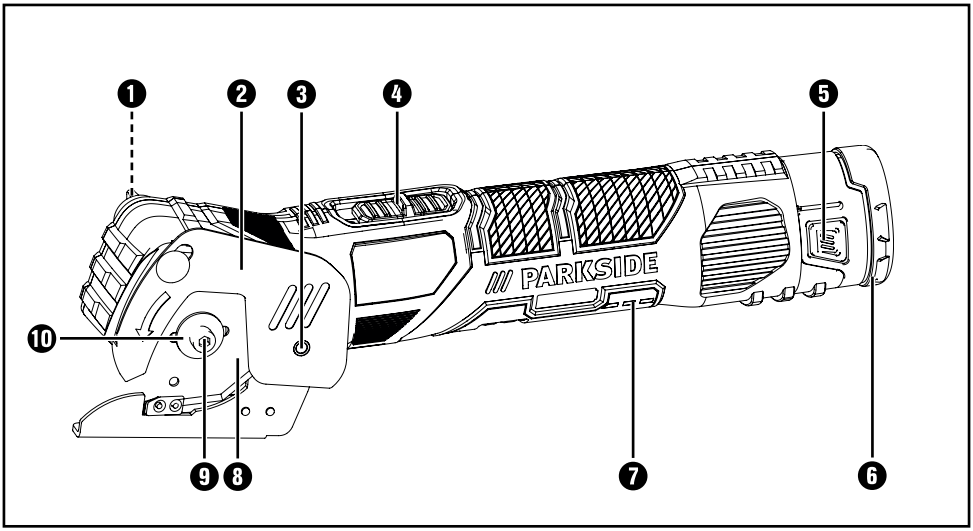
1
2
3
4
5
PARKSIDE
10
9
8
7
6

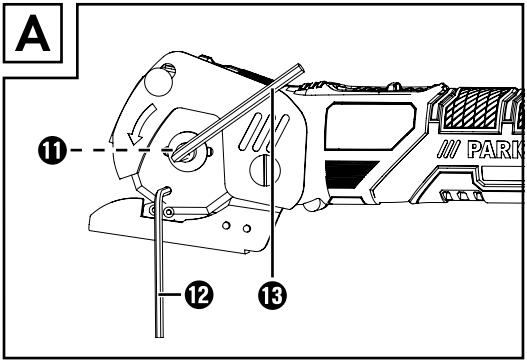
A
11
12
13

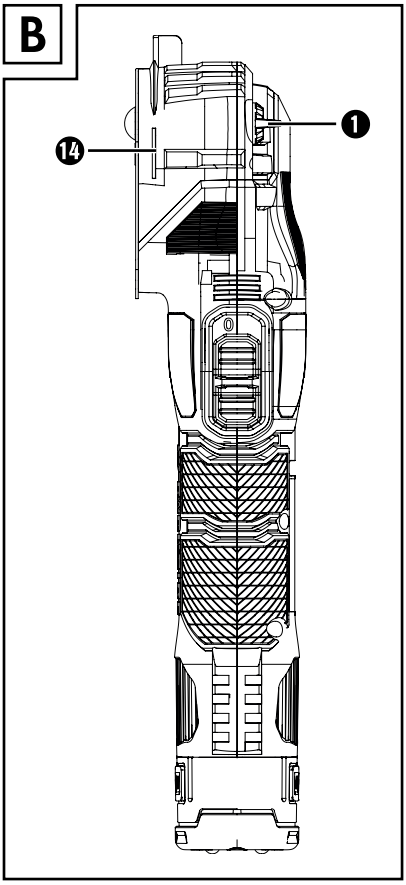
B
1
14

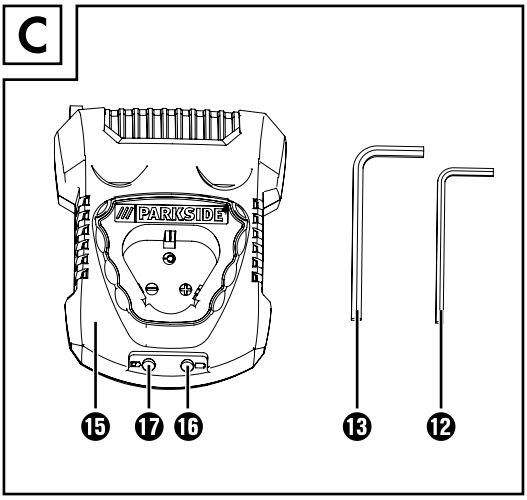
C
PARKSIDE
15
17
16
13
12

All Parkside tools and the chargers PLGK 12 A1 / PLGK 12 B2 of the X12V Team series are compatible with the PAPK 12 A1 / PAPK 12 A2 / PAPK 12 B1 battery pack.

Charging times / Charging currents	2 Ah Battery pack PAPK 12 A1	2 Ah Battery pack PAPK 12 A2	4 Ah Battery pack PAPK 12 B1
max. 2.4 A Charger PLGK 12 A1	**60 min** / 2.4 A	**60 min** / 2.4 A	**120 min** / 2.4 A
max. 4.5 A Charger PLGK 12 B2	**60 min** / 2.4 A	**45 min** / 3.5 A	**60 min** / 4.5 A

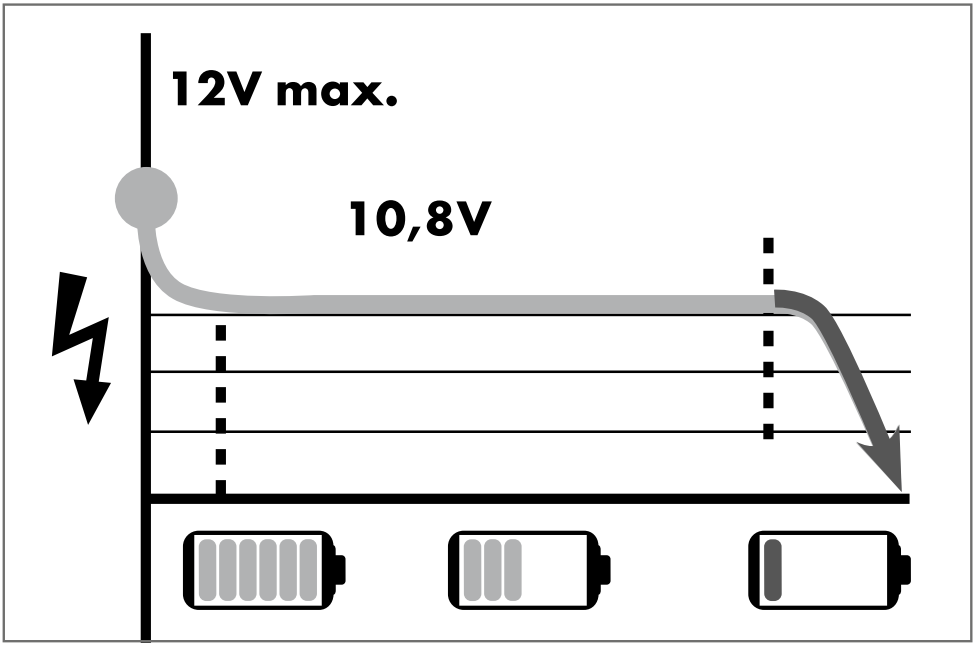

Indholdsfortegnelse

Indledning 2
Formålsbestemt anvendelse 2
Udstyr 2
Leveringens omfang 2
Tekniske data 2
Generelle sikkerhedsanvisninger for elværktøjer 3
1. Sikkerhed på arbejdspladsen 3
2. Elektrisk sikkerhed 3
3. Personsikkerhed 4
4. Anvendelse og behandling af elværktøjet 4
5. Anvendelse og behandling af det batteridrevne værktøj 5
6. Service 5
Sikkerhedsanvisninger for skæredelen 6
Sikkerhedsanvisninger for ladestationer 6
Sikkerhedsanvisninger for rundsavklinger 7
Originalt tilbehør/originalt ekstraudstyr 7
Før ibrugtagning 7
Udtagning/opladning/indsætning af pakken med genopladelige batterier 7
Indstilling af beskyttelsesafdækning 7
Ibrugtagning 8
Montering/udskiftning af skæreskive 8
Betjening 8
Tænd/sluk 8
Batteritilstand 8
Håndtering af produktet 8
Skærelinjemarkering 8
Vedligeholdelse og rengøring 9
Bortskaffelse 9
Garanti for Kompernass Handels GmbH 10
Service 11
Importør 11
Oversættelse af den originale overensstemmelseserklæring 12
Bestilling af genopladeligt reservebatteri 13
Telefonisk bestilling 13

BATTERIDREVEN UNIVERSALSKÆRER PMSA 12 B2

Indledning

Tillykke med købet af dit nye produkt. Du har valgt et produkt af høj kvalitet. Betjeningsvejledningen er en del af dette produkt. Den indeholder vigtige informationer om sikkerhed, anvendelse og bortskaffelse. Du bør sætte dig ind i alle produktets betjenings- og sikkerhedsanvisninger før brug. Brug kun produktet som beskrevet og kun til de angivne anvendelsesområder. Lad alle dokumenter til produktet følge med, hvis du giver det videre til andre.

Formålsbestemt anvendelse

Akku-multiskæreren (herefter kaldet "produkt") er beregnet til skæring af materialer som stof, PVC, tæpper og lignende.
Produktet må kun bruges af voksne. Unge over 16 år må kun bruge produktet under opsyn.
Alle andre former for anvendelse eller ændring af maskinen anses for at være uden for den formålsbestemte anvendelse og indebærer betydelige farer for uheld. Ikke beregnet til erhvervsmæssig brug.

Udstyr

❶ Justeringsskrue
❷ Beskyttelsesafdækning
❸ Fastgørelsesskrue
❹ Tænd/sluk-knap
❺ Oplåsningsknap til batteripakke
❻ Batteripakke
❼ Display-LED for batteri
❽ Skæreskive
❾ Spændeskrue
❿ Spændeflange

Figur A:

⓫ Montageflange
⓬ Lille unbrakonøgle (3 mm)
⓭ Stor unbrakonøgle (4 mm)

Figur B:

⓮ Skærelinjemarkering

Figur C:

⓯ Hurtigoplader
⓰ Ladeindikator-LED
⓱ Kontrol-LED

Leveringens omfang

1 multiskærer
1 skæreskive (formonteret)
1 genopladeligt batteri
1 oplader
2 unbrakonøgler (4 og 3 mm)
1 ekstra skæreskive
1 opbevaringskuffert
1 betjeningsvejledning

Tekniske data

Batteridreven universalskærer: PMSA 12 B2

Mærkespænding: 12 V ⎓ (jævnstrøm)
Nominel hastighed i tomgang: n_0 700 min^{-1}
Skæreskive:

1x Ø 60 mm x 1,2 mm x Ø 10 mm
Maks. skærbar materialetykkelse: 11 mm

Batteri: PAPK 12 A2

Type: Lithium LITIUM-ION
Mærkespænding: 12 V ⎓ (jævnstrøm)
Kapacitet: 2000 mAh/24 Wh
Celler: 3

Hurtigoplader til batteri: PLGK 12 A1

INDGANG/input:
Mærkespænding: 220 - 240V~ (vekselstrøm), 50 - 60 Hz
Effektforbrug: 50 W
UDGANG/output:
Mærkespænding: 12 V ⎓ (jævnstrøm)
Mærkestrøm: 2,4 A
Opladningstid: ca. 60 min
Sikring (intern): 2 A T2A
Beskyttelsesklasse: II / ⧈ (dobbeltisolering)

Støjemissionsværdi:

Måleværdi for støj beregnet iht. EN 62841. Det A-vægtede støjniveau for elværktøjet er normalt som følger:

Lydtrykniveau:	L_{PA} =	70	dB (A)
Usikkerhed K:	K_{PA} =	3	dB
Lydeffektniveau:	L_{WA} =	81	dB (A)
Usikkerhed K:	K_{WA} =	3	dB

Bær høreværn!

Vibrationsemissionsværdi:

Samlede vibrationsværdier (vektorsum i tre retninger) beregnet iht. EN 62841:

Savning a < 2,5 m/s^2
Usikkerhed K = 1,5 m/s^2

BEMÆRK

- De angivne samlede vibrationsværdier og de angivne støjemissionsværdier er målt iht. standardiserede testmetoder og kan anvendes til sammenligning af forskellige elværktøjer.
- De angivne samlede vibrationsværdier og de angivne støjemissionsværdier kan også anvendes til en indledende vurdering af faren ved belastningen.

⚠ ADVARSEL!

- Vibrations- og støjemissionen kan afvige fra de angivne værdier under den faktiske anvendelse af elværktøjet afhængigt af måden, elværktøjet anvendes på og især af emnet, der forarbejdes.
- Prøv at holde belastningen så lav som muligt. Vibrationsbelastningen kan fx reduceres ved brug af handsker ved anvendelse af værktøjet samt ved nedsættelse af den tid, værktøjet bruges. Her skal der tages hensyn til hele driftscyklussen (fx perioder, hvor elværktøjet er slukket, og perioder, hvor det er tændt, men kører uden belastning).

Generelle sikkerheds-anvisninger for elværktøjer

⚠ ADVARSEL!

- **Læs alle sikkerhedsanvisninger, instruktioner, illustrationer og tekniske data, som dette elværktøj er forsynet med.** Hvis de nedenstående anvisninger ikke overholdes, kan det medføre elektrisk stød, brand og/eller alvorlige kvæstelser.

Opbevar sikkerhedsanvisningerne og -instruktionerne til senere brug.

Begrebet "elværktøj", der anvendes i sikkerhedsanvisningerne, henviser både til elværktøj, der anvendes med strømledning, og batteridrevet elværktøj (uden strømledning).

1. Sikkerhed på arbejdspladsen

a) **Hold arbejdspladsen ren og godt oplyst.** Rod og dårligt oplyste arbejdspladser kan medføre uheld.

b) **Arbejd aldrig med elværktøj i eksplosionsfarlige omgivelser, hvor der befinder sig brændbare væsker, gasser eller støv.** Elværktøj danner gnister, som kan antænde støvet eller dampene.

c) **Hold børn og andre personer på afstand, når elværktøjet bruges.** Hvis du bliver distraheret, kan du miste kontrollen over elværktøjet.

2. Elektrisk sikkerhed

a) **Elværktøjets tilslutningsstik skal passe ind i stikkontakten. Stikket må ikke ændres på nogen måde.**
Det er ikke tilladt at bruge adapterstik sammen med beskyttelsesjordet elværktøj. Uændrede stik og de rigtige stikkontakter reducerer risikoen for elektrisk stød.

b) **Undgå kropskontakt med jordforbundne overflader som fx rør, radiatorer, komfurer og køleskabe.** Der er øget risiko for elektrisk stød, hvis din krop har jordforbindelse.

c) **Hold elværktøjet væk fra regn og fugt.** Hvis der kommer vand ind i elværktøjet, er der forhøjet risiko for elektrisk stød.

d) **Brug ikke tilslutningsledningen til noget, den ikke er beregnet til, fx til at bære eller hænge værktøjet op i eller til at trække stikket ud af stikkontakten. Hold tilslutningsledningen på afstand af varme, olie, skarpe kanter eller bevægelige dele.** Beskadigede eller sammenfiltrede tilslutningsledninger øger risikoen for elektrisk stød.

e) **Hvis du anvender elværktøj udendørs, må du kun bruge forlængerledninger, som også er godkendt til udendørs brug.** Når du anvender en forlængerledning, der er beregnet til udendørs brug, reduceres risikoen for elektrisk stød.

f) **Hvis det ikke er muligt at undgå at bruge elværktøjet i fugtige omgivelser, skal der installeres en fejlstrømsafbryder.** Installation af en fejlstrømsafbryder reducerer risikoen for elektrisk stød.

3. Personsikkerhed

a) **Vær opmærksom på og bevidst om, hvad du laver, og arbejd fornuftigt med elværktøjet. Brug ikke elværktøjet, hvis du er ukoncentreret eller påvirket af narkotika, alkohol eller medicin.** Selv et øjebliks uopmærksomhed ved brug af elværktøjet kan medføre alvorlige kvæstelser.

b) **Brug personligt beskyttelsesudstyr, og bær altid beskyttelsesbriller.** Når du bruger personligt beskyttelsesudstyr som støvmaske, skridsikre sikkerhedssko, beskyttelseshandsker, sikkerhedshjelm og høreværn afhængigt af elværktøjets type og anvendelse, reduceres risikoen for personskader.

c) **Undgå uønsket igangsætning. Kontrollér, at elværktøjet er slukket, før du forbinder det med elforsyningen og/eller tilslutter batteriet, tager elværktøjet op eller bærer det.** Hvis du bærer elværktøjet rundt med fingeren på kontakten, eller hvis elværktøjet sluttes til strømforsyningen, mens det er tændt, kan der opstå uheld.

d) **Fjern indstillingsværktøj eller skruenøgler, før du tænder for elværktøjet.** Hvis der sidder et værktøj eller en skruenøgle på en roterende del af elværktøjet, kan det medføre personskader.

e) **Undgå unormale kropsstillinger. Sørg for, at du står sikkert, og hold altid balancen.** Derved kan du bedre kontrollere elværktøjet i uventede situationer.

f) **Bær velegnet påklædning. Bær ikke løstsiddende tøj eller smykker. Hold hår og tøj på afstand af dele, der bevæger sig.** Løst tøj, smykker eller hår kan blive grebet af dele, der bevæger sig.

g) **Hvis det er muligt at montere støvopsugnings- og opsamlingsanordninger, skal disse tilsluttes og anvendes korrekt.** Anvendelse af denne type anordninger nedsætter støvrisikoen.

h) **Lad dig ikke lulle ind i en falsk følelse af sikkerhed, og tilsidesæt ikke sikkerhedsreglerne for elværktøj, selv om du er fortrolig med elværktøjet efter mange ganges anvendelse.** Uforsigtige handlinger kan føre til alvorlige kvæstelser på en brøkdel af et sekund.

4. Anvendelse og behandling af elværktøjet

a) **Overbelast ikke elværktøjet. Brug et elværktøj, der er egnet til arbejdet.** Du arbejder bedre og mere sikkert i det angivne effektområde, hvis du bruger det rigtige elværktøj.

b) **Brug ikke elværktøj med defekt kontakt.** Elværktøj, som ikke længere kan tændes og slukkes, er farligt og skal repareres.

c) **Træk stikket ud af stikkontakten og/eller fjern det udtagelige batteri, før du foretager indstillinger på produktet, udskifter indsatsværktøj eller lægger elværktøjet fra dig.** Disse forholdsregler forhindrer, at elværktøjet starter ved en fejl.

d) **Opbevar elværktøj uden for børns rækkevidde, når værktøjet ikke anvendes. Personer, som ikke kender elværktøjet, eller som ikke har læst disse anvisninger, må ikke bruge produktet.** Elværktøj er farligt, hvis det anvendes af uerfarne personer.

e) **Vedligehold elværktøjet og dets indsatsværktøj omhyggeligt. Kontrollér, om bevægelige dele fungerer, som de skal og ikke sætter sig fast, om dele er defekte eller så beskadigede, at elværktøjets funktion er forringet. Få beskadigede dele repareret, inden du bruger elværktøjet.** Mange uheld skyldes dårligt vedligeholdt elværktøj.

f) **Hold skærende værktøj skarpt og rent.** Omhyggeligt vedligeholdt værktøj med skarpe skær sætter sig ikke så ofte fast og er lettere at styre.

g) **Brug elværktøj, indsatsværktøj, udskiftelige dele osv. iht. disse anvisninger. Tag hensyn til arbejdsbetingelserne og det arbejde, der skal udføres.** Anvendelse af elværktøj til andet end anvendelsesområdet kan føre til farlige situationer.

h) **Hold håndtag og gribeflader tørre, rene og fri for olie og fedt.** Glatte håndtag og gribeflader gør sikker betjening og kontrol over elværktøjet umulig i uforudsete situationer.

5. Anvendelse og behandling af det batteridrevne værktøj

a) **Oplad kun batterierne med opladere, som producenten har anbefalet.** Hvis du bruger en oplader, der er beregnet til en bestemt type batterier, er der fare for brand, hvis den anvendes sammen med andre batterier.

b) **Brug kun batterier, der er beregnet til elværktøjet.** Anvendelse af andre batterier kan medføre personskader og brandfare.

c) **Når batteriet ikke benyttes, skal det holdes borte fra kontorclips, mønter, nøgler, søm, skruer eller andre små metalgenstande, som kan forårsage kortslutning mellem kontakterne.** Kortslutning mellem batteriets kontakter kan medføre forbrændinger eller brand.

d) **Ved forkert anvendelse kan der løbe væske ud af batteriet. Undgå kontakt med denne væske. Skyl efter med vand, hvis du alligevel kommer i kontakt med væsken. Hvis væsken kommer i øjnene, skal du søge læge.** Batterivæske, der løber ud, kan medføre hudirritationer eller forbrændinger.

e) **Brug aldrig et beskadiget eller modificeret batteri.** Beskadigede eller modificerede batterier kan føre til uforudsigelig funktion samt til brand, eksplosioner eller risiko for personskader.

f) **Udsæt ikke batteriet for ild eller høje temperaturer.** Ild eller temperaturer over 130 °C (265 °F) kan forårsage eksplosioner.

g) **Følg alle anvisninger for opladning, og oplad aldrig batteriet eller batteridrevet værktøj uden for det temperaturinterval, som er angivet i betjeningsvejledningen.** Forkert opladning eller opladning uden for det tilladte temperaturinterval kan ødelægge batteriet og øge brandfaren.

FORSIGTIG! EKSPLOSIONSFARE!
Oplad aldrig batterier, der ikke er beregnet til det.

Beskyt det genopladelige batteri mod varme på grund af fx konstant sollys, ild, vand og fugt. Fare for eksplosion.

6. Service

a) **Lad kun en kvalificeret reparatør reparere dit elværktøj og kun med originale reservedele.** Derved garanteres det, at elværktøjets sikkerhed bevares.

b) **Vedligehold aldrig beskadigede batterier.** Vedligeholdelse af batterier må kun udføres af producenten eller et autoriseret serviceværksted.

⚠ RESTRISICI!

- Selvom produktet anvendes som forskrevet, er det umuligt helt at fjerne visse restrisici. De følgende farer kan opstå ved brugen af produktet, og brugeren skal være opmærksom på følgende punkter:
- Sundhedsskader forårsaget af vibrationer i hænder og arme, hvis produktet anvendes i en længere periode eller ikke anvendes og vedligeholdes korrekt
- Snitsår
- Høreskader hvis der ikke anvendes egnet høreværn.

Sikkerhedsanvisninger for skæredelen

⚠ FARE!

- Ræk aldrig hænderne ind i skæreområdet, og rør aldrig ved skærebladet.
- Før du arbejder med produktet, skal du sikre dig, at omdrejningsknappen står i midten. Det forhindrer uønsket aktivering.
- Skær udelukkende, hvis beskyttelsesafdækningen fungerer korrekt. Hvis beskyttelsesafdækningen er defekt, beskytter den ikke mod farlig kontakt med skærebladet.
- Kontrollér før brug, at beskyttelsesafdækningen er i perfekt stand, og at skærebladet er strammet.
- Brug altid skæreblade med den rigtige størrelse og det rigtige monteringshul.
- Brug aldrig skæreskiver, der har brud, er sprungne eller som på anden måde er beskadiget.
- Brug aldrig produktet uden beskyttelsesanordninger.

Sikkerhedsanvisninger for ladestationer

- Dette produkt kan bruges af børn fra 8 år og derover og af personer med nedsatte fysiske, sensoriske eller mentale evner eller manglende erfaring og/eller viden, hvis de er under opsyn eller undervises i sikker brug af produktet og de farer, der kan være forbundet med det. Børn må ikke lege med produktet. Rengøring og brugervedligeholdelse må ikke udføres af børn uden opsyn.
- Hvis dette produkts tilslutningsledning beskadiges, skal den udskiftes af producenten eller dennes kundeservice eller af en person med tilsvarende kvalifikationer, så farlige situationer undgås.

Opladeren er kun beregnet til indendørs brug.

⚠ ADVARSEL!

- Start ikke produktet, hvis kablet, ledningen eller strømstikket er beskadiget. Beskadigede ledninger er livsfarlige på grund af risikoen for elektrisk stød.

⚠ OBS!

- ► Denne oplader kan kun oplade følgende batterier: PAPK 12 A1/PAPK 12 A2, PAPK 12 B1.
- ► Der findes en opdateret liste for batterikompatibiliteten på www.lidl.de/akku.

Sikkerhedsanvisninger for rundsavklinger

Brug beskyttelseshandsker!

Benyt åndedrætsværn!

Bær beskyttelsesbriller!

Bær høreværn!

FORSIGTIG! EKSPLOSIONSFARE! Oplad aldrig batterier, der ikke er beregnet til det.

Originalt tilbehør/originalt ekstraudstyr

- Brug kun tilbehør og ekstraudstyr, som er angivet i betjeningsvejledningen, eller hvis montering er kompatibel med produktet.

Før ibrugtagning

Udtagning/opladning/indsætning af pakken med genopladelige batterier

⚠ FORSIGTIG!

► Træk altid strømstikket ud, før du tager batteripakken ❻ ud af opladeren eller sætter den ind.

BEMÆRK

► Batteriet udleveres delvist opladet. Lad batteriet lade op i opladeren mindst 1 time før første brug. Dermed garanteres det, at batteriet har den fulde effekt. Du kan når som helst lade li-ion-batteriet op uden at forkorte dets levetid. Batteriet tager ikke skade, hvis opladningen afbrydes.

► Hvis batteriet er blevet for varmt under driften, kan det ikke oplades. Lad det først køle af.

BEMÆRK

► Oplad aldrig batteri-pakken, hvis den omgivende temperatur er under 10 °C eller over 40 °C. Hvis litium-ion batteriet skal opbevares i længere tid, skal dets opladningstilstand kontrolleres regelmæssigt. Den optimale opladningstilstand er mellem 50 % og 80 %. Opbevaringsforholdene skal være kølige og tørre med en omgivende temperatur på mellem 0 °C og 50 °C.

1. For at tage batteripakken ❻ ud, skal du trykke på oplåsningsknapperne ❺ og tage batteripakken ❻ ud af opladeren.
2. Sæt batteripakken ❻ ind i hurtigopladeren ⓯.
3. Sæt stikket i stikkontakten. Kontrol-LED'en ⓱ lyser rødt.
4. Den grønne ladeindikator-LED ⓰ viser, at opladningen er afsluttet, og at batteripakken ❻ kan anvendes.
5. Sæt batteripakken ❻ ind i produktet.

Indstilling af beskyttelsesafdækning

⚠ ADVARSEL!

► Produktet må kun anvendes, når beskyttelsesafdækningen ❷ er monteret.

► Kontrollér før hver anvendelse, at beskyttelsesafdækningen ❷ sidder fast.

♦ Løsn justeringsskruen ❶ ved at dreje den mod urets retning (se også fig. B på udklapsiden).

♦ Tilpas stillingen for beskyttelsesafdækningen ❷ efter materialets tykkelse.

♦ Spænd justeringsskruen ❶ fast igen ved at dreje i urets retning.

Ibrugtagning

⚠ ADVARSEL!

- Sørg for, at spændeskruen ❾ er spændt helt fast, før du tager produktet i brug.

Montering/udskiftning af skæreskive

⚠ ADVARSEL!

- Skæreskiven ❽ kan blive meget varm ved brug. Lad først den køle af, inden du udskifter den.
- Benyt beskyttelseshandsker for at undgå skader.
- Kun den medleverede spændeflange må anvendes til montagen.

Udskift ikke skæreskiven ❽, før batteripakken er taget ud!

- Løsn justeringsskruen ❶. Stil beskyttelsesafdækningen ❷ i den øverste position.
- Fiksér skæreskiven ❽ med den lille unbrakonøgle ⓬ i et af hullerne (se fig. A på udklapsiden).
- Fjern spændeskruen ❾ og spændeflangen ❿ ved hjælp af den store unbrakonøgle ⓭.
- Tag skæreskiven ❽ af holdeflangen ⓫. Skub forsigtigt skæreskiven ❽ nedad og ud af beskyttelsesafdækningen ❷.
- Montering af en ny skæreskive sker i den omvendte rækkefølge. Sørg for, at den slebne side på skæreskiven vender udad.

⚠ ADVARSEL!

- Hvis der er en pil på skæreskiven, som angiver drejeretningen, skal denne stemme overens med drejeretningspilen på produktet.
- Spænd ikke spændeskruen ❾ for stramt fast. Skæreskiven kan knække.

Betjening

⚠ ADVARSEL! FARE FOR PERSONSKADER

- Bemærk, at skæreskiven har efterløb.

Tænd/sluk

Sådan tænder du:

- Skub tænd/sluk-knappen ❹ til stilling 1.

Sådan slukker du:

- Skub tænd/sluk-knappen ❹ til stilling 0.

Batteritilstand

- Tilstanden vises på følgende måde på batteriets display-LED ❼:
  RØD / ORANGE / GRØN = maksimal opladning
  RØD / ORANGE = medium opladning
  RØD = svag opladning – oplad batteriet

Håndtering af produktet

- Bevæg kun produktet fremad med lav fremføring og lavt tryk.
- Sørg for, at skæreskiven ikke stopper.
- Hold materialet (f.eks. stof), der skal skæres, fast, så det spændes ud.

Skærelinjemarkering

- Før arbejdet startes, tegnes det ønskede skæremønster på det materiale, der skal skæres.
- Brug skærelinjemarkeringen ⓮ til at orientere dig efter det optegnede skæremønster.

Vedligeholdelse og rengøring

ADVARSEL! FARE FOR PERSONSKADER! Sluk altid produktet før arbejdet, og tag batteriet ud.

Produktet er vedligeholdelsesfrit.

- Produktet skal altid være rent, tørt og uden olie eller smørefedt.
- Der må ikke komme væske ind i produktet.
- Brug en tør klud til rengøring af huset. Brug aldrig benzin, opløsningsmidler eller rensemidler, som angriber plast.
- Hold derfor altid området omkring beskyttelsesafdækningen rent. Fjern støv og spåner ved at blæse ud med trykluft eller med en pensel.
- Hvis litium-ionbatteriet skal opbevares i længere tid, skal dets opladningstilstand kontrolleres regelmæssigt. Den optimale opladningstilstand er mellem 50 % og 80 %. Det optimale opbevaringsklima er køligt og tørt.

BEMÆRK

► Reservedele, som ikke er angivet (som f.eks. batterier, oplader), kan bestilles hos vores service-hotline.

Bortskaffelse

Emballagen består af miljøvenlige materialer, som kan bortskaffes på de lokale genbrugspladser.

Bortskaf ikke elværktøj sammen med husholdningsaffaldet!

I henhold til det europæiske direktiv 2012/19/EU skal kasseret elværktøj indsamles særskilt og afleveres til miljøvenligt genbrug.

Li-ion

Smid ikke batterier ud sammen med husholdningsaffald!

⚠ ADVARSEL!

► Fjern batteriet fra produktet, før det bortskaffes.

Defekte eller kasserede batterier skal genanvendes i henhold til direktiv 2006/66/EC. Aflever batteripakken og/eller produktet på de lokale genbrugspladser.
Du kan få oplysninger om bortskaffelsesmuligheder for brugt elværktøj / batteripakken hos kommunens tekniske forvaltning.

b
a

Bortskaf emballagen miljøvenligt.
Vær opmærksom på mærkningen på de forskellige emballagematerialer, og aflever dem sorteret til bortskaffelse.
Emballagematerialerne er mærket med forkortelserne (a) og tallene (b) med følgende betydning:
1 – 7: Plast,
20 – 22: Papir og pap,
80 – 98: Kompositmaterialer

Du kan få oplysninger hos kommunen om bortskaffelse af udtjente produkter.

Garanti for Kompernass Handels GmbH

Kære kunde

På dette produkt får du 3 års garanti fra købsdatoen. I tilfælde af mangler ved produktet har du en række juridiske rettigheder i forhold til sælgeren af produktet. Dine juridiske rettigheder forringes ikke af den nedenfor anførte garanti.

Garantibetingelser

Garantiperioden begynder på købsdatoen. Opbevar venligst kvitteringen et sikkert sted. Den er nødvendig for at kunne dokumentere købet.

Hvis der inden for tre år fra dette produkts købsdato opstår en materiale- eller fabrikationsfejl, vil produktet – efter vores valg – blive repareret eller udskiftet, eller købsprisen vil blive refunderet gratis til dig. Denne garantiydelse forudsætter, at det defekte produkt afleveres, og købsbeviset (kvitteringen) forevises i løbet af fristen på tre år, og at der gives en kort skriftlig beskrivelse af, hvori manglen består, og hvornår den er opstået.

Hvis defekten er dækket af vores garanti, får du et repareret eller et nyt produkt retur. Reparation eller ombytning af produktet udløser ikke en ny garantiperiode.

Garantiperiode og juridiske mangelkrav

Garantiperioden forlænges ikke, hvis der gøres brug af garantien. Det gælder også for udskiftede og reparerede dele. Skader og mangler, som eventuelt allerede fandtes ved køb, samt manglende dele, skal anmeldes straks efter udpakningen. Når garantiperioden er udløbet, er reparation af skader betalingspligtig.

Garantiens omfang

Produktet er produceret omhyggeligt efter strenge kvalitetsretningslinjer og testet grundigt inden leveringen.

Garantien dækker materiale- og fabrikationsfejl. Denne garanti omfatter ikke produktdele, der er udsat for normal slitage og derfor kan betragtes som sliddele, eller skader på skrøbelige dele som f.eks. kontakter, genopladelige batterier eller dele af glas.

Denne garanti bortfalder, hvis produktet er blevet beskadiget, ikke er forskriftsmæssigt anvendt eller vedligeholdt. For at sikre forskriftsmæssig anvendelse af produktet skal alle anvisninger nævnt i betjeningsvejledningen nøje overholdes. Anvendelsesformål og handlinger, som frarådes eller der advares imod i betjeningsvejledningen, skal ubetinget undgås.

Produktet er kun beregnet til privat og ikke til kommercielt brug. Ved misbrug og uhensigtsmæssig brug, anvendelse af vold og ved indgreb, som ikke er foretaget af vores autoriserede serviceafdeling, bortfalder garantien.

Afvikling af garantisager

For at sikre en hurtig behandling af din anmeldelse bør du følge nedenstående anvisninger:

- Ved alle forespørgsler bedes du have kvitteringen og artikelnummeret (f.eks. IAN 12345) klar som dokumentation for købet.
- Artikelnummeret kan du finde på typeskiltet på produktet, som indgravering på produktet, på betjeningsvejledningens forside (nederst til venstre) eller som klæbemærke på bag- eller undersiden af produktet.
- Hvis der opstår funktionsfejl eller øvrige mangler, bedes du først kontakte nedennævnte serviceafdeling **telefonisk** eller **via e-mail**.
- Et produkt, der er registreret som defekt, kan du derefter indsende portofrit til den oplyste serviceadresse med vedlæggelse af købsbevis (kvittering) og en beskrivelse af, hvori manglen består, og hvornår den er opstået.

PDF ONLINE
www.lidl-service.com

På www.lidl-service.com kan du downloade denne og mange andre manualer, produktvideoer og installationssoftware.

Med denne QR-kode kommer du direkte til Lidl-servicesiden (www.lidl-service.com) og kan åbne den ønskede betjeningsvejledning ved indtastning af artikelnummeret (IAN) 123456.

Service

DK **Service Danmark**
Tel.: 32 710005
E-Mail: kompernass@lidl.dk

IAN 322437_1901

Importør

Bemærk at den efterfølgende adresse ikke er en serviceadresse. Kontakt først det nævnte servicested.

KOMPERNASS HANDELS GMBH
BURGSTRASSE 21
44867 BOCHUM
TYSKLAND
www.kompernass.com

Oversættelse af den originale overensstemmelseserklæring

Vi, KOMPERNASS HANDELS GMBH, dokumentansvarlig: Semi Uguzlu, BURGSTR. 21, 44867 BOCHUM, TYSKLAND, erklærer hermed, at dette produkt stemmer overens med følgende standarder, standardiseringsdokumenter og EU-direktiver:

Maskindirektivet
(2006/42/EC)

EU-lavspændingsdirektivet
(2014/35/EU) (kun oplader)

Elektromagnetisk kompatibilitet
(2014/30/EU)

RoHS-direktivet
(2011/65/EU)*

*Ansvaret for udstedelsen af denne overensstemmelseserklæring er udelukkende producentens. Den ovenfor beskrevne genstand i erklæringen opfylder forskrifterne i Europa-Parlamentets og Rådets direktiv 2011/65/EU af 8. juni 2011 om begrænsning af anvendelsen af visse farlige stoffer i elektrisk og elektronisk udstyr.

Anvendte harmoniserede standarder:

EN 62841-1:2015

EN ISO 12100:2010

EN 60335-1:2012/A13:2017

EN 60335-2-29:2004/A11:2018

EN 62233:2008

EN 55014-1:2017

EN 55014-2:2015

EN 61000-3-2:2014

EN 61000-3-3:2013

EN 50581:2012

Typebetegnelse for maskinen: Batteridreven universalskærer PMSA 12 B2

Produktionsår: 05-2019

Serienummer: IAN 322437_1901

Bochum, 12.05.2019

Semi Uguzlu

- Kvalitetschef -

Vi forbeholder os ret til tekniske ændringer med henblik på videreudvikling.

Bestilling af genopladeligt reservebatteri

Hvis du vil bestille et genopladeligt reservebatteri til produktet, kan du gøre det på internettet under www.kompernass.com eller pr. telefon.

Denne artikel kan være udsolgt i løbet af kort tid på grund af den begrænsede lagerbeholdning.

BEMÆRK

► I nogle lande kan bestilling af reservedele ikke foretages online. Kontakt i så fald service-hotline.

Telefonisk bestilling

(DK) **Service Danmark**
Tel.: 32 710005
E-Mail: kompernass@lidl.dk

For at sikre hurtig behandling af din bestilling bedes du have produktets artikelnummer (f.eks. IAN 322437) klar ved alle forespørgsler. Artikelnummeret kan findes på typeskiltet eller på titelbladet i denne vejledning.

Inhaltsverzeichnis

Einleitung 16
Bestimmungsgemäßer Gebrauch 16
Ausstattung 16
Lieferumfang 16
Technische Daten 16
Allgemeine Sicherheitshinweise für Elektrowerkzeuge 17
1. Arbeitsplatzsicherheit 17
2. Elektrische Sicherheit 18
3. Sicherheit von Personen 18
4. Verwendung und Behandlung des Elektrowerkzeugs 19
5. Verwendung und Behandlung des Akkuwerkzeugs 19
6. Service 20
Sicherheitshinweise für Schneid-Aufsatz 20
Sicherheitshinweise für Ladegeräte 21
Sicherheitshinweise für Kreissägeblätter 21
Originalzubehör / -zusatzgeräte 21
Vor der Inbetriebnahme 21
Akku-Pack entnehmen/laden/einsetzen 21
Schutzhaube einstellen 22
Inbetriebnahme 22
Trennscheibe montieren / wechseln 22
Bedienung 23
Ein- und ausschalten 23
Akkuzustand 23
Handhabung des Gerätes 23
Schnittlinienmarkierung 23
Wartung und Reinigung 23
Entsorgung 23
Garantie der Kompernaß Handels GmbH 24
Service 25
Importeur 25
Original-Konformitätserklärung 26
Ersatz Akku Bestellung 27
Telefonische Bestellung 27

AKKU-MULTISCHNEIDER PMSA 12 B2

Einleitung

Wir beglückwünschen Sie zum Kauf Ihres neuen Gerätes. Sie haben sich damit für ein hochwertiges Produkt entschieden. Die Bedienungsanleitung ist Teil dieses Produkts. Sie enthält wichtige Hinweise für Sicherheit, Gebrauch und Entsorgung. Machen Sie sich vor der Benutzung des Produkts mit allen Bedien- und Sicherheitshinweisen vertraut. Benutzen Sie das Produkt nur wie beschrieben und für die angegebenen Einsatzbereiche. Händigen Sie alle Unterlagen bei Weitergabe des Produkts an Dritte mit aus.

Bestimmungsgemäßer Gebrauch

Der Akku-Multischneider (nachfolgend „Gerät" genannt) ist zum Trennen von Materialien wie Stoff, PVC, Teppich oder Ähnlichem vorgesehen.
Das Gerät ist zur Verwendung durch Erwachsene bestimmt. Jugendliche über 16 Jahre dürfen das Gerät nur unter Aufsicht benutzen.
Jede andere Verwendung oder Veränderung der Maschine gilt als nicht bestimmungsgemäß und birgt erhebliche Unfallgefahren. Nicht zum gewerblichen Gebrauch.

Ausstattung

❶ Einstellschraube
❷ Schutzhaube
❸ Befestigungsschraube
❹ Ein-/Ausschalter
❺ Entriegelungstaste für Akku-Pack
❻ Akku-Pack
❼ Akku-Display-LED
❽ Trennscheibe
❾ Spannschraube
❿ Spannflansch

Abbildung A:

⓫ Aufnahmeflansch
⓬ kleinerer Innensechskantschlüssel (3 mm)
⓭ größerer Innensechskantschlüssel (4 mm)

Abbildung B:

⓮ Schnittlinienmarkierung

Abbildung C:

⓯ Schnell-Ladegerät
⓰ Ladezustandsanzeige-LED
⓱ Kontroll-LED

Lieferumfang

1 Multischneider
1 Trennscheibe (vormontiert)
1 Akku
1 Ladegerät
2 Innensechskantschlüssel (3 und 4 mm)
1 Ersatz-Trennscheibe
1 Aufbewahrungskoffer
1 Betriebsanleitung

Technische Daten

Akku-Multischneider: PMSA 12 B2

Bemessungsspannung:	12 V ⎓ (Gleichstrom)
Bemessungs-Leerlaufdrehzahl:	n_0 700 min^{-1}
Trennscheibe:	1x Ø 60 mm x 1,2 mm x Ø 10 mm
max. schneidbare Materialstärke:	11 mm

Akku: PAPK 12 A2

Typ:	Lithium LITHIUM-IONEN
Bemessungsspannung:	12 V ⎓ (Gleichstrom)
Kapazität:	2000 mAh / 24 Wh
Zellen:	3

Akku-Schnellladegerät: PLGK 12 A1

EINGANG / Input:	
Bemessungsspannung:	220 - 240V~ (Wechselstrom), 50 - 60Hz
Leistungsaufnahme:	50 W
AUSGANG / Output:	
Bemessungsspannung:	12 V ⎓ (Gleichstrom)
Bemessungsstrom:	2,4 A
Ladedauer:	ca. 60 min
Sicherung (innen):	2 A T2A
Schutzklasse:	II / ⧈ (Doppelisolierung)

Geräuschemissionswert:

Messwert für Geräusch ermittelt entsprechend EN 62841. Der A-bewertete Geräuschpegel des Elektrowerkzeugs beträgt typischerweise:

Schalldruckpegel:	L_{PA} =	70 dB (A)
Unsicherheit K:	K_{PA} =	3 dB
Schallleistungspegel:	L_{WA} =	81 dB (A)
Unsicherheit K:	K_{WA} =	3 dB

Gehörschutz tragen!

Schwingungsemissionswert:

Schwingungsgesamtwerte (Vektorsumme dreier Richtungen) ermittelt entsprechend EN 62841:

Sägen a < 2,5 m/s^2
Unsicherheit K = 1,5 m/s^2

HINWEIS

- Die angegebenen Schwingungsgesamtwerte und die angegebenen Geräuschemissionswerte sind nach einem genormten Prüfverfahren gemessen worden und können zum Vergleich eines Elektrowerkzeugs mit einem anderen verwendet werden.
- Die angegebenen Schwingungsgesamtwerte und die angegebenen Geräuschemissionswerte können auch zu einer vorläufigen Einschätzung der Belastung verwendet werden.

⚠ WARNUNG!

- Die Schwingungs- und Geräuschemissionen können während der tatsächlichen Benutzung des Elektrowerkzeugs von den Angabewerten abweichen, abhängig von der Art und Weise, in der das Elektrowerkzeug verwendet wird, insbesondere, welche Art von Werkstück bearbeitet wird.
- Versuchen Sie, die Belastung so gering wie möglich zu halten. Beispielhafte Maßnahmen zur Verringerung der Vibrationsbelastung sind das Tragen von Handschuhen beim Gebrauch des Werkzeugs und die Begrenzung der Arbeitszeit. Dabei sind alle Anteile des Betriebszyklus zu berücksichtigen (beispielsweise Zeiten, in denen das Elektrowerkzeug abgeschaltet ist, und solche, in denen es zwar eingeschaltet ist, aber ohne Belastung läuft).

Allgemeine Sicherheitshinweise für Elektrowerkzeuge

⚠ WARNUNG!

- **Lesen Sie alle Sicherheitshinweise, Anweisungen, Bebilderungen und technischen Daten, mit denen dieses Elektrowerkzeug versehen ist.** Versäumnisse bei der Einhaltung der nachfolgenden Anweisungen können elektrischen Schlag, Brand und/oder schwere Verletzungen verursachen.

Bewahren Sie alle Sicherheitshinweise und Anweisungen für die Zukunft auf.

Der in den Sicherheitshinweisen verwendete Begriff „Elektrowerkzeug“ bezieht sich auf netzbetriebene Elektrowerkzeuge (mit Netzleitung) und auf akkubetriebene Elektrowerkzeuge (ohne Netzleitung).

1. Arbeitsplatzsicherheit

a) **Halten Sie Ihren Arbeitsbereich sauber und gut beleuchtet.** Unordnung und unbeleuchtete Arbeitsbereiche können zu Unfällen führen.

b) **Arbeiten Sie mit dem Elektrowerkzeug nicht in explosionsgefährdeter Umgebung, in der sich brennbare Flüssigkeiten, Gase oder Stäube befinden.** Elektrowerkzeuge erzeugen Funken, die den Staub oder die Dämpfe entzünden können.

c) **Halten Sie Kinder und andere Personen während der Benutzung des Elektrowerkzeugs fern.** Bei Ablenkung können Sie die Kontrolle über das Elektrowerkzeug verlieren.

2. Elektrische Sicherheit

a) **Der Anschlussstecker des Elektrowerkzeugs muss in die Steckdose passen. Der Stecker darf in keiner Weise verändert werden. Verwenden Sie keine Adapterstecker gemeinsam mit schutzgeerdeten Elektrowerkzeugen.** Unveränderte Stecker und passende Steckdosen verringern das Risiko eines elektrischen Schlages.

b) **Vermeiden Sie Körperkontakt mit geerdeten Oberflächen wie von Rohren, Heizungen, Herden und Kühlschränken.** Es besteht ein erhöhtes Risiko durch elektrischen Schlag, wenn Ihr Körper geerdet ist.

c) **Halten Sie Elektrowerkzeuge von Regen oder Nässe fern.** Das Eindringen von Wasser in ein Elektrowerkzeug erhöht das Risiko eines elektrischen Schlages.

d) **Zweckentfremden Sie die Anschlussleitung nicht, um das Elektrowerkzeug zu tragen, aufzuhängen oder um den Stecker aus der Steckdose zu ziehen. Halten Sie die Anschlussleitung fern von Hitze, Öl, scharfen Kanten oder sich bewegenden Teilen.** Beschädigte oder verwickelte Anschlussleitungen erhöhen das Risiko eines elektrischen Schlages.

e) **Wenn Sie mit einem Elektrowerkzeug im Freien arbeiten, verwenden Sie nur Verlängerungsleitungen, die auch für den Außenbereich zugelassen sind.** Die Anwendung einer für den Außenbereich geeigneten Verlängerungsleitung verringert das Risiko eines elektrischen Schlages.

f) **Wenn der Betrieb des Elektrowerkzeugs in feuchter Umgebung nicht vermeidbar ist, verwenden Sie einen Fehlerstromschutzschalter.** Der Einsatz eines Fehlerstromschutzschalters vermindert das Risiko eines elektrischen Schlages.

3. Sicherheit von Personen

a) **Seien Sie aufmerksam, achten Sie darauf, was Sie tun, und gehen Sie mit Vernunft an die Arbeit mit einem Elektrowerkzeug. Benutzen Sie kein Elektrowerkzeug, wenn Sie müde sind oder unter dem Einfluss von Drogen, Alkohol oder Medikamenten stehen.** Ein Moment der Unachtsamkeit beim Gebrauch des Elektrowerkzeugs kann zu ernsthaften Verletzungen führen.

b) **Tragen Sie persönliche Schutzausrüstung und immer eine Schutzbrille.** Das Tragen persönlicher Schutzausrüstung, wie Staubmaske, rutschfeste Sicherheitsschuhe, Schutzhelm oder Gehörschutz, je nach Art und Einsatz des Elektrowerkzeugs, verringert das Risiko von Verletzungen.

c) **Vermeiden Sie eine unbeabsichtigte Inbetriebnahme. Vergewissern Sie sich, dass das Elektrowerkzeug ausgeschaltet ist, bevor Sie es an die Stromversorgung und / oder den Akku anschließen, es aufnehmen oder tragen.** Wenn Sie beim Tragen des Elektrowerkzeugs den Finger am Schalter haben oder das Elektrowerkzeug eingeschaltet an die Stromversorgung anschließen, kann dies zu Unfällen führen.

d) **Entfernen Sie Einstellwerkzeuge oder Schraubenschlüssel, bevor Sie das Elektrowerkzeug einschalten.** Ein Werkzeug oder Schlüssel, der sich in einem drehenden Teil des Elektrowerkzeugs befindet, kann zu Verletzungen führen.

e) **Vermeiden Sie eine abnormale Körperhaltung. Sorgen Sie für einen sicheren Stand und halten Sie jederzeit das Gleichgewicht.** Dadurch können Sie das Elektrowerkzeug in unerwarteten Situationen besser kontrollieren.

f) **Tragen Sie geeignete Kleidung. Tragen Sie keine weite Kleidung oder Schmuck. Halten Sie Haare und Kleidung fern von sich bewegenden Teilen.** Lockere Kleidung, Schmuck oder lange Haare können von sich bewegenden Teilen erfasst werden.

g) **Wenn Staubabsaug- und -auffangeinrichtungen montiert werden können, sind diese anzuschließen und richtig zu verwenden.** Die Verwendung einer Staubabsaugung kann Gefährdungen durch Staub verringern.

h) **Wiegen Sie sich nicht in falscher Sicherheit und setzen Sie sich nicht über die Sicherheitsregeln für Elektrowerkzeuge hinweg, auch wenn Sie nach vielfachem Gebrauch mit dem Elektrowerkzeug vertraut sind.** Achtloses Handeln kann binnen Sekundenbruchteilen zu schweren Verletzungen führen.

4. Verwendung und Behandlung des Elektrowerkzeugs

a) **Überlasten Sie das Elektrowerkzeug nicht. Verwenden Sie für Ihre Arbeit das dafür bestimmte Elektrowerkzeug.** Mit dem passenden Elektrowerkzeug arbeiten Sie besser und sicherer im angegebenen Leistungsbereich.

b) **Benutzen Sie kein Elektrowerkzeug, dessen Schalter defekt ist.** Ein Elektrowerkzeug, das sich nicht mehr ein- oder ausschalten lässt, ist gefährlich und muss repariert werden.

c) **Ziehen Sie den Stecker aus der Steckdose und / oder entfernen Sie den abnehmbaren Akku, bevor Sie Geräteeinstellungen vornehmen, Einsatzwerkzeugteile wechseln oder das Elektrowerkzeug weglegen.** Diese Vorsichtsmaßnahme verhindert den unbeabsichtigten Start des Elektrowerkzeugs.

d) **Bewahren Sie unbenutzte Elektrowerkzeuge außerhalb der Reichweite von Kindern auf. Lassen Sie keine Personen das Elektrowerkzeug benutzen, die mit diesem nicht vertraut sind oder diese Anweisungen nicht gelesen haben.** Elektrowerkzeuge sind gefährlich, wenn sie von unerfahrenen Personen benutzt werden.

e) **Pflegen Sie Elektrowerkzeuge und Einsatzwerkzeug mit Sorgfalt. Kontrollieren Sie, ob bewegliche Teile einwandfrei funktionieren und nicht klemmen, ob Teile gebrochen oder so beschädigt sind, dass die Funktion des Elektrowerkzeugs beeinträchtigt ist. Lassen Sie beschädigte Teile vor dem Einsatz des Elektrowerkzeuges reparieren.** Viele Unfälle haben ihre Ursache in schlecht gewarteten Elektrowerkzeugen.

f) **Halten Sie Schneidwerkzeuge scharf und sauber.** Sorgfältig gepflegte Schneidwerkzeuge mit scharfen Schneidkanten verklemmen sich weniger und sind leichter zu führen.

g) **Verwenden Sie Elektrowerkzeug, Einsatzwerkzeug, Einsatzwerkeuge usw. entsprechend diesen Anweisungen. Berücksichtigen Sie dabei die Arbeitsbedingungen und die auszuführende Tätigkeit.** Der Gebrauch von Elektrowerkzeugen für andere als die vorgesehenen Anwendungen kann zu gefährlichen Situationen führen.

h) **Halten Sie Griffe und Griffflächen trocken, sauber und frei von Öl und Fett.** Rutschige Griffe und Griffflächen erlauben keine sichere Bedienung und Kontrolle des Elektrowerkzeugs in unvorhergesehenen Situationen.

5. Verwendung und Behandlung des Akkuwerkzeugs

a) **Laden Sie die Akkus nur mit Ladegeräten auf, die vom Hersteller empfohlen werden.** Durch ein Ladegerät, das für eine bestimmte Art von Akkus geeignet ist, besteht Brandgefahr, wenn es mit anderen Akkus verwendet wird.

b) **Verwenden Sie nur die dafür vorgesehenen Akkus in den Elektrowerkzeugen.** Der Gebrauch von anderen Akkus kann zu Verletzungen und Brandgefahr führen.

c) **Halten Sie den nicht benutzten Akku fern von Büroklammern, Münzen, Schlüsseln, Nägeln, Schrauben oder anderen kleinen Metallgegenständen, die eine Überbrückung der Kontakte verursachen könnten.** Ein Kurzschluss zwischen den Akkukontakten kann Verbrennungen oder Feuer zur Folge haben.

d) **Bei falscher Anwendung kann Flüssigkeit aus dem Akku austreten. Vermeiden Sie den Kontakt damit. Bei zufälligem Kontakt mit Wasser abspülen. Wenn die Flüssigkeit in die Augen kommt, nehmen Sie zusätzlich ärztliche Hilfe in Anspruch.** Austretende Akkuflüssigkeit kann zu Hautreizungen oder Verbrennungen führen.

e) **Benutzen Sie keinen beschädigten oder veränderten Akku.** Beschädigte oder veränderte Akkus können sich unvorhersehbar verhalten und zu Feuer, Explosion oder Verletzungsgefahr führen.

f) **Setzen Sie einen Akku keinem Feuer oder zu hohen Temperaturen aus.** Feuer oder Temperaturen über 130 °C (265 °F) können eine Explosion hervorrufen.

g) **Befolgen Sie alle Anweisungen zum Laden und laden Sie den Akku oder das Akkuwerkzeug niemals außerhalb des in der Betriebsanleitung angegebenen Temperaturbereichs.** Falsches Laden oder Laden außerhalb des zugelassenen Temperaturbereichs kann den Akku zerstören und die Brandgefahr erhöhen.

VORSICHT! EXPLOSIONSGEFAHR! Laden Sie nicht aufladbare Batterien niemals auf.

Schützen Sie den Akku vor Hitze, z. B. auch vor dauernder Sonneneinstrahlung, Feuer, Wasser und Feuchtigkeit. Es besteht Explosionsgefahr.

6. Service

a) **Lassen Sie Ihr Elektrowerkzeug nur von qualifiziertem Fachpersonal und nur mit Original Ersatzteilen reparieren.** Damit wird sichergestellt, dass die Sicherheit des Elektrowerkzeugs erhalten bleibt.

b) **Warten Sie niemals beschädigte Akkus.** Sämtliche Wartung von Akkus sollte nur durch den Hersteller oder bevollmächtigte Kundendienststellen erfolgen.

⚠ RESTRISIKEN!

- Sogar wenn das Gerät wie vorgeschrieben benutzt wird, ist es unmöglich, ein gewisses Restrisiko vollständig zu beseitigen. Die folgenden Gefahren können bei der Benutzung entstehen und der Benutzer sollte besonders auf folgende Punkte achten:
- Gesundheitsschäden, die aus Hand-Arm-Schwingungen resultieren, falls das Gerät über einen längeren Zeitraum verwendet wird oder nicht ordnungsgemäß geführt und gewartet wird
- Schnittverletzungen
- Gehörschäden, falls kein geeigneter Gehörschutz getragen wird.

Sicherheitshinweise für Schneid-Aufsatz

⚠ GEFAHR!

- Kommen Sie mit Ihren Händen nicht in den Schneidebereich und an das Schneideblatt.
- Bevor Sie Arbeiten am Gerät verrichten, vergewissern Sie sich, dass sich der Drehrichtungsschalter in der Mitte befindet. Dies verhindert das ungewollte Einschalten.
- Schneiden Sie nur mit funktionstüchtiger Schutzhaube. Defekte Schutzhauben schützen Sie nicht vor ungewolltem Kontakt mit dem Schneideblatt.
- Überprüfen Sie vor jeder Benutzung, ob die Schutzhaube im einwandfreien Zustand ist und das Schneideblatt festgezogen ist.
- Verwenden Sie immer Schneideblätter in der richtigen Größe und mit passender Aufnahmebohrung.
- Verwenden Sie keine abgebrochenen, gesprungenen oder anderweitig beschädigten Trennscheiben.
- Betreiben Sie das Gerät niemals ohne Schutzeinrichtungen.

Sicherheitshinweise für Ladegeräte

- Dieses Gerät kann von Kindern ab 8 Jahren und darüber sowie von Personen mit verringerten physischen, sensorischen oder mentalen Fähigkeiten oder Mangel an Erfahrung und Wissen benutzt werden, wenn sie beaufsichtigt oder bezüglich des sicheren Gebrauchs des Gerätes unterwiesen wurden und die daraus resultierenden Gefahren verstehen. Kinder dürfen nicht mit dem Gerät spielen. Reinigung und Benutzer-Wartung dürfen nicht von Kindern ohne Beaufsichtigung durchgeführt werden.
- Wenn die Netzanschlussleitung dieses Gerätes beschädigt wird, muss sie durch den Hersteller oder seinen Kundendienst oder eine ähnlich qualifizierte Person ersetzt werden, um Gefährdungen zu vermeiden.

Das Ladegerät ist nur für den Betrieb im Innenbereich geeignet.

⚠ WARNUNG!

- Betreiben Sie das Gerät nicht mit beschädigtem Kabel, Netzkabel oder Netzstecker. Beschädigte Netzkabel bedeuten Lebensgefahr durch elektrischen Schlag.

⚠ ACHTUNG!

- ► Dieses Ladegerät kann nur die folgenden Batterien laden: PAPK 12 A1 / PAPK 12 A2, PAPK 12 B1.
- ► Eine aktuelle Liste der Akkukompatibilität finden Sie unter www.lidl.de/akku.

Sicherheitshinweise für Kreissägeblätter

Schutzhandschuhe tragen!

Atemschutz tragen!

Schutzbrille tragen!

Gehörschutz tragen!

VORSICHT! EXPLOSIONSGEFAHR! Laden Sie nicht aufladbare Batterien niemals auf.

Originalzubehör / -zusatzgeräte

- Benutzen Sie nur Zubehör und Zusatzgeräte, die in der Bedienungsanleitung angegeben sind bzw. deren Aufnahme mit dem Gerät kompatibel ist.

Vor der Inbetriebnahme

Akku-Pack entnehmen/laden/einsetzen

⚠ VORSICHT!

- ► Ziehen Sie immer den Netzstecker, bevor Sie den Akku-Pack ❻ aus dem Ladegerät nehmen bzw. einsetzen.

HINWEIS

- ► Der Akku wird teilgeladen ausgeliefert. Laden Sie den Akku vor der Inbetriebnahme idealerweise mindestens 1 Stunde im Ladegerät auf. So gewährleisten Sie die volle Leistung des Akkus. Sie können den Li-Ionen-Akku jederzeit aufladen, ohne die Lebensdauer zu verkürzen. Eine Unterbrechung des Ladevorgangs schädigt den Akku nicht.
- ► Falls sich der Akku im Betrieb zu stark erwärmt hat, ist ein Laden nicht möglich. Lassen Sie ihn zuerst abkühlen.

HINWEIS

► Laden Sie den Akku-Pack nie, wenn die Umgebungstemperatur unterhalb 10 °C oder oberhalb 40 °C liegt. Soll ein Lithium-Ionen-Akku längere Zeit gelagert werden, muss regelmäßig der Ladezustand kontrolliert werden. Der optimale Ladezustand liegt zwischen 50 % und 80 %. Das Lagerungsklima soll kühl und trocken sein in einer Umgebungstemperatur zwischen 0 °C und 50 °C.

1. Zur Entnahme des Akku-Packs ❻ drücken Sie die Entriegelungstasten ❺ und ziehen den Akku-Pack ❻ aus dem Gerät.
2. Stecken Sie den Akku-Pack ❻ in das Schnell-Ladegerät ⓯.
3. Stecken Sie den Netzstecker in die Steckdose. Die Kontroll-LED ⓱ leuchtet rot.
4. Die grüne Ladezustandsanzeige-LED ⓰ signalisiert Ihnen, dass der Ladevorgang abgeschlossen und der Akku-Pack ❻ einsatzbereit ist.
5. Schieben Sie den Akku-Pack ❻ in das Gerät ein.

Schutzhaube einstellen

⚠ WARNUNG!

► Das Gerät darf nur mit montierter Schutzhaube ❷ betrieben werden.

► Prüfen Sie vor jeder Inbetriebnahme den festen Sitz der Schutzhaube ❷.

♦ Lösen Sie die Einstellschraube ❶. indem Sie sie gegen den Uhrzeigersinn drehen (siehe auch Abb. B auf der Ausklappseite).

♦ Passen Sie die Stellung der Schutzhaube ❷ der jeweiligen Materialstärke ein.

♦ Drehen Sie die Einstellschraube ❶ mit dem Uhrzeigersinn wieder fest.

Inbetriebnahme

⚠ WARNUNG!

► Stellen Sie sicher, dass die Spannschraube ❾ fest angezogen ist, bevor Sie das Gerät in Betrieb nehmen.

Trennscheibe montieren / wechseln

⚠ WARNUNG!

► Die Trennscheibe ❽ kann sich durch die Verwendung stark erhitzen. Lassen Sie sie erst abkühlen bevor Sie einen Wechsel vornehmen.

► Tragen Sie Schutzhandschuhe, um Verletzungen zu vermeiden.

► Für die Montage dürfen nur die mitgelieferten Spannflansche benutzt werden.

Wechseln Sie die Trennscheibe ❽ nur bei entferntem Akku-Pack!

♦ Lösen Sie die Einstellschraube ❶. Stellen Sie die Schutzhaube ❷ auf die oberste Position.

♦ Fixieren Sie die Trennscheibe ❽ mit dem kleineren Innensechskantschlüssel ⓬ in einem der Löcher (siehe Abb. A auf der Ausklappseite).

♦ Entfernen Sie die Spannschraube ❾ und die Spanflansch ❿ mithilfe des größeren Innensechskantschlüssels ⓭.

♦ Nehmen Sie die Trennscheibe ❽ von dem Aufnahmeflansch ⓫. Schieben Sie die Trennscheibe ❽ vorsichtig nach unten aus der Schutzhaube ❷.

♦ Gehen Sie in umgekehrter Reihenfolge vor, um eine neue Trennscheibe zu montieren. Achten Sie dabei darauf, dass die abgeschliffene Seite der Trennscheibe nach außen zeigt.

⚠ WARNUNG!

► Falls ein Drehrichtungspfeil auf der Trennscheibe angebracht ist, muss dieser mit dem Drehrichtungspfeil auf dem Gerät übereinstimmen.

► Ziehen Sie die Spannschraube ❾ nicht zu fest an. Die Trennscheibe könnte brechen.

Bedienung

⚠ WARNUNG! VERLETZUNGSGEFAHR

► Beachten Sie, dass die Trennscheibe nachläuft.

Ein- und ausschalten

Einschalten:

♦ Schieben Sie den Ein-/Ausschalter ❹ in die Position 1.

Ausschalten:

♦ Schieben Sie den Ein-/Ausschalter ❹ in die Position 0.

Akkuzustand

♦ Der Zustand wird in der Akku-Display-LED ❼ wie folgt angezeigt:

ROT / ORANGE / GRÜN = maximale Ladung
ROT / ORANGE = mittlere Ladung
ROT = schwache Ladung – Akku aufladen

Handhabung des Gerätes

♦ Bewegen sie das Gerät nur mit geringem Vorschub und Druck vor.
♦ Achten Sie darauf, dass die Trennscheibe nicht zum Stillstand kommt.
♦ Halten Sie zu bearbeitende dünne Materialien, wie z. B. Stoff, unter Spannung.

Schnittlinienmarkierung

♦ Zeichnen Sie im Vorfeld das gewünschte Schnittmuster auf das zu bearbeitende Material auf.
♦ Nutzen Sie die Schnittlinienmarkierung ⓮, um sich an dem zuvor aufgezeichnete Schnittmuster zu orientieren.

Wartung und Reinigung

WARNUNG! VERLETZUNGSGEFAHR! Schalten Sie vor allen Arbeiten am Gerät das Gerät aus und entnehmen Sie den Akku.

Das Gerät ist wartungsfrei.

- Das Gerät muss stets sauber, trocken und frei von Öl oder Schmierfetten sein.
- Es dürfen keine Flüssigkeiten in das Innere der Geräte gelangen.
- Verwenden Sie zum Reinigen des Gehäuses ein trockenes Tuch. Verwenden Sie niemals Benzin, Lösungsmittel oder Reiniger, die Kunststoff angreifen.
- Halten Sie den Bereich um die Schutzhaube stets sauber. Entfernen Sie Staub und Späne durch Ausblasen mit Druckluft oder mit einem Pinsel.
- Soll ein Lithium-Ionen-Akku längere Zeit gelagert werden, muss regelmäßig der Ladezustand kontrolliert werden. Der optimale Ladezustand liegt zwischen 50 % und 80 %. Das optimale Lagerungsklima ist kühl und trocken.

HINWEIS

► Nicht aufgeführte Ersatzteile (wie z. B. Akku, Ladegerät) können Sie über unsere Service - Hotline bestellen.

Entsorgung

Die Verpackung besteht aus umweltfreundlichen Materialien, die Sie über die örtlichen Recyclingstellen entsorgen können.

Werfen Sie Elektrowerkzeuge nicht in den Hausmüll!

Gemäß Europäischer Richtlinie 2012/19/EU müssen verbrauchte Elektrowerkzeuge getrennt gesammelt und einer umweltgerechten Wiederverwertung zugeführt werden.

Werfen Sie Akkus nicht in den Hausmüll!

⚠ WARNUNG!

- Entnehmen Sie vor der Entsorgung die Akkus aus dem Gerät.

Defekte oder verbrauchte Akkus müssen gemäß Richtlinie 2006/66/EC recycelt werden. Geben Sie Akku-Pack und / oder das Gerät über die angebotenen Sammeleinrichtungen zurück.
Über Entsorgungsmöglichkeiten für ausgediente Elektrowerkzeuge / Akku-Pack informieren Sie sich bitte bei Ihrer Gemeinde- oder Stadtverwaltung.

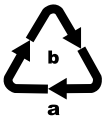

Entsorgen Sie die Verpackung umweltgerecht.
Beachten Sie die Kennzeichnung auf den verschiedenen Verpackungsmaterialien und trennen Sie diese gegebenenfalls gesondert. Die Verpackungsmaterialien sind gekennzeichnet mit Abkürzungen (a) und Ziffern (b) mit folgender Bedeutung:
1 – 7: Kunststoffe,
20 – 22: Papier und Pappe,
80 – 98: Verbundstoffe

Möglichkeiten zur Entsorgung des ausgedienten Produkts erfahren Sie bei Ihrer Gemeinde- oder Stadtverwaltung.

Garantie der Kompernaß Handels GmbH

Sehr geehrte Kundin, sehr geehrter Kunde,

Sie erhalten auf dieses Gerät 3 Jahre Garantie ab Kaufdatum. Im Falle von Mängeln dieses Produkts stehen Ihnen gegen den Verkäufer des Produkts gesetzliche Rechte zu. Diese gesetzlichen Rechte werden durch unsere im Folgenden dargestellte Garantie nicht eingeschränkt.

Garantiebedingungen

Die Garantiefrist beginnt mit dem Kaufdatum. Bitte bewahren Sie den Kassenbon gut auf. Dieser wird als Nachweis für den Kauf benötigt.

Tritt innerhalb von drei Jahren ab dem Kaufdatum dieses Produkts ein Material- oder Fabrikationsfehler auf, wird das Produkt von uns – nach unserer Wahl – für Sie kostenlos repariert, ersetzt, oder der Kaufpreis erstattet. Diese Garantieleistung setzt voraus, dass innerhalb der Dreijahresfrist das defekte Gerät und der Kaufbeleg (Kassenbon) vorgelegt und schriftlich kurz beschrieben wird, worin der Mangel besteht und wann er aufgetreten ist.

Wenn der Defekt von unserer Garantie gedeckt ist, erhalten Sie das reparierte oder ein neues Produkt zurück. Mit Reparatur oder Austausch des Produkts beginnt kein neuer Garantiezeitraum.

Garantiezeit und gesetzliche Mängelansprüche

Die Garantiezeit wird durch die Gewährleistung nicht verlängert. Dies gilt auch für ersetzte und reparierte Teile. Eventuell schon beim Kauf vorhandene Schäden und Mängel müssen sofort nach dem Auspacken gemeldet werden. Nach Ablauf der Garantiezeit anfallende Reparaturen sind kostenpflichtig.

Garantieumfang

Das Gerät wurde nach strengen Qualitätsrichtlinien sorgfältig produziert und vor Auslieferung gewissenhaft geprüft.

Die Garantieleistung gilt für Material- oder Fabrikationsfehler. Diese Garantie erstreckt sich nicht auf Produktteile, die normaler Abnutzung ausgesetzt sind und daher als Verschleißteile angesehen werden können oder für Beschädigungen an zerbrechlichen Teilen, z. B. Schalter, Akkus oder Teile, die aus Glas gefertigt sind.

Diese Garantie verfällt, wenn das Produkt beschädigt, nicht sachgemäß benutzt oder gewartet wurde. Für eine sachgemäße Benutzung des Produkts sind alle in der Bedienungsanleitung aufgeführten Anweisungen genau einzuhalten. Verwendungszwecke und Handlungen, von denen in der Bedienungsanleitung abgeraten oder vor denen gewarnt wird, sind unbedingt zu vermeiden.

Das Produkt ist nur für den privaten und nicht für den gewerblichen Gebrauch bestimmt. Bei missbräuchlicher und unsachgemäßer Behandlung, Gewaltanwendung und bei Eingriffen, die nicht von unserer autorisierten Serviceniederlassung vorgenommen wurden, erlischt die Garantie.

Abwicklung im Garantiefall

Um eine schnelle Bearbeitung Ihres Anliegens zu gewährleisten, folgen Sie bitte den folgenden Hinweisen:

- Bitte halten Sie für alle Anfragen den Kassenbon und die Artikelnummer (z. B. IAN 123456) als Nachweis für den Kauf bereit.
- Die Artikelnummer entnehmen Sie bitte dem Typenschild am Produkt, einer Gravur am Produkt, dem Titelblatt der Bedienungsanleitung (unten links) oder dem Aufkleber auf der Rück- oder Unterseite des Produktes.
- Sollten Funktionsfehler oder sonstige Mängel auftreten, kontaktieren Sie zunächst die nachfolgend benannte Serviceabteilung **telefonisch** oder per **E-Mail**.
- Ein als defekt erfasstes Produkt können Sie dann unter Beifügung des Kaufbelegs (Kassenbon) und der Angabe, worin der Mangel besteht und wann er aufgetreten ist, für Sie portofrei an die Ihnen mitgeteilte Serviceanschrift übersenden.

PDF ONLINE
www.lidl-service.com

Auf www.lidl-service.com können Sie diese und viele weitere Handbücher, Produktvideos und Installationssoftware herunterladen.

Mit diesem QR-Code gelangen Sie direkt auf die Lidl-Service-Seite (www.lidl-service.com) und können mittels der Eingabe der Artikelnummer (IAN) 123456 Ihre Bedienungsanleitung öffnen.

Service

(DE) **Service Deutschland**
Tel.: 0800 5435 111 (kostenfrei aus dem dt. Festnetz/Mobilfunknetz)
E-Mail: kompernass@lidl.de

(AT) **Service Österreich**
Tel.: 0820 201 222 (0,15 EUR/Min.)
E-Mail: kompernass@lidl.at

(CH) **Service Schweiz**
Tel.: 0842 665566 (0,08 CHF/Min., Mobilfunk max. 0,40 CHF/Min.)
E-Mail: kompernass@lidl.ch

IAN 322437_1901

Importeur

Bitte beachten Sie, dass die folgende Anschrift keine Serviceanschrift ist. Kontaktieren Sie zunächst die benannte Servicestelle.

KOMPERNASS HANDELS GMBH
BURGSTRASSE 21
44867 BOCHUM
DEUTSCHLAND
www.kompernass.com

Original-Konformitätserklärung

Wir, KOMPERNASS HANDELS GMBH, Dokumentenverantwortlicher: Herr Semi Uguzlu, BURGSTR. 21, 44867 BOCHUM, DEUTSCHLAND, erklären hiermit, dass dieses Produkt mit den folgenden Normen, normativen Dokumenten und EG-Richtlinien übereinstimmt:

Maschinenrichtlinie
(2006/42/EG)

EG-Niederspannungsrichtlinie
(2014/35/EU) (Nur Ladegerät)

Elektromagnetische Verträglichkeit
(2014/30/EU)

RoHS Richtlinie
(2011/65/EU)*

*Die alleinige Verantwortung für die Ausstellung dieser Konformitätserklärung trägt der Hersteller. Der oben beschriebene Gegenstand der Erklärung erfüllt die Vorschriften der Richtlinie 2011/65/EU des Europäischen Parlaments und des Rates vom 8. Juni 2011 zur Beschränkung der Verwendung bestimmter gefährlicher Stoffe in Elektro- und Elektronikgeräten.

Angewandte harmonisierte Normen:

EN 62841-1:2015

EN ISO 12100:2010

EN 60335-1:2012/A13:2017

EN 60335-2-29:2004/A11:2018

EN 62233:2008

EN 55014-1:2017

EN 55014-2:2015

EN 61000-3-2:2014

EN 61000-3-3:2013

EN 50581:2012

Typbezeichnung der Maschine: Akku-Multischneider PMSA 12 B2

Herstellungsjahr: 05-2019

Seriennummer: IAN 322437_1901

Bochum, 12.05.2019

Semi Uguzlu

- Qualitätsmanager -

Technische Änderungen im Sinne der Weiterentwicklung sind vorbehalten.

Ersatz Akku Bestellung

Wenn Sie einen Ersatz-Akku für Ihr Gerät bestellen möchten, so können Sie dies entweder bequem im Internet unter www.kompernass.com oder telefonisch abwickeln.
Dieser Artikel kann aufgrund begrenzter Vorratsmenge nach kurzer Zeit ausverkauft sein.

HINWEIS

► Die Bestellung von Ersatzteilen kann in einigen Ländern nicht online vorgenommen werden. Kontaktieren Sie in diesem Fall bitte die Service-Hotline.

■ Die Aktion ist begrenzt auf einen Akku pro Kunde / Gerät, sowie auf eine Laufzeit von zwei Monaten nach dem Aktionszeitraum. Danach kann der Ersatzakku als Ersatzteil zu anderen Konditionen weiterhin bestellt werden.

Telefonische Bestellung

(DE) **Service Deutschland**
Tel.: 0800 5435 111 (kostenfrei aus dem dt. Festnetz/Mobilfunknetz)

(AT) **Service Österreich**
Tel.: 0820 201 222 (0,15 EUR/Min.)
E-Mail: kompernass@lidl.at

(CH) **Service Schweiz**
Tel.: 0842 665566 (0,08 CHF/Min., Mobilfunk max. 0,40 CHF/Min.)
E-Mail: kompernass@lidl.ch

Um eine schnelle Bearbeitung Ihrer Bestellung zu gewährleisten, halten Sie bitte für alle Anfragen die Artikelnummer (z. B. IAN 322437) des Gerätes bereit. Die Artikelnummer entnehmen Sie bitte dem Typenschild oder dem Titelblatt dieser Anleitung.

KOMPERNASS HANDELS GMBH
BURGSTRASSE 21
44867 BOCHUM
GERMANY
www.kompernass.com

Tilstand af information · Stand der Informationen:
05 / 2019 · Ident.-No.: PMSA12-B2-052019-1

IAN 322437_1901