SILVERCREST®

PDF ONLINE
www.lidl-service.com

MINI CHOPPER SMZ 260 I2

(HU)
KONYHAI APRÍTÓ
Használati utasítás

(DE) (AT) (CH)
MULTIZERKLEINERER
Bedienungsanleitung

IAN 322506_1901

(HU)

HU

Olvasás előtt kattintson az ábrát tartalmazó oldalra és végezetül ismerje meg a készülék mindegyik funkcióját.

DE AT CH

Klappen Sie vor dem Lesen die Seite mit den Abbildungen aus und machen Sie sich anschließend mit allen Funktionen des Gerätes vertraut.

HU	Használati utasítás	Oldal	1
DE / AT / CH	Bedienungsanleitung	Seite	15

A
TURBO
SILVERCREST®
1
2
3
4
5
6
7
8
9
10

B
TURBO
SILVERCREST®

C
SILVERCREST®

Tartalomjegyzék

Bevezető 2

Rendeltetésszerű használat 2

A csomag tartalma 2

Kicsomagolás 2

A csomagolás ártalmatlanítása 3

A készülék leírása. 3

Műszaki adatok 4

Biztonsági utasítások 4

Használat. 7

Aprítás 7

Tejszín felverése 10

Tisztítás és ápolás 11

Hibaelhárítás. 12

Függelék 12

A készülék ártalmatlanítása 12

A Kompernass Handels GmbH garanciája 13

Szerviz 14

Gyártja 14

Az első használat előtt figyelmesen olvassa el a használati útmutatót és tegye el későbbi használatra. A készülék harmadik félnek történő továbbadása esetén adja át a használati útmutatót is.

Bevezető

Gratulálunk új készüléke megvásárlásához!

Vásárlásával modern és kiváló minőségű termék mellett döntött. A használati útmutató a termék része. Fontos tudnivalókat tartalmaz a biztonságra, használatra és ártalmatlanításra vonatkozóan. A termék használata előtt ismerkedjen meg valamennyi használati útmutatóval és biztonsági figyelmeztetéssel. A terméket csak a leírtak szerint és a megadott célokra használja. A készülék harmadik személynek történő továbbadása esetén adja át a készülékhez tartozó valamennyi leírást is.

Rendeltetésszerű használat

Ez a készülék kizárólag kis mennyiségű csont nélküli élelmiszer aprítására vagy tejszín felverésére alkalmas. Ez a készülék kizárólag magánháztartásban történő használatra készült.
Minden egyéb felhasználás rendeltetésellenesnek minősül és anyagi károkat vagy személyi sérülést okozhat. Nem vállalunk felelősséget a nem rendeltetésszerű használatból eredő károkért.
Ez a készülék nem vállalatoknál történő, ill. ipari használatra készült.

A csomag tartalma

A készüléket alapvetően az alábbi összetevőkkel szállítjuk:

- Konyhai aprító
- Késtartó késsel
- Habverő tartozék
- Támasztóláb
- Használati útmutató

Kicsomagolás

1) Vegye ki a dobozból a készülék valamennyi részét és a használati útmutatót.
2) Távolítson el minden csomagolóanyagot a készülékről.

TUDNIVALÓ

► Ellenőrizze a csomag tartalmát, hogy hiánytalan-e és nincs-e rajta látható sérülés.

► Hiányos szállítás vagy a nem megfelelő csomagolásból eredő, illetve a szállítás során keletkezett károk esetén forduljon az ügyfélszolgálathoz (lásd a ***Szerviz*** fejezetet).

A csomagolás ártalmatlanítása

A csomagolás védi a készüléket a sérülésektől a szállítás során. A csomagolóanyagokat környezetbarát és hulladék ártalmatlanítási szempontok szerint választottuk ki és ezért újrahasznosíthatók.

Nyersanyagot takarít meg és csökkenti a hulladékmennyiséget, ha a csomagolást visszajuttatja a nyersanyag-körforgásba. A feleslegessé vált csomagolóanyagokat a hatályos helyi előírásoknak megfelelően helyezze el a hulladékban.

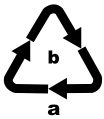

A csomagolást környezetbarát módon ártalmatlanítsa.
Vegye figyelembe a különböző csomagolóanyagokon látható jelzéseket és adott esetben válassza külön azokat. A csomagolóanyagok rövidítésekkel (a) és szám-jegyekkel (b) vannak megjelölve, az alábbi jelentéssel:
1 – 7: Műanyag,
20 – 22: Papír és karton,
80 – 98: Kompozit anyagok.

TUDNIVALÓ

► Amennyiben lehetséges, őrizze meg az eredeti csomagolást a garancia ideje alatt, hogy garanciális javítás esetén a készüléket megfelelően be lehessen csomagolni.

A készülék leírása

„A“ ábra:

❶ turbó gomb
❷ motorblokk
❸ fedél-karima
❹ fedél
❺ késtartó
❻ tál
❼ kés
❽ tengely
❾ támasztóláb
❿ habverő tartozék

Műszaki adatok

Hálózati feszültség	220 – 240 V ~ (váltóáram), 50 Hz
Névleges teljesítmény	260 W
Védelmi osztály	II / ⧈ (dupla szigetelés)
Rövid üzemeltetési idő	1 perc (a habverő tartozék ⑩)
Max. töltőmennyiség	Élelmiszer a 300 ml jelzésig Folyadék a 200 ml jelzésig
	A készülék élelmiszerekkel érintkező részei élelmiszer-biztosak.

RÖVID ÜZEMELTETÉSI IDŐ

A rövid üzemeltetési idő azt jelzi, hogy mennyi ideig lehet üzemeltetni a készüléket a motor túlhevülése és károsodása nélkül. A megadott rövid üzemeltetési idő lejárta után a készüléket addig kell kikapcsolva tartani, amíg a motor le nem hűl.

Biztonsági utasítások

⚠ ÁRAMÜTÉS VESZÉLYE!

- A készüléket kizárólag az előírásoknak megfelelően beszerelt 220 – 240 V ~, 50 Hz hálózati feszültségű csatlakozóaljzathoz csatlakoztassa.
- A veszélyek elkerülése érdekében a sérült hálózati csatlakozódugót vagy vezetéket azonnal cseréltesse ki megfelelő jogosultsággal rendelkező szakemberrel vagy az ügyfélszolgálattal.
- Üzemzavar esetén és a készülék tisztítása előtt húzza ki a csatlakozódugót a hálózati csatlakozóaljzatból.
- A hálózati kábelt mindig a hálózati csatlakozónál és soha ne a kábelnél fogva húzza ki a hálózati aljzatból.

⚠ ÁRAMÜTÉS VESZÉLYE!

- Ne törje meg és ne csípje be a hálózati kábelt, valamint úgy helyezze el, hogy senki ne léphessen rá és botolhasson fel benne.
- Védje a készüléket a nedvességtől és ne használja a szabadban. Ha mégis folyadék kerülne a készülékházba, azonnal húzza ki a készülék hálózati csatlakozóját a csatlakozóaljzatból és javíttassa meg képzett szakemberrel.
- Soha ne fogja meg nedves kézzel a készüléket, a hálózati kábelt és a csatlakozódugót.
- Ha a hálózati kábel vagy a motor egység sérült, javíttassa meg a készüléket szakemberrel, mielőtt újból használná. A motorblokk-házat tilos kinyitni. Ez nem biztonságos és a garancia is érvényét veszti.
- Használat után azonnal válassza le a hálózatról a készüléket. A készülék csak akkor teljesen árammentes, ha a csatlakozódugót kihúzta a csatlakozóaljzatból.

A motorblokkot semmiképpen sem szabad folyadékba meríteni és nem szabad hagyni, hogy folyadék kerüljön a motorblokk házába.

⚠ FIGYELMEZTETÉS! SÉRÜLÉSVESZÉLY!

- A használat közben mozgó tartozékok vagy kiegészítők cseréje előtt a készüléket ki kell kapcsolni és le kell választani a hálózatról.
- Ne használja a készüléket az ebben az útmutatóban leírtaktól eltérő célra.
- Óvatosan ürítse ki a tálat! A kés nagyon éles!
- Legyen óvatos a készülék tisztításakor! A kés nagyon éles!

⚠ FIGYELMEZTETÉS! SÉRÜLÉSVESZÉLY!

- A készüléket mindig válassza le a hálózatról, ha felügyelet nélkül hagyja, valamint összeszerelés, szétszedés vagy tisztítás előtt.
- A készüléket nem használhatják gyermekek.
- A készüléket és csatlakozóvezetékét gyermekektől távol kell tartani.
- A készüléket csökkent fizikai, érzékszervi vagy mentális képességű, vagy kellő tapasztalattal, és/vagy tudással nem rendelkező személyek csak felügyelet mellett használhatják, vagy ha felvilágosították őket a készülék biztonságos használatáról és megértették az ebből eredő veszélyeket.
- Gyermekek nem játszhatnak a készülékkel.
- Ügyeljen a gyermekekre, hogy ne játsszanak a készülékkel.
- A rendkívül éles kés használata balesetveszélyes. Használat és tisztítás után szerelje össze a készüléket, hogy a szabadon lévő kés ne okozhasson sérüléseket. Tartsa a kést gyermekek számára nem elérhető helyen.
- Soha ne vegye ki az élelmiszert a tálból, amíg a kés forog. Sérülésveszély!
- Várja meg, amíg a kés megáll, mielőtt leveszi a motorblokkot.
- Soha ne nyúljon a még forgó kés közé! Sérülésveszély!

⚠ FIGYELMEZTETÉS! TŰZVESZÉLY!

- Ne működtesse a készüléket 1 percnél hosszabb ideig. Ezután hagyja lehűlni.

FIGYELEM! KÉSZÜLÉKBEN KELETKEZŐ KÁR!

- Vegye figyelembe az „Aprítás” fejezetben található töltési mennyiségek táblázatot. Ellenkező esetben szennyeződésveszély áll fenn a kiömlő betöltött élelmiszer révén.
- A motorblokkot nem szabad mosogatógépben tisztítani, mert ezáltal kár keletkezik benne.
- Ne töltsön forró folyadékot a készülékbe! Ellenkező esetben a készülékben kár keletkezhet!

Használat

Aprítás

TUDNIVALÓ

- Az első használat előtt a készüléket alaposan tisztítsa meg a tisztításról szóló fejezetben leírt utasítások szerint.

1) Tegye a tálat ❻ a támasztólábra ❾.
2) Helyezze a késtartót ❺ a késsel ❼ együtt a tengelyre ❽.
3) Készítse elő a betöltendő élelmiszert, darabolja a nagyobb darabokat kisebbre (kb. 2 cm), hogy beleférjenek a tálba ❻.
4) Tegye a betöltendő élelmiszert a tálba ❻. Vegye figyelembe a következő táblázatot:

Élelmiszer	Töltési mennyiség	Feldolgozási idő	Sebesség
Hagyma Fokhagyma	10 dkg	pulzáló	turbó
Paradicsom	20 dkg	10 másodperc	normál
Mogyoró	20 dkg	3 x 8 másodperc	turbó
Mandula	20 dkg	durva: 1 x 15 másodperc közepes: 2 x 15 másodperc finom: 3 x 15 másodperc	turbó

Élelmiszer	Töltési mennyiség	Feldolgozási idő	Sebesség
Sajt (Gouda, fiatal, hűtőszekrény hőmérséklet)	15 dkg	2 x 15 másodperc	turbó
Tojás (keményre főzött)	3 darab (15 dkg)	2 x 4 másodperc	turbó
Hús	20 dkg	4 x 12 másodperc	turbó
Jégkocka	10 dkg	15 x 1 másodperc pulzáló	turbó

5) Zárja le a tálat ❻ a fedéllel ❹: Tegye a fedelet úgy a tálra ❻, hogy a fedélen ❹ lévő fülek a tál ❻ sínjeibe kapaszkodjanak. Ezt követően forgassa el a fedelet ❹ úgy, hogy a fülek a sínekben lefelé csússzanak.

6) Helyezze fel a motorblokkot ❷ a fedél karimájára ❸.

7) Nyomja lefelé a motorblokkot ❷, a B ábra szerint. A motor normál feldolgozási sebességgel indul.

■ Nagyobb „turbó" feldolgozási sebességhez, nyomja meg a motorblokkon ❷ kívül a turbó gombot ❶ is és tartsa lenyomva, a C ábra szerint.

TUDNIVALÓ

► Amennyiben a feldolgozás során a betöltött élelmiszer nagyobb darabjai a tál falára halmozódnak, akkor emelje le a motorblokkot ❷ a fedél-karimáról ❸. Rázza össze erősen a tálat ❻, majd kezdje elölről a feldolgozást. Távolítsa el az esetleges maradványokat egy tésztakaparóval.

► A különösen kemény élelmiszereket a feldolgozás előtt kisebb darabokra (kb. 2 cm) kell darabolni. Ellenkező esetben a motor leállhat. Kemény élelmiszerek esetén válassza a pulzáló feldolgozást. Ehhez nyomja meg többször röviden a turbó gombot ❶ (és a motorblokkot ❷). Ha a betöltött élelmiszert nem lehet teljesen felaprítani, akkor vágja kisebb darabokra vagy emelje le a motorblokkot ❷ a fedél-karimáról ❸. Rázza össze erősen a tálat ❻, majd kezdje elölről a feldolgozást.

8) Ha felaprította a betöltött élelmiszert, akkor engedje fel a motorblokkot ❷ és adott esetben a turbó gombot ❶.

9) Húzza ki a hálózati csatlakozódugót.

⚠ FIGYELMEZTETÉS! SÉRÜLÉSVESZÉLY!

► Soha ne vegye ki az élelmiszert a tálból ❻ addig, amíg a kés ❼ forog. Sérülésveszély áll fenn és a kifröccsenő tartalom szennyeződést okozhat.

10) Várjon, amíg a kés ❼ leáll.

11) Emelje le a motorblokkot ❷ a fedél-karimáról ❸.

12) Vegye le a fedelet ❹.

⚠ FIGYELMEZTETÉS! SÉRÜLÉSVESZÉLY!

► A rendkívül éles kés ❼ használata balesetveszélyes. Tárolja a kést ❼ gyermekek számára nem elérhető helyen.

13) Óvatosan húzza ki a késtartót ❺ a késsel ❼ együtt a tálból ❻.

14) Vegye ki a betöltött élelmiszert.

TUDNIVALÓ

► Keményebb, súrlódóbb élelmiszerek aprítása révén a tál ❻ idővel homályos kinézetet kaphat. Ez teljesen normális és nem befolyásolja a készülék működését.

► A támasztóláb ❾ az élelmiszer feldolgozása után a tál ❻ fedeleként is használható az élelmiszer hosszabb ideig történő frissen tartásához.

– Vegye le a motorblokkot ❷ és a fedelet ❹ a tálról ❻.
– A késtartó ❺ és a kés ❼ – kívánság szerint – a tálban ❻ maradhat.
– Vegye le a támasztólábat ❾ a tál ❻ alsó részéről. Fordítsa meg a támasztólábat ❾. A támasztólábat ❾ a tálra ❻ helyezheti úgy, hogy az lezárja a tálat ❻.

Tejszín felverése

A habverő tartozékkal ⓫ tejszínt is felverhet:

1) Tegye a tálat ❻ a támasztólábra ❾.
2) Csúsztassa a habverő tartozékot ⓫ a késtartóra ❺:
   – 100 ml tejszínhez úgy helyezze fel a késtartóra ❺, hogy a habverő tartozék ⓫ mindkét késre ❼ felfeküdjön és bekattanjon (1. ábra):

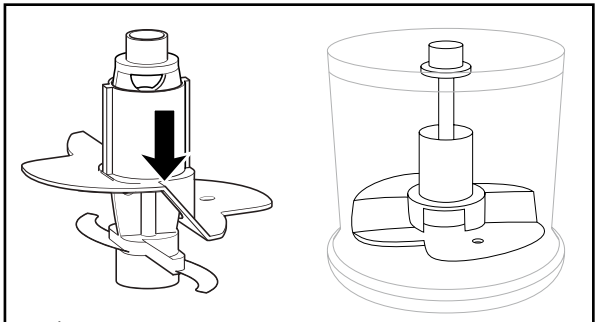

1. ábra

   – 200 ml tejszínhez forgassa el a habverő tartozékot ⓫ vízszintesen 180° – kal (2. ábra) úgy, hogy csak egy késre ❼ feküdjön fel és bekattanjon (3. ábra). Ekkor magasabban forog a tejszínben:

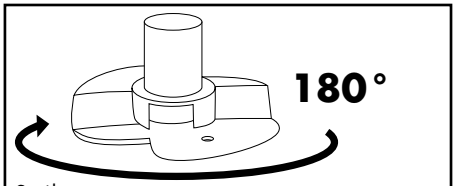

2. ábra

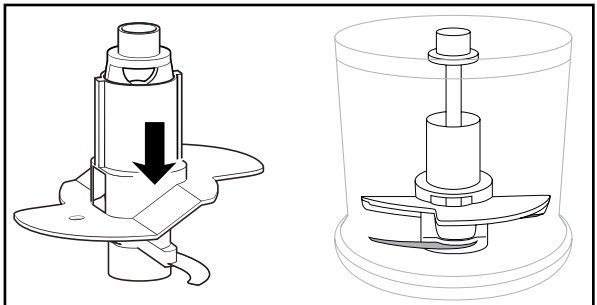

3. ábra

3) Helyezze a késtartót ❺ a habverő tartozékkal ❿ a tengelyre ❽.

4) Töltse be a tejszínt.

5) Zárja le a tálat ❻ a fedéllel ❹: Tegye a fedelet úgy a tálra ❻, hogy a fedélen ❹ lévő fülek a tál ❻ sínjeibe kapaszkodjanak. Ezt követően forgassa el a fedelet ❹ úgy, hogy a fülek a sínekben lefelé csússzanak.

6) Helyezze fel a motorblokkot ❷ a fedél karimájára ❸.

7) Nyomja lefelé a motorblokkot ❷, a B ábra szerint. A motor normál feldolgozási sebességgel indul.

TUDNIVALÓ

- A tejszín felverése előtt a tejszínt le kell hűteni (max. 8 °C/ hűtőszekrény hőmérséklet).
- 100 ml tejszín esetén kb. 30 másodperces felverési időt javaslunk, normál sebesség mellett.
- 200 ml tejszín esetén kb. 30 – 50 másodperces felverési időt javaslunk, normál sebesség mellett.
- Különböző tényezőktől függően, mint pl. a tejszín zsírtartalma vagy a külső hőmérséklet, a felverés ideje változhat! A felverés során figyeljen a tejszínre és igény szerinti felverési időt alkalmazzon.

Tisztítás és ápolás

⚠ FIGYELMEZTETÉS! ÁRAMÜTÉS VESZÉLYE!

- A készülék tisztítása előtt mindig húzza ki a hálózati csatlakozódugót az aljzatból.

Tisztításkor semmiképpen ne merítse vízbe a készüléket vagy ne tartsa folyó víz alá.

⚠ FIGYELMEZTETÉS! SÉRÜLÉSVESZÉLY!

- A rendkívül éles kés ❼ használata balesetveszélyes. Használat és tisztítás után szerelje össze a készüléket, hogy a szabadon lévő kés ❼ ne okozhasson sérüléseket. Tárolja a kést ❼ gyermekek számára nem elérhető helyen.

FIGYELEM! ANYAGI KÁR!

► A motorblokkot ❷ nem szabad mosogatógépben tisztítani, mert ezáltal kár keletkezik benne.

- Húzza ki a hálózati csatlakozódugót.
- A motorblokkot ❷ és a késtartót ❺, valamint a kést ❼ egy jól kinyomkodott szivaccsal tisztítsa meg.
- A tálat ❻, a habverő tartozékot ❿, a fedelet ❹ és a támasztólábat ❾ meleg, enyhén mosogatószeres vízben mosogassa el. Valamennyi készülékrészt öblítsen le tiszta vízzel és töröljön szárazra egy törlőkendővel.

A motorblokk ❷ kivételével, minden rész tisztítható mosogatógépben is. A részeket lehetőség szerint a mosogatógép felső kosarába helyezze. Ügyeljen arra, hogy a részek ne szoruljanak be.

Hibaelhárítás

PROBLÉMA	LEHETSÉGES OK	LEHETSÉGES MEGOLDÁSOK
A készülék nem működik.	A készüléket nem csatlakoztatta a hálózati csatlakozóaljzatba.	Csatlakoztassa a készüléket egy csatlakozóaljzatba.
	A készülék hibás.	Forduljon a szervizhez.
	A háztartási biztosíték meghibásodott.	Ellenőrizze és szükség esetén cserélje ki a háztartási biztosítékokat.
	A készülék valószínűleg meghibásodott.	Forduljon a szervizhez.

Ha a hibát nem lehet elhárítani a fenti hibaelhárító tippekkel, vagy ha ezektől eltérő zavarokat észlel, akkor forduljon szervizünkhöz.

Függelék

A készülék ártalmatlanítása

Semmi esetre ne dobja a készüléket a háztartási hulladékba. A termékre a 2012/19/EU uniós irányelv vonatkozik.
A készüléket kizárólag engedélyezett hulladékkezelő üzemben vagy a kommunális hulladékkezelő létesítményben ártalmatlanítsa. Vegye figyelembe a hatályos előírásokat. Ha bizonytalan, vegye fel a kapcsolatot a hulladékkezelővel.

A kiszolgált termék megsemmisítési lehetőségeiről lakóhelye illetékes önkormányzatánál tájékozódhat.

A Kompernass Handels GmbH garanciája

Tisztelt Vásárlónk!

A készülékre a vásárlás napjától számított 3 év garanciát vállalunk. A termék meghibásodása esetén. Önt jogszabályban foglalt jogok illetik meg az eladóval szemben. Az alábbi garanciánk nem korlátozza vagy szünteti meg a jogszabályban biztosított jogokat.

Garanciális feltételek

A garanciális időszak a vásárlás napján kezdődik. Gondosan őrizze meg a nyugtát. Ez a vásárlás igazolásához szükséges.

Ha a termékvásárlás napjától számított három éven belül anyag- vagy gyártási hibát észlel, akkor a terméket saját belátásunk szerint ingyen megjavítjuk, kicseréljük vagy visszafizetjük az árát. A garancia feltétele a hibás készülék és a vásárlást igazoló bizonylat (pénztári blokk) három éves garanciaidőn belüli bemutatása, valamint a hiba lényegének és megjelenése idejének rövidleírása.

Ha garanciánk fedezetet nyújt a hibára, akkor javított vagy egy új terméket kap vissza. A termék javítása vagy cseréje esetén a garancia nem kezdődik elölről.

Garanciális idő és a jogszabályban foglalt szavatossági igények

A garancia ideje nem hosszabbodik meg a jótállással. Ez a cserélt és javított alkatrészekre is vonatkozik. Az esetlegesen már a vásárláskor is fennálló sérüléseket és hiányosságokat a kicsomagolás után azonnal jelezni kell. A garanciai lejárta után esedékes javítások díjkötelesek.

A garancia köre

A készüléket szigorú minőségi előírások szerint gyártottuk és kiszállítás előtt lelkiismeretesen ellenőriztük.

A garancia anyag- vagy gyártási hibákra vonatkozik. A garancia nem terjed ki a termék normális elhasználódásnak kitett és ezért kopó alkatrészeknek tekinthető alkatrészeire vagy a törékeny alkatrészek – mint például kapcsolók, akkumulátorok vagy üvegből készült alkatrészek – sérüléseire.

A garancia megszűnik akkor, ha a termék megsérül, nem megfelelően használják vagy nem tartják karban. A termék megfelelő használata érdekében a használati útmutatóban foglalt összes utasítást pontosan be kell tartani. Feltétlenül kerülni kell minden olyan felhasználási és kezelési módot, amit a használati útmutató nem javasol, vagy amelynek elkerülésére kifejezetten figyelmeztet.

A termék csak magánhasználatra és nem ipari használatra készült. A garancia érvényét veszti visszaélésszerű vagy szakszerűtlen kezelés, erőszak alkalmazása vagy olyan beavatkozások esetén, amelyeket általunk nem engedélyezett szervizben végeztek el.

A garancia érvényesítése

Ügyének gyors feldolgozása érdekében kövesse a következő utasításokat:

- Kérjük, hogy minden kapcsolatfelvételnél tartsa készenlétben a vásárlást igazoló pénztári blokkot és a cikkszámot (pl. IAN 12345).
- A cikkszám a termék adattábláján, a termékre gravírozva, a használati útmutató címlapján (balra lent) vagy a termék hátoldalán vagy alján lévő címkén található.
- Működési hiba vagy más hiba észlelése esetén vegye fel a kapcsolatot az alábbi szervizrészleggel **telefonon** vagy **e-mailben**.
- Küldje el díjmentesen a megadott szerviz címére a hibásnak talált terméket és a vásárlást igazoló bizonylatot (pénztári blokk), illetve röviden írja le azt is, hogy hol és mikor jelentkezett a hiba.

PDF ONLINE
www.lidl-service.com

Más használati útmutatókhoz, termékbemutató videókhoz és a telepítési szoftverekhez hasonlóan ezt is letöltheti a www.lidl-service.com oldalról.

Ezzel a QR-kóddal közvetlenül a Lidl ügyfélszolgálati oldalra kerülnek (www.lildl-service.com) és a cikkszám megadásával (IAN) 123456 megnyithatja a használati útmutatót.

Szerviz

HU **Szerviz Magyarország**
Tel.: 06800 21225
E-Mail: kompernass@lidl.hu

IAN 322506_1901

Gyártja

Ügyeljen arra, hogy az alábbi cím nem a szerviz címe. Először forduljon a megjelölt szervizhcez.

KOMPERNASS HANDELS GMBH

BURGSTRASSE 21

DE-44867 BOCHUM

NÉMETORSZÁG

www.kompernass.com

Inhaltsverzeichnis

Einleitung 16

Bestimmungsgemäße Verwendung 16

Lieferumfang 16

Auspacken 16

Entsorgung der Verpackung 17

Gerätebeschreibung 17

Technische Daten 18

Sicherheitshinweise 18

Bedienen 21

Zerkleinern 21

Sahne schlagen 24

Reinigung und Pflege 25

Fehlerbehebung 26

Anhang 26

Gerät entsorgen 26

Garantie der Kompernaß Handels GmbH 27

Service 28

Importeur 28

Lesen Sie die Bedienungsanleitung vor der ersten Verwendung aufmerksam durch und heben Sie diese für den späteren Gebrauch auf. Händigen Sie bei Weitergabe des Gerätes an Dritte auch die Anleitung aus.

Einleitung

Herzlichen Glückwunsch zum Kauf Ihres neuen Gerätes!

Sie haben sich damit für ein modernes und hochwertiges Produkt entschieden. Die Bedienungsanleitung ist Bestandteil dieses Produktes. Sie enthält wichtige Hinweise für Sicherheit, Gebrauch und Entsorgung. Machen Sie sich vor der Benutzung des Produkts mit allen Bedien- und Sicherheitshinweisen vertraut. Benutzen Sie dieses Produkt nur wie beschrieben und für die angegebenen Einsatzbereiche. Händigen Sie alle Unterlagen bei Weitergabe des Produkts an Dritte mit aus.

Bestimmungsgemäße Verwendung

Dieses Gerät dient ausschließlich dem Zerkleinern von knochenlosen Lebensmitteln in kleinen Mengen oder dem Schlagen von Sahne. Dieses Gerät ist ausschließlich für die Benutzung im privaten Haushalt bestimmt.
Jede andere Verwendung gilt als nicht bestimmungsgemäß und kann zu Sachschäden oder sogar zu Personenschäden führen. Es werden keine Haftungen für Schäden, die durch nicht bestimmungsgemäßen Gebrauch entstehen, übernommen. Dieses Gerät ist nicht für den Betrieb in einem Unternehmen bzw. den gewerblichen Einsatz vorgesehen.

Lieferumfang

Das Gerät wird standardmäßig mit folgenden Komponenten geliefert:

- Multizerkleinerer
- Messerhalter mit Messer
- Quirlaufsatz
- Standfuß
- Bedienungsanleitung

Auspacken

1) Entnehmen Sie alle Teile des Gerätes und die Bedienungsanleitung aus dem Karton.
2) Entfernen Sie sämtliches Verpackungsmaterial vom Gerät.

HINWEIS

► Prüfen Sie die Lieferung auf Vollständigkeit und auf sichtbare Schäden.

► Bei einer unvollständigen Lieferung oder Schäden infolge mangelhafter Verpackung oder durch Transport wenden Sie sich an die Service-Hotline (siehe Kapitel ***Service***).

Entsorgung der Verpackung

Die Verpackung schützt das Gerät vor Transportschäden. Die Verpackungsmaterialien sind nach umweltverträglichen und entsorgungstechnischen Gesichtspunkten ausgewählt und deshalb recyclebar.

Die Rückführung der Verpackung in den Materialkreislauf spart Rohstoffe und verringert das Abfallaufkommen. Entsorgen Sie nicht mehr benötigte Verpackungsmaterialien gemäß den örtlich geltenden Vorschriften.

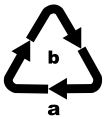

Entsorgen Sie die Verpackung umweltgerecht.
Beachten Sie die Kennzeichnung auf den verschiedenen Verpackungsmaterialien und trennen Sie diese gegebenenfalls gesondert. Die Verpackungsmaterialien sind gekennzeichnet mit Abkürzungen (a) und Ziffern (b) mit folgender Bedeutung:
1 – 7: Kunststoffe,
20 – 22: Papier und Pappe,
80 – 98: Verbundstoffe.

HINWEIS

► Heben Sie, wenn möglich, die Originalverpackung während der Garantiezeit des Gerätes auf, um das Gerät im Garantiefall ordnungsgemäß verpacken zu können.

Gerätebeschreibung

Abbildung A:

❶ Turbo-Taste
❷ Motorblock
❸ Deckel-Bund
❹ Deckel
❺ Messerhalter
❻ Schüssel
❼ Messer
❽ Lager
❾ Standfuß
❿ Quirlaufsatz

Technische Daten

Netzspannung	220 – 240 V ~ (Wechselstrom) , 50 Hz
Nennleistung	260 W
Schutzklasse	II / ⧈ (Doppelisolierung)
KB-Zeit	1 Minute (mit Quirlaufsatz ⑩)
Max. Einfüllmengen	Lebensmittel bis zur 300 ml-Markierung Flüssigkeiten bis zur 200 ml-Markierung
	Alle Teile dieses Gerätes, die mit Lebensmitteln in Berührung kommen, sind lebensmittelecht.

KB-ZEIT

Die KB-Zeit (Kurzzeitbetrieb) gibt an, wie lange man ein Gerät betreiben kann, ohne dass der Motor überhitzt und Schaden nimmt. Nach der angegebenen KB-Zeit muss das Gerät solange ausgeschaltet werden, bis sich der Motor abgekühlt hat.

Sicherheitshinweise

⚠ STROMSCHLAGGEFAHR!

- Schließen Sie das Gerät nur an eine vorschriftsmäßig installierte Netzsteckdose mit einer Netzspannung von 220 – 240 V ~, mit 50 Hz an.
- Lassen Sie beschädigte Netzstecker oder Netzkabel sofort von autorisiertem Fachpersonal oder dem Kundenservice austauschen, um Gefährdungen zu vermeiden.
- Ziehen Sie bei Betriebsstörungen und bevor Sie das Gerät reinigen den Netzstecker aus der Netzsteckdose.
- Ziehen Sie das Netzkabel stets am Stecker aus der Netzsteckdose, ziehen Sie nicht am Kabel selbst.

⚠ STROMSCHLAGGEFAHR!

- Knicken oder quetschen Sie das Netzkabel nicht und verlegen Sie das Netzkabel so, dass niemand darauf treten oder darüber stolpern kann.
- Sie dürfen das Gerät keiner Feuchtigkeit aussetzen und nicht im Freien benutzen. Falls doch einmal Flüssigkeit in das Geräte-gehäuse gelangt, ziehen Sie sofort den Netzstecker des Geräts aus der Netzsteckdose und lassen Sie es von qualifiziertem Fachpersonal reparieren.
- Fassen Sie Gerät, Netzkabel und -stecker nie mit nassen Händen an.
- Wenn das Netzkabel oder der Motorblock beschädigt sind, müssen Sie das Gerät von Fachpersonal reparieren lassen, bevor Sie es erneut verwenden. Sie dürfen das Motorblockgehäuse nicht öffnen. In diesem Falle ist die Sicherheit nicht gegeben und die Gewährleistung erlischt.
- Trennen Sie das Gerät sofort nach dem Gebrauch vom Stromnetz. Nur wenn Sie den Netzstecker aus der Netzsteckdose ziehen, ist es vollständig stromfrei.

Sie dürfen den Motorblock keinesfalls in Flüssigkeit tauchen und keine Flüssigkeiten in das Gehäuse des Motorblocks gelangen lassen.

⚠ WARNUNG! VERLETZUNGSGEFAHR!

- Vor dem Auswechseln von Zubehör oder Zusatzteilen, die im Betrieb bewegt werden, muss das Gerät ausgeschaltet und vom Netz getrennt werden.
- Missbrauchen Sie das Gerät nicht für andere Zwecke, als in dieser Anleitung beschrieben.
- Gehen Sie vorsichtig beim Leeren der Schüssel vor! Das Messer ist sehr scharf!

⚠ WARNUNG! VERLETZUNGSGEFAHR!

- Gehen Sie vorsichtig beim Reinigen des Gerätes vor! Das Messer ist sehr scharf!
- Das Gerät ist bei nicht vorhandener Aufsicht und vor dem Zusammenbau, dem Auseinandernehmen oder Reinigen, stets vom Netz zu trennen.
- Das Gerät darf nicht von Kindern benutzt werden.
- Das Gerät und seine Anschlussleitung sind von Kindern fernzuhalten.
- Dieses Gerät kann von Personen mit reduzierten physischen, sensorischen oder mentalen Fähigkeiten oder Mangel an Erfahrung und/oder Wissen benutzt werden, wenn sie beaufsichtigt oder bezüglich des sicheren Gebrauchs des Gerätes unterwiesen wurden und die daraus resultierenden Gefahren verstanden haben.
- Kinder dürfen nicht mit dem Gerät spielen.
- Kinder sollten beaufsichtigt werden, um sicherzustellen, dass sie nicht mit dem Gerät spielen.
- Beim Umgang mit dem extrem scharfen Messer besteht Verletzungsgefahr. Setzen Sie das Gerät nach Benutzung und Reinigung wieder zusammen, damit Sie sich nicht am freiliegenden Messer verletzen. Halten Sie das Messer für Kinder unzugänglich.
- Entnehmen Sie niemals die Lebensmittel aus der Schüssel, solange sich das Messer noch dreht. Verletzungsgefahr!
- Warten Sie, bis das Messer steht, bevor Sie den Motorblock abnehmen.
- Greifen Sie niemals in das noch rotierende Messer! Verletzungsgefahr!

⚠ WARNUNG! BRANDGEFAHR!

- Sie dürfen das Gerät nicht länger als 1 Minute laufen lassen. Lassen Sie es danach abkühlen.

ACHTUNG! GERÄTESCHÄDEN!

- Beachten Sie die Tabelle über die Füllmengen im Kapitel "Zerkleinern". Andernfalls besteht Verschmutzungsgefahr durch herausquellendes Füllgut.
- Sie dürfen den Motorblock nicht in der Geschirrspülmaschine reinigen, dieser würde dadurch beschädigt.
- Füllen Sie keine heißen Flüssigkeiten in das Gerät! Ansonsten kann das Gerät beschädigt werden!

Bedienen

Zerkleinern

HINWEIS

- Vor der ersten Benutzung müssen Sie das Gerät entsprechend den Anweisungen im Reinigungskapitel gründlich reinigen.

1) Setzen Sie die Schüssel ❻ in den Standfuß ❾.
2) Stecken Sie den Messerhalter ❺ mit dem Messer ❼ auf das Lager ❽.
3) Bereiten Sie das Füllgut vor, indem Sie große Stücke soweit zerkleinern (ca. 2 cm), dass diese in die Schüssel ❻ passen.
4) Geben Sie das Füllgut in die Schüssel ❻. Beachten Sie dabei folgende Tabelle:

Lebensmittel	Füllmenge	Bearbeitungszeit	Geschwindigkeit
Zwiebeln Knoblauch	100 g	pulsierend	turbo
Tomaten	200 g	10 Sek.	normal
Haselnüsse	200 g	3 x 8 Sek.	turbo
Mandeln	200 g	grob: 1 x 15 Sek. mittel: 2 x 15 Sek. fein: 3 x 15 Sek.	turbo

Lebensmittel	Füllmenge	Bearbeitungszeit	Geschwindigkeit
Käse (Gouda, jung, Kühlschrank-temperatur)	150 g	2 x 15 Sek.	turbo
Eier (hart gekocht)	3 Stück (150 g)	2 x 4 Sek.	turbo
Fleisch	200 g	4 x 12 Sek.	turbo
Eiswürfel	100 g	15 x 1 Sek. pulsierend	turbo

5) Verschließen Sie die Schüssel ❻ mit dem Deckel ❹: Setzen Sie ihn so auf die Schüssel ❻, dass die Nasen am Deckel ❹ in die Schienen an der Schüssel ❻ greifen. Drehen Sie den Deckel ❹ dann so, dass die Nasen in den Schienen nach unten gleiten.

6) Setzen Sie den Motorblock ❷ auf den Deckel-Bund ❸.

7) Drücken Sie den Motorblock ❷ nach unten, wie in der Abbildung B gezeigt. Der Motor startet mit der normalen Bearbeitungsgeschwindigkeit.

■ Um eine höhere Bearbeitungsgeschwindigkeit „Turbo" für das Füllgut zu erhalten, drücken Sie zusätzlich zum Motorblock ❷ die Turbo-Taste ❶ und halten Sie diese gedrückt, wie in der Abbildung C gezeigt.

HINWEISE

► Sollten sich während der Bearbeitung größere Stücke des Füllguts an der Schüsselwand ansammeln, heben Sie den Motorblock ❷ vom Deckel-Bund ❸ ab. Schütteln Sie die Schüssel ❻ kräftig durch und beginnen Sie anschließend mit der Bearbeitung von vorne. Entfernen Sie eventuelle Rückstände mit einem Teigschaber.

► Besonders harte Lebensmittel müssen vor der Bearbeitung in kleinere Stücke zerteilt werden (ca. 2 cm). Ansonsten kann der Motor blockieren.
Wählen Sie eine pulsierende Bearbeitung bei harten Lebensmitteln. Drücken Sie hierzu mehrfach kurzzeitig die Turbo-Taste ❶ (zusätzlich zum Motorblock ❷). Sollte das Füllgut nicht vollständig zerkleinert werden, können Sie es entweder in kleinere Stücke schneiden oder heben Sie den Motorblock ❷ vom Deckel-Bund ❸ ab. Schütteln Sie die Schüssel ❻ kräftig durch und beginnen Sie anschließend mit der Bearbeitung von vorne.

8) Wenn das Füllgut zerkleinert worden ist, lassen Sie Motorblock ❷ und gegebenenfalls die Turbo-Taste ❶ los.

9) Ziehen Sie den Netzstecker.

⚠ WARNUNG! VERLETZUNGSGEFAHR!

► Entnehmen Sie niemals die Lebensmittel aus der Schüssel ❻, solange sich das Messer ❼ noch dreht. Es besteht Verletzungsgefahr und herausspritzender Inhalt könnte zu Verschmutzungen führen.

10) Warten Sie, bis das Messer ❼ still steht.

11) Heben Sie den Motorblock ❷ vom Deckel-Bund ❸.

12) Nehmen Sie den Deckel ❹ ab.

⚠ WARNUNG! VERLETZUNGSGEFAHR!

► Beim Umgang mit dem extrem scharfen Messer ❼ besteht Verletzungsgefahr. Machen Sie das Messer ❼ für Kinder unzugänglich.

13) Ziehen Sie den Messerhalter ❺ mit dem Messer ❼ vorsichtig aus der Schüssel ❻.

14) Entnehmen Sie das Füllgut.

HINWEISE

► Durch das Zerkleinern von härteren, reibenden Lebensmitteln kann die Schüssel ❻ mit der Zeit ein trübes Aussehen bekommen. Dies ist normal und beeinträchtigt die Funktion des Gerätes nicht.

► Sie können den Standfuß ❾, nachdem Sie die Bearbeitung der Lebensmittel beendet haben, als Deckel für die Schüssel ❻ verwenden, um die Lebensmittel länger frisch zu halten.

- Nehmen Sie den Motorblock ❷ und den Deckel ❹ von der Schüssel ❻ ab.
- Der Messerhalter ❺ mit dem Messer ❼ kann, wenn Sie wünschen, in der Schüssel ❻ verbleiben.
- Lösen Sie den Standfuß ❾ von der Unterseite der Schüssel ❻. Drehen Sie den Standfuß ❾ um. Sie können den Standfuß ❾ nun auf die Schüssel ❻ setzen, so dass dieser die Schüssel ❻ verschließt.

Sahne schlagen

Mit dem Quirlaufsatz ⓫ können Sie mit diesem Gerät auch Sahne schlagen:

1) Setzen Sie die Schüssel ❻ in den Standfuß ❾.
2) Schieben Sie den Quirlaufsatz ⓫ auf den Messerhalter ❺:
   – Für 100 ml Sahne stecken Sie ihn so auf den Messerhalter ❺, dass der Quirlaufsatz ⓫ auf beiden Messern ❼ aufliegt und einrastet (Abb.1):

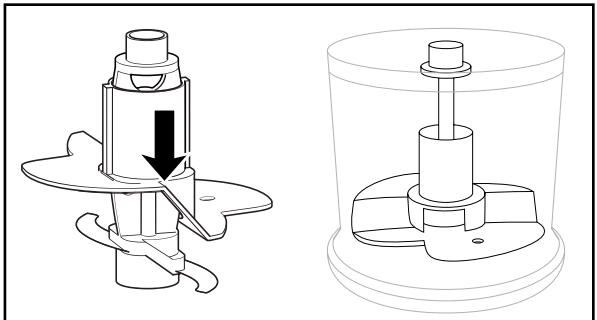

Abb. 1

   – Für 200 ml Sahne drehen Sie den Quirlaufsatz ⓫ horizontal um 180° (Abb.2), so dass dieser nur noch auf einem Messer ❼ aufliegt und einrastet (Abb.3). Er pflügt dann höher durch die Sahne:

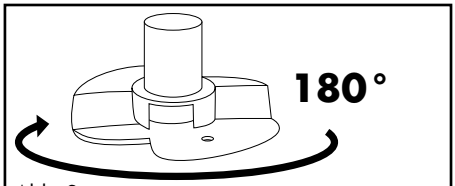

Abb. 2

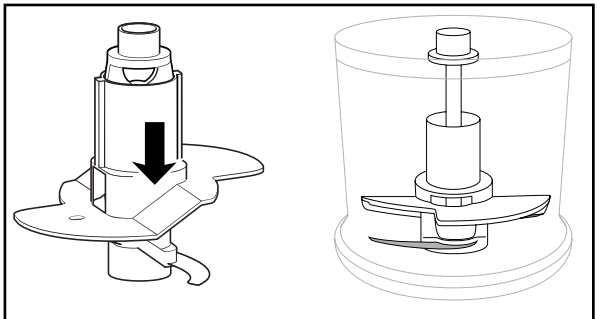

Abb. 3

3) Stecken Sie den Messerhalter ❺ mit dem Quirlaufsatz ❿ auf das Lager ❽.
4) Füllen Sie die Sahne ein.
5) Verschließen Sie die Schüssel ❻ mit dem Deckel ❹: Setzen Sie ihn so auf die Schüssel ❻, dass die Nasen am Deckel ❹ in die Schienen an der Schüssel ❻ greifen. Drehen Sie den Deckel ❹ dann so, dass die Nasen in den Schienen nach unten gleiten.
6) Setzen Sie den Motorblock ❷ auf den Deckel-Bund ❸.
7) Drücken Sie den Motorblock ❷ nach unten, wie in der Abbildung B gezeigt. Der Motor startet mit der normalen Bearbeitungsgeschwindigkeit.

HINWEIS

- ► Um Sahne zu schlagen, sollte diese vor dem Steifschlagen gut gekühlt sein (max. 8 °C/Kühlschranktemperatur).
- ► Wir empfehlen bei 100 ml Sahne eine Schlagzeit von ca. 30 Sekunden bei normaler Geschwindigkeit.
- ► Bei 200 ml Sahne empfehlen wir eine Schlagzeit von ca. 30 – 50 Sekunden bei normaler Geschwindigkeit.
- ► Bedingt durch verschiedene Einflüsse, wie z. B. Fettgehalt der Sahne oder die Außentemperatur, kann die Schlagzeit jedoch variieren! Beobachten Sie die Sahne während des Steifschlagens und passen Sie die Schlagzeit Ihren Bedürfnissen an.

Reinigung und Pflege

⚠ STROMSCHLAGGEFAHR!

- ► Bevor Sie das Gerät reinigen, ziehen Sie immer den Netzstecker aus der Netzsteckdose.

Sie dürfen das Gerät bei der Reinigung keinesfalls in Wasser tauchen oder unter fließendes Wasser halten.

⚠ WARNUNG! VERLETZUNGSGEFAHR!

- ► Beim Umgang mit dem extrem scharfen Messer ❼ besteht Verletzungsgefahr. Setzen Sie das Gerät nach Benutzung und Reinigung wieder zusammen, damit Sie sich nicht am freiliegenden Messer ❼ verletzen. Machen Sie das Messer ❼ für Kinder unzugänglich.

ACHTUNG! SACHSCHADEN!

- ► Sie dürfen den Motorblock ❷ nicht in der Geschirrspülmaschine reinigen, dieser würde dadurch beschädigt.

■ Ziehen Sie den Netzstecker.

- Reinigen Sie den Motorblock ❷ und den Messerhalter ❺ mit dem Messer ❼ mit einem gut ausgedrückten Schwamm.
- Reinigen Sie die Schüssel ❻, den Quirlaufsatz ❿, den Deckel ❹ und den Standfuß ❾ in warmem Wasser und geben Sie ein mildes Spülmittel hinzu. Spülen Sie alle Teile mit klarem Wasser ab und trocknen Sie diese mit einem Trockentuch.

Alternativ können alle Teile, bis auf den Motorblock ❷, in der Geschirrspülmaschine gereinigt werden. Legen Sie dabei, wenn möglich, die Teile in den oberen Korb der Spülmaschine. Achten Sie darauf, dass die Teile nicht eingeklemmt werden.

Fehlerbehebung

PROBLEM	MÖGLICHE URSACHE	MÖGLICHE LÖSUNGEN
Das Gerät funktioniert nicht.	Das Gerät ist nicht mit einer Netzsteckdose verbunden.	Schließen Sie das Gerät an eine Netzsteckdose an.
	Das Gerät ist beschädigt.	Wenden Sie sich an den Service.
	Eine Haushaltssicherung ist defekt.	Überprüfen Sie die Haushaltssicherungen und erneuern Sie diese gegebenenfalls.
	Das Gerät ist möglicherweise defekt.	Wenden Sie sich an den Service.

Sollten sich die Störungen nicht mit oben stehenden Fehlerbehebungen beheben lassen, oder wenn Sie andere Arten von Störungen feststellen, wenden Sie sich bitte an unseren Service.

Anhang

Gerät entsorgen

Werfen Sie das Gerät keinesfalls in den normalen Hausmüll. Dieses Produkt unterliegt der europäischen Richtlinie 2012/19/EU.

Entsorgen Sie das Gerät über einen zugelassenen Entsorgungsbetrieb oder über Ihre kommunale Entsorgungseinrichtung. Beachten Sie die aktuell geltenden Vorschriften. Setzen Sie sich im Zweifelsfall mit Ihrer Entsorgungseinrichtung in Verbindung.

Möglichkeiten zur Entsorgung des ausgedienten Produkts erfahren Sie bei Ihrer Gemeinde- oder Stadtverwaltung.

Garantie der Kompernaß Handels GmbH

Sehr geehrte Kundin, sehr geehrter Kunde,

Sie erhalten auf dieses Gerät 3 Jahre Garantie ab Kaufdatum. Im Falle von Mängeln dieses Produkts stehen Ihnen gegen den Verkäufer des Produkts gesetzliche Rechte zu. Diese gesetzlichen Rechte werden durch unsere im Folgenden dargestellte Garantie nicht eingeschränkt.

Garantiebedingungen

Die Garantiefrist beginnt mit dem Kaufdatum. Bitte bewahren Sie den Kassenbon gut auf. Dieser wird als Nachweis für den Kauf benötigt.

Tritt innerhalb von drei Jahren ab dem Kaufdatum dieses Produkts ein Material- oder Fabrikationsfehler auf, wird das Produkt von uns – nach unserer Wahl – für Sie kostenlos repariert, ersetzt, oder der Kaufpreis erstattet. Diese Garantieleistung setzt voraus, dass innerhalb der Dreijahresfrist das defekte Gerät und der Kaufbeleg (Kassenbon) vorgelegt und schriftlich kurz beschrieben wird, worin der Mangel besteht und wann er aufgetreten ist.

Wenn der Defekt von unserer Garantie gedeckt ist, erhalten Sie das reparierte oder ein neues Produkt zurück. Mit Reparatur oder Austausch des Produkts beginnt kein neuer Garantiezeitraum.

Garantiezeit und gesetzliche Mängelansprüche

Die Garantiezeit wird durch die Gewährleistung nicht verlängert. Dies gilt auch für ersetzte und reparierte Teile. Eventuell schon beim Kauf vorhandene Schäden und Mängel müssen sofort nach dem Auspacken gemeldet werden. Nach Ablauf der Garantiezeit anfallende Reparaturen sind kostenpflichtig.

Garantieumfang

Das Gerät wurde nach strengen Qualitätsrichtlinien sorgfältig produziert und vor Auslieferung gewissenhaft geprüft.

Die Garantieleistung gilt für Material- oder Fabrikationsfehler. Diese Garantie erstreckt sich nicht auf Produktteile, die normaler Abnutzung ausgesetzt sind und daher als Verschleißteile angesehen werden können oder für Beschädigungen an zerbrechlichen Teilen, z. B. Schalter, Akkus oder Teile, die aus Glas gefertigt sind.

Diese Garantie verfällt, wenn das Produkt beschädigt, nicht sachgemäß benutzt oder gewartet wurde. Für eine sachgemäße Benutzung des Produkts sind alle in der Bedienungsanleitung aufgeführten Anweisungen genau einzuhalten. Verwendungszwecke und Handlungen, von denen in der Bedienungsanleitung abgeraten oder vor denen gewarnt wird, sind unbedingt zu vermeiden.

Das Produkt ist nur für den privaten und nicht für den gewerblichen Gebrauch bestimmt. Bei missbräuchlicher und unsachgemäßer Behandlung, Gewaltanwendung und bei Eingriffen, die nicht von unserer autorisierten Serviceniederlassung vorgenommen wurden, erlischt die Garantie.

Abwicklung im Garantiefall

Um eine schnelle Bearbeitung Ihres Anliegens zu gewährleisten, folgen Sie bitte den folgenden Hinweisen:

- Bitte halten Sie für alle Anfragen den Kassenbon und die Artikelnummer (z. B. IAN 123456) als Nachweis für den Kauf bereit.
- Die Artikelnummer entnehmen Sie bitte dem Typenschild am Produkt, einer Gravur am Produkt, dem Titelblatt der Bedienungsanleitung (unten links) oder dem Aufkleber auf der Rück- oder Unterseite des Produktes.
- Sollten Funktionsfehler oder sonstige Mängel auftreten, kontaktieren Sie zunächst die nachfolgend benannte Serviceabteilung **telefonisch** oder per **E-Mail**.
- Ein als defekt erfasstes Produkt können Sie dann unter Beifügung des Kaufbelegs (Kassenbon) und der Angabe, worin der Mangel besteht und wann er aufgetreten ist, für Sie portofrei an die Ihnen mitgeteilte Serviceanschrift übersenden.

PDF ONLINE
www.lidl-service.com

Auf www.lidl-service.com können Sie diese und viele weitere Handbücher, Produktvideos und Installationssoftware herunterladen.

Mit diesem QR-Code gelangen Sie direkt auf die Lidl-Service-Seite (www.lidl-service.com) und können mittels der Eingabe der Artikelnummer (IAN) 123456 Ihre Bedienungsanleitung öffnen.

Service

DE **Service Deutschland**
Tel.: 0800 5435 111 (kostenfrei aus dem dt. Festnetz/Mobilfunknetz)
E-Mail: kompernass@lidl.de

AT **Service Österreich**
Tel.: 0820 201 222 (0,15 EUR/Min.)
E-Mail: kompernass@lidl.at

CH **Service Schweiz**
Tel.: 0842 665566 (0,08 CHF/Min., Mobilfunk max. 0,40 CHF/Min.)
E-Mail: kompernass@lidl.ch

IAN 322506_1901

Importeur

Bitte beachten Sie, dass die folgende Anschrift keine Serviceanschrift ist. Kontaktieren Sie zunächst die benannte Servicestelle.

KOMPERNASS HANDELS GMBH

BURGSTRASSE 21

DE-44867 BOCHUM

DEUTSCHLAND

www.kompernass.com

KOMPERNASS HANDELS GMBH
BURGSTRASSE 21
DE-44867 BOCHUM
GERMANY
www.kompernass.com

Információk állása · Stand der Informationen:
07/2019 · Ident.-No.: SMZ26012-032019-1

IAN 322506_1901