SILVERCREST®

PDF ONLINE
www.lidl-service.com

WINE CABINET SWTS 65 A1

DK

VINTEMPERERINGSSKAB

Betjeningsvejledning

DE AT CH

WEINTEMPERIERSCHRANK

Bedienungsanleitung

IAN 323171_1901

DK

DK

Før du læser, vend siden med billeder frem og bliv bekendt med alle apparatets funktioner.

DE AT CH

Klappen Sie vor dem Lesen die Seite mit den Abbildungen aus und machen Sie sich anschließend mit allen Funktionen des Gerätes vertraut.

DK	Betjeningsvejledning	Side	1
DE / AT / CH	Bedienungsanleitung	Seite	21

A

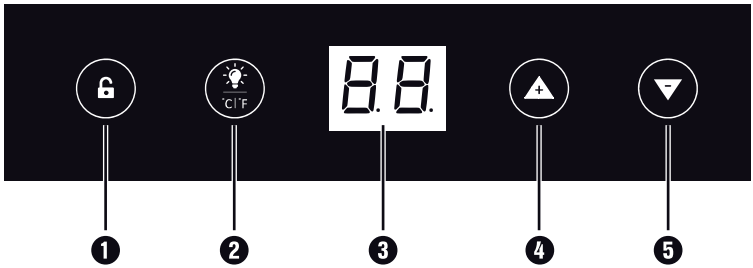

B

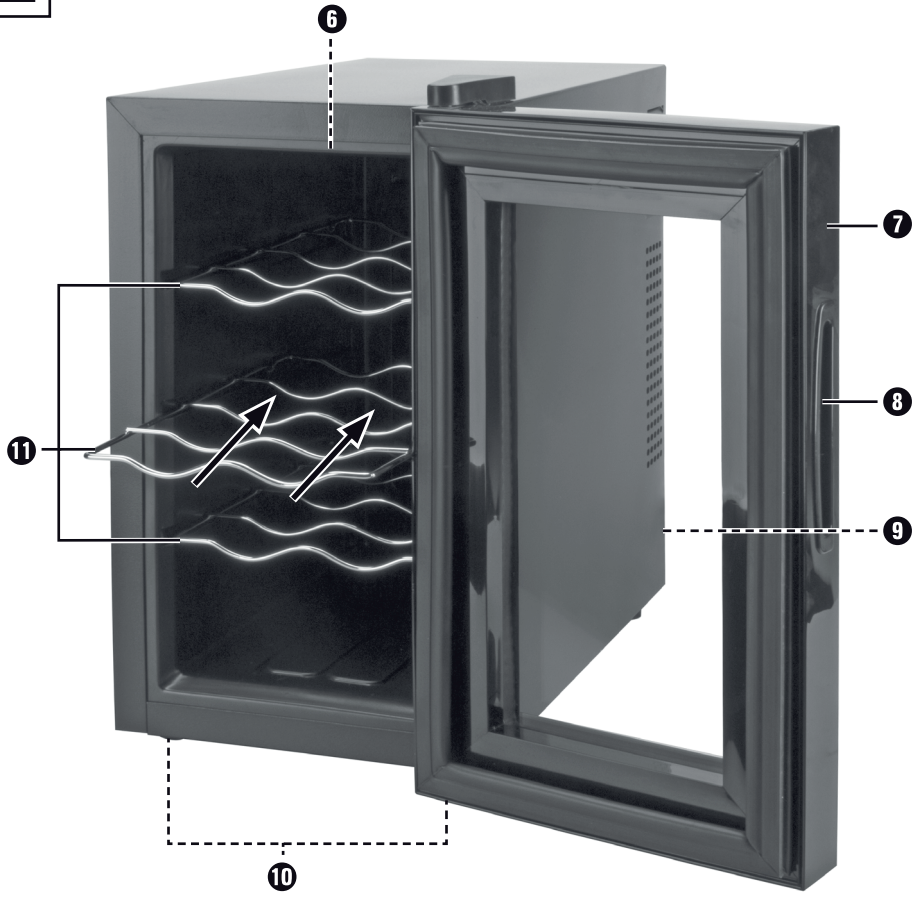

Indholdsfortegnelse

Introduktion 2
Informationer om denne betjeningsvejledning 2
Ansvarsbegrænsning 2
Forskriftsmæssig anvendelse. 2
Anvendte advarsler 3
Sikkerhedsanvisninger 4
Kontrollér pakkens indhold. 8
Beskrivelse af vintempereringsskabet 9
Tekniske data 9
Ibrugtagning af vintempereringsskabet 10
Drift 11
Sådan sparer du energi 11
Indstilling af temperaturenhed 11
Indstilling af temperatur 12
Ilægning/udtagning af flasker 12
Tænd/sluk for belysningen. 13
Anbefalede temperaturer 13
Sådan tages vintempereringsskabet ud af drift 14
Rengøring 14
Afhjælpning af fejl 15
Bortskaffelse. 16
Bortskaffelse af vintempereringsskabet. 16
Bortskaffelse af emballage. 16
Tillæg 17
Energitabel 17
Garanti for Kompernass Handels GmbH. 18
Service 19
Importør 19

Introduktion

Informationer om denne betjeningsvejledning

Tillykke med købet af dit nye vintempereringsskab.

Du har valgt et produkt af høj kvalitet. Betjeningsvejledningen er en del af dette produkt. Den indeholder vigtige informationer om sikkerhed, anvendelse og bortskaffelse. Du bør sætte dig ind i alle produktets betjenings- og sikkerheds-anvisninger før brug. Brug kun produktet som beskrevet og kun til de angivne anvendelsesområder. Udlever alle dokumenter, når produktet gives videre til en tredjepart.

Ansvarsbegrænsning

Alle tekniske informationer, data og anvisninger for tilslutning og betjening i denne betjeningsvejledning svarer til den nyeste viden på trykketidspunktet og gives efter bedste overbevisning i henhold til vores hidtidige erfaringer og viden.

Der kan ikke stilles nogen form for krav baseret på informationerne, billederne og beskrivelserne i denne vejledning.

Producenten påtager sig intet ansvar for skader, der skyldes manglende over-holdelse af vejledningen, anvendelse, som er i strid med det tilsigtede formål, ukorrekt udførte reparationer, ændringer, som er foretaget uden tilladelse, samt anvendelse af ikke-tilladte reservedele.

Forskriftsmæssig anvendelse

Vintempereringsskabet er udelukkende beregnet til temperering af lukkede flasker (vin, sodavand, mineralvand etc.) samt emballerede fødevarer i den private husholdning. Vintempereringsskabet er ikke beregnet til erhvervsmæssig eller industriel brug.

Vintempereringsskabet er uegnet til opbevaring af ikke-emballerede eller åbnede fødevarer. Fødevarer må kun opbevares emballeret eller i lukkede beholdere i vintempereringsskabet.

Enhver anden form for anvendelse betragtes som ikke-formålsbestemt. Der kan ikke stilles krav i forbindelse med skader forårsaget af anvendelse til formål uden for anvendelsesområdet. Brugeren bærer alene risikoen.

Anvendte advarsler

I den foreliggende betjeningsvejledning anvendes følgende advarsler:

⚠ FARE!

En advarsel på dette faretrin angiver en truende, farlig situation.

Hvis den farlige situation ikke undgås, kan det medføre livsfarlige eller alvorlige personskader.

► Følg anvisningerne i denne advarsel, så livsfarlige og alvorlige personskader undgås.

⚠ ADVARSEL!

En advarsel på dette faretrin angiver en potentielt farlig situation.

Hvis den farlige situation ikke undgås, kan det føre til personskader.

► Følg anvisningerne i denne advarsel for at undgå, at personer kommer til skade.

OBS!

En advarsel på dette faretrin angiver en mulig materiel skade.

Hvis situationen ikke undgås, kan det føre til materielle skader.

► Følg anvisningerne i denne advarsel for at undgå materielle skader.

BEMÆRK

► "Bemærk" henviser til yderligere oplysninger, som gør det nemmere at bruge produktet.

Sikkerhedsanvisninger

⚠ FARE!

- Kontrollér vintempereringsskabet for udvendige, synlige skader før brug. Brug ikke vintempereringsskabet, hvis det er beskadiget eller har været tabt på gulvet.
- Åbn aldrig kabinettets dele. Der er ingen betjeningselementer i det.
- Sørg for, at beskadigede netstik eller netkabler omgående udskiftes af autoriseret fagpersonale eller kundeservice, så farlige situationer undgås.
- Tilslut udelukkende vintempereringsskabet til en jordet stikdåse med egnet netspænding. Netspændingen skal svare til vintempereringsskabets tekniske data.
- Netkablet må ikke bøjes eller klemmes. Hold netkablet bort fra varmekilder.
- Vintempereringsskabet må udelukkende anvendes indendørs i tørre rum.
- Kom aldrig skabet ned i vand eller andre væsker!
- Sørg for, at netkablet aldrig bliver vådt eller fugtigt under drift. Træk kablet, så det aldrig klemmes eller beskadiges på anden vis.
- Tag ikke fat i netstikket eller netkablet med våde eller fugtige hænder.
- Beskyt vintempereringsskabet mod dryp- og stænkvand. Opstil ikke vintempereringsskabet i nærheden af vand, og stil ikke genstande (f.eks. vaser), der er fyldt med væske, oven på eller ved siden af det.
- Stil ikke husholdningsapparater som f.eks. køkkenmaskiner eller mikrobølgeovne oven på vintempereringsskabet.

⚠ ADVARSEL - FARE FOR PERSONSKADER!

- Åbn aldrig vintempereringsskabets kabinet. Der er ikke dele inde i vintempereringsskabet, som kan udskiftes, eller som skal vedligeholdes af brugeren.
- Vintempereringsskabet må ikke ændres eller ombygges.
- Vintempereringsskabet må udelukkende repareres af autoriserede specialforretninger eller kundeservice. Forkert udførte reparationer kan medføre fare for brugeren. Desuden bortfalder alle garantikrav.
- Vintempereringsskabet kan bruges af børn fra 8 år og opefter og af personer med nedsatte fysiske, sensoriske eller mentale evner eller mangel på erfaring og/eller viden, hvis de er under opsyn eller instrueres i sikker brug af produktet og har forstået de farer, der kan være forbundet med det.
- Børn må ikke lege med vintempereringsskabet.
- Rengøring og brugervedligeholdelse må ikke udføres af børn, medmindre de er 8 år eller ældre og er under opsyn.
- Børn under 8 år skal holdes bort fra vintempereringsskabet og tilslutningsledningen.
- Opstil vintempereringsskabet i nærheden af en stikkontakt, som er let tilgængelig. I en nødsituation skal netstikket være lettilgængeligt.
- Tag altid netstikket ud af stikkontakten, før du flytter eller rengør vintempereringsskabet, ikke bruger det og ved fejl. Træk i den forbindelse aldrig i netkablet, men kun i netstikket.
- Hvis du konstaterer usædvanlige lyde, brandlugt eller røgudvikling under driften, så tag omgående netstikket ud af stikkontakten. Lad en kvalificeret fagmand efterse vintempereringsskabet, før det tages i brug igen.

⚠ ADVARSEL - FARE FOR PERSONSKADER!

- Opbevar ikke giftige, brandbare, eksplosive eller korrosive genstande, såsom spraydåser, tændvæske, acetat, alkohol, benzin, maling, klæbemidler eller propangas osv. i vintempereringsskabet.
- Opbevar ikke medicin og kemiske stoffer i vintempereringsskabet. Temperaturfølsomme stoffer bør generelt ikke opbevares i vintempereringsskabet. De kan blive ødelagt eller udløse uventede reaktioner og således være til fare.

OBS - MATERIEL SKADE!

- Vintempereringsskabet må kun transporteres i tom tilstand. Tag alle beholdere ud inden transport.
- Sørg for, at det står stabilt, og sørg for et jævnt underlag. Brug de to forreste, justerbare fødder til stabilisering af vintempereringsskabet.
- Opstil ikke vintempereringsskabet i nærheden af åben ild eller andre varmekilder (radiator, direkte sollys, gasovne etc.). Ellers kan det overophede og blive permanent beskadiget.
- Overhold altid vintempereringsskabets minimumspladskrav på 200 cm^3 for at sikre tilstrækkelig ventilation. Vintempereringsskabet må under ingen omstændigheder opstilles i et indbygget skab, i en snæver niche eller lignende.
- Sørg for, at ventilationsåbningerne ikke dækkes til under drift, så en tilstrækkelig luftcirkulation sikres. Fare for overophedning! Opstil vintempereringsskabet, så der overholdes en afstand på 10 cm opad og bagud samt 5 cm i hver side.
- Tag ikke vintempereringsskabet i drift i rum med høj luftfugtighed (badeværelse etc.) eller rum, hvor der opbevares eksplosive eller letantændelige stoffer eller gasser. Rum med en dårlig luftcirkulation som f.eks. garager er også uegnede.

OBS - MATERIEL SKADE!

- Vintempereringsskabet er dimensioneret til klimaklasse N, dvs. en omgivelsestemperatur fra 16 til 32 °C. Tag ikke vintempereringsskabet i drift ved ekstremt afvigende omgivelsestemperaturer.
- Tilslut vintempereringsskabet direkte til en stikkontakt, brug ikke en strømskinne eller multi-stikdåse.
- Brug aldrig et eksternt tænd-sluk-ur eller et separat fjernbetjeningssystem til betjening af vintempereringsskabet.
- Sæt aldrig brændende stearinlys på eller ved siden af vintempereringsskabet.
- Brug ikke skurende eller ætsende rengøringsmidler. De kan angribe overfladen og forvolde uoprettelig skade.
- Brug ikke elektronisk udstyr i vintempereringsskabet. Det elektroniske udstyr og vintempereringsskabet kan blive beskadiget, så de ikke kan repareres.

Kontrollér pakkens indhold

Vær opmærksom på følgende symboler på emballagen:	
	Stabl aldrig mere end 4 kartoner/emballager oven på hinanden!
	Beskyt emballagen mod fugt!
	Må kun stilles med denne side opad!
	Håndter emballagen forsigtigt!

Vintempereringsskabet leveres som standard med følgende dele:

- Vintempereringsskab
- 3 opbevaringsriste
- Betjeningsvejledning

⚠ FARE - KVÆLNINGSFARE!

► Emballagematerialer må ikke bruges til leg af børn. Der er fare for kvælning.

♦ Tag alle produktets dele samt betjeningsvejledningen ud af emballagen.

♦ Fjern alle emballagematerialer og eventuelle klæbestrimler samt beskyttelsesfolier fra vintempereringsskabet.

BEMÆRK

► Kontrollér, at pakkens indhold er komplet, og at det ikke har synlige skader.

► Ved ufuldstændig levering eller skader på grund af mangelfuld emballering eller på grund af transporten, bedes du henvende dig til vores service-hotline (se kapitlet ***Service***).

Beskrivelse af vintempereringsskabet

(Se figurerne på fold-ud-siden)

Figur A:

1. Slå tastaturlåsen fra
2. Tænd/sluk for belysning; Skift temperaturenhed
3. Display
4. Øg temperaturen
5. Sænk temperaturen

Figur B:

6. Belysning
7. Dør
8. Dørgreb
9. Opsamlingsbeholder til kondensvand
10. Justerbare fødder
11. Aftagelige opbevaringsriste

Tekniske data

Indgangsspænding	220 - 240 V ~ (vekselstrøm), 50/60 Hz
Nominel effekt	65 W
Luftlydemission	33 dB
Klimaklasse	N (Dette produkt er beregnet til drift ved en omgivende temperatur fra 16 °C til 32 °C.)
Varmeisolationsmateriale	Cyklopentan
Energiforbrug	0,273 kWh/24 h, 100 kWh/år
Energieffektivitetsklasse	A+
Nettoindhold/volumen	21 liter
Bruttoindhold	25 liter
Mål	Ca. 25,2 x 50,0 x 45,3 cm (B x D x H)
Indstilleligt temperaturområde	7 - 18 °C (45 - 64 °F)
Nominel effekt indvendig belysning	1 W / 4 LED'er

Ibrugtagning af vintempereringsskabet

- Rengør alle dele som beskrevet i kapitlet ***"Rengøring"*** inden første ibrugtagning.
- Vælg et egnet opstillingssted:
  - Stikkontakten skal være lettilgængelig.
  - Vælg et så køligt sted som muligt, og undgå direkte sollys og varmekilder i nærheden.

BEMÆRK

► Med udgangspunkt i rumtemperaturen køler produktet maksimalt 18 °C ned. Den laveste temperatur, der kan opnås, er omkring 7 °C (45 °F). Det vil sige, hvis du vil køle ned til 7 °C, så må omgivelsestemperaturen ikke være højere end 25 °C (77 °F).

  - Undgå fugt.
  - Hold en mindsteafstand på 10 cm opad og bagud til andre genstande og vægge samt 5 cm til siderne. Vær desuden opmærksom på, at skabsdøren ❼ skal åbnes mere end 90 grader for at opbevaringsristene ⓫ kan trækkes ud af vintempereringsskabet.
    Der skal være følgende rummål:

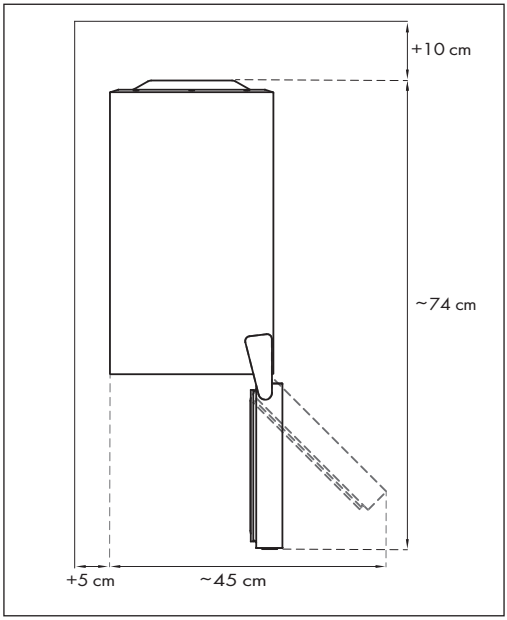

- Sørg for, at vintempereringsskabet står stabilt og vandret. Udlign eventuelle ujævnheder i underlaget med de to justerbare fødder ⓪ på forsiden.

- Kontrollér, om opbevaringsristene ⓫ er korrekt placeret i føringsskinnerne. De to låse i opbevaringsristenes sider ⓫ skal pege bagud på undersiden.
- Sæt netstikket i stikkontakten.
  Der høres en signaltone, og på displayet ❸ vises den aktuelle temperatur i vintempereringsskabet. Vintempereringsskabet starter kølingen, der er indstillet en temperatur på 18 °C som standard.

Vintempereringsskabet er nu driftsklart.

Drift

Sådan sparer du energi

Vær opmærksom på nedenstående råd for at opnå en optimal køling ved lavest muligt energiforbrug:

- Vælg ikke en temperatur, der er koldere end nødvendigt. Jo lavere den indstillede temperatur er, jo mere energi bruger vintempereringsskabet.
- Jo koldere den omgivende luft er, jo mindre energi skal vintempereringsskabet bruge til at nå den ønskede temperatur. Opstil derfor aldrig vintempereringsskabet ved siden af varmekilder som radiatorer, opvaskemaskiner eller komfurer, og undgå direkte sollys. Sørg for tilstrækkelig ventilation i rummet.
- Sørg for, at døren ❼ altid er lukket godt til.
- Lad ikke døren ❼ stå åben i længere tid, så mindst mulig kold luft slipper ud.

Indstilling af temperaturenhed

Vintempereringsskabet kan vise temperaturen i °C (Celsius) eller i °F (Fahrenheit). Som standard vises temperaturen på displayet ❸ i °C.

- Hvis du vil skifte enhed, skal du trykke på tasten ❷ og holde den nede, indtil temperaturen, som vises på displayet ❸ skifter.

BEMÆRK

- Belysningen ❻ betjenes med den samme tast. Tryk i givet fald kort på tasten ❷ igen for at tænde hhv. slukke belysningen ❻.
  Belysningen ❻ slukkes automatisk efter 10 minutter.
- Hvis du ikke er sikker på hvilken enhed temperaturen vises i, så skift visningen igen. Den højere værdi er temperaturvisningen i °F, og den lavere værdi er temperaturvisningen i °C.

Indstilling af temperatur

Du kan indstille en temperatur mellem 7 - 18 °C (45 - 64 °F).

BEMÆRK

- ► Vintempereringsskabet er udstyret med automatisk tastaturlås. Hvis der ikke trykkes på en tast inden for ca. 20 sekunder, låses tasterne ▲ ❹ og ▼ ❺. For at deaktivere tastaturlåsen skal du holde tasten 🔒 ❶ nede i ca. 3 sekunder, indtil den anden signaltone høres.
- ► Vintempereringsskabet kan ikke varme op. Hvis omgivelsestemperaturen er koldere end den indstillede temperatur, slukkes kølingen. Temperaturen i vintempereringsskabet når så maksimalt omgivelsestemperaturen.

- ♦ Tryk på tasten ▲ ❹ eller ▼ ❺ for at øge eller sænke den ønskede temperatur med 1 °C eller °F. Displayet ❸ blinker og viser den indstillede temperatur. Hvis du ikke trykker på flere taster, stopper det med at blinke, og på displayet ❸ vises igen den aktuelle temperatur i vintempereringsskabet. Vintempereringsskabet køler nu langsomt ned til den indstillede temperatur.

Ilægning/udtagning af flasker

Vintempereringsskabet er dimensioneret til maksimalt otte gængse flasker med en maksimal længde på ca. 33 cm.

BEMÆRK

- ► Nederst i skabet er det som regel lidt køligere end øverst. Fyld derfor altid vintempereringsskabet nedefra og op, og læg flasker eller fødevarer, som skal køles mest, nederst.
- ► Flasker og beholdere, som er lidt højere og har en maksimal total højde på ca. 34 cm, kan du også sætte oprejst i vintempereringsskabet. For at gøre det skal dum tage opbevaringsristene ⓫ ud af vintempereringsskabet.

Du kan trække opbevaringsristene ⓫ ud af skabet, så det er lettere at lægge flasker i og tage dem ud igen:

- ♦ For at gøre det skal du trække opbevaringsristene ⓫ ud af vintempereringsskabet, indtil de to låse stopper opbevaringsristene ⓫ i skinnen.
- ♦ Skub derefter opbevaringsristene ⓫ ind i vintempereringsskabet indtil anslag.

Tænd/sluk for belysningen

OBS - MATERIEL SKADE!

► Da lysdioder har en meget lang levetid, er det ikke nødvendigt og heller ikke muligt at udskifte dem. Forsøg derfor under ingen omstændigheder at åbne belysningen ❻, det vil medføre skader på vintempereringsskabet, som ikke kan repareres!

Vintempereringsskabet er udstyret med en LED-belysning ❻ i skabet.

♦ Tryk på tasten ❷ for at tænde eller slukke belysningen ❻.

BEMÆRK

► Belysningen ❻ slukkes automatisk efter 10 minutter. Tryk igen på tasten ❷ for at tænde belysningen ❻ igen.

Anbefalede temperaturer

Nedenstående tabel giver en oversigt over de anbefalede drikketemperaturer for forskellige typer vin. Disse oplysninger er kun anbefalinger - vær desuden opmærksom på eventuelle oplysninger på vinflaskens etiket. I sidste ende er den rette drikketemperatur også et spørgsmål om personlig smag.

Drik	Egenskab	Anbefalet temperatur
Mousserende vin		7 - 9 °C
Rosévin	Jo kraftigere smag, jo varmere.	7 - 12 °C
Hvidvin	Ung, let, tør, syrlig, almindelige typer hvide bordvine	8 - 10 °C
Hvidvin	Aromatisk, krydret, frugtagtig, moden, vin af sen druehøst, vin af en bestemt høj kvalitet	10 - 12 °C
Hvidvin	Halvtør, sød, isvine, kvalitetsvine fremstillet på tørrede druer	12 - 14 °C
Rødvin	Meget frugtagtig, ung, sød, almindelige typer røde bordvine	10 - 14 °C
Rødvin	Let til fyldig, frugtagtig, tør	14 - 16 °C
Rødvin	Mellemkraftig, hverdagsvine	16 - 18 °C
Rødvin	Kraftfuld, aromatisk, tung	18 °C

BEMÆRK

► Da vin hurtigt bliver varm i et glas, bør du snarere servere den lidt for kold end for varm.

Sådan tages vintempereringsskabet ud af drift

- Tag alle opbevarede flasker og beholdere ud af vintempereringsskabet, og sørg for, at de køles på anden vis.
- Tag stikket ud af stikkontakten for at slukke for vintempereringsskabet.
- Rengør vintempereringsskabet som beskrevet i kapitlet ***"Rengøring"***.
- Lad døren ❼ stå let åbnet, så der ikke dannes mug i vintempereringsskabet.
- Opbevar vintempereringsskabet et tørt og støvfrit sted.

Rengøring

⚠ FARE - ELEKTRISK STØD!

► Tag altid stikket ud af stikkontakten før hver rengøring!

Læg aldrig produktet ned i vand eller andre væsker!

OBS - MATERIEL SKADE!

► Brug ikke skurende eller ætsende rengøringsmidler. De kan angribe overfladen og forvolde uoprettelig skade.

► Brug ikke fedtende eller olieholdige stoffer til pleje af dørtætningen. Den bliver porøs af det.

- Tag stikket ud af stikkontakten.
- Tag alle beholdere og opbevaringsriste ⓫ ud af skabet.
- Rengør opbevaringsristene ⓫ i varmt vand med et mildt opvaskemiddel. Skyl derefter alle dele med rent vand, og tør dem.
- Rengør skabet indvendigt og udvendigt med en fugtig klud. Brug et mildt opvaskemiddel på kluden ved genstridigt snavs. Tør så efter med en klud, der kun er fugtet med vand, og tør alle flader godt af.
- Rengør dørtætningen ved behov med en klud, der kun er fugtet med vand, og tør alle flader godt af efterfølgende.

BEMÆRK

► Alt efter omgivelsestemperatur og luftfugtighed kan der dannes kondensvand i vintempereringsskabet. Tør det af med en tør klud. En del af kondensvandet strømmer gennem vandudløbet og ned i en opsamlingsbeholder ❾ på bagsiden af vintempereringsskabet og fordamper der. Du behøver altså ikke at bortskaffe kondensvandet.

Afhjælpning af fejl

Nedenstående tabel hjælper dig med at lokalisere og afhjælpe mindre fejl. Hvis problemet ikke kan løses med de nævnte forslag, bedes du kontakte kundeservice.

Problem	Mulige årsager	Mulige løsninger
Vintempererings-skabet fungerer ikke.	Vintempereringsskabet er ikke sluttet til en stikkontakt.	Sæt stikket i en stikkontakt.
	Vintempereringsskabet er defekt.	Kontakt kundeservice.
	Stikkontakten er defekt.	Brug en anden stikkontakt.
Vintempererings-skabet køler ikke/den indstil-lede temperatur nås ikke.	Tidsrummet var ikke langt nok til at nå den ønskede temperatur.	Kontrollér temperaturen igen lidt senere. Det kan tage et stykke tid, inden vin-tempereringsskabet når den indstillede temperatur, især, hvis det er meget fyldt.
	Temperaturen er indstillet forkert.	Kontrollér den indstillede temperatur.
	Den omgivelsestemperaturen er for høj.	Opstil vintempereringsskabet et køligere sted.
	Døren ❼ er ikke lukket korrekt.	Sørg for, at døren ❼ altid er lukket godt til.
Døren ❼ lukker ikke særligt godt eller slet ikke.	Opbevaringsristene ⓫ eller flaskerne er ikke placeret korrekt.	Kontrollér, at opbevaringsristene ⓫ eller flaskerne er placeret korrekt.
	De placerede flasker er for store.	Læg flasker med en maksimal længde på ca. 33 cm i vintempereringsskabet.
	Vintempereringsskabet står på et ujævnt underlag.	Udlign eventuelle ujævnheder af under-laget med de to justerbare fødder ❿ på forsiden.
Vintempererings-skabet vibrerer og gynger under driften.	Vintempereringsskabet står på et ujævnt underlag.	Udlign eventuelle ujævnheder af under-laget med de to justerbare fødder ❿ på forsiden.
Vintempere-ringsskabets ventilation kører hyppigt eller konstant.	Døren ❼ er ikke lukket korrekt.	Sørg for, at døren ❼ altid er lukket godt til.
	Forskellen mellem den indstillede temperatur og omgivelsestemperaturen er meget stor.	Vintempereringsskabet køler i længere tid og hyppigere for at nå den indstillede temperatur og at holde den. Det er ikke en fejlfunktion.

Bortskaffelse

Bortskaffelse af vintempereringsskabet

Bortskaf ikke vintempereringsskabet sammen med almindeligt husholdningsaffald. Dette produkt er underlagt EU-direktivet 2012/19/EU WEEE (om affald af elektronisk og elektrisk udstyr).

Bortskaf vintempereringsskabet via en godkendt bortskaffelsesvirksomhed eller den kommunale genbrugsplads. Følg de aktuelt gældende regler. Kontakt i tvivlstilfælde den lokale genbrugsplads.

Vær ved bortskaffelsen opmærksom på, at vintempereringsskabet indeholder den brandbare isolationsgas cyklopentan.

Du kan få yderligere oplysninger om bortskaffelse af udtjente produkter hos kommunen.

Bortskaffelse af emballage

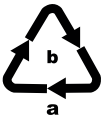

Bortskaf emballagen miljøvenligt.
Vær opmærksom på mærkningen på de forskellige emballagematerialer, og aflever dem sorteret til bortskaffelse. Emballeringsmaterialerne er mærket med forkortelserne (a) og tallene (b) med følgende betydning: 1–7: Plast, 20–22: Papir og pap, 80–98: Kompositmaterialer.

Aflevering af emballagen til genbrug sparer råstoffer og reducerer affaldsmængden. Bortskaf emballeringsmaterialer, du ikke skal bruge mere, efter de lokalt gældende forskrifter.

Tillæg

Energitabel

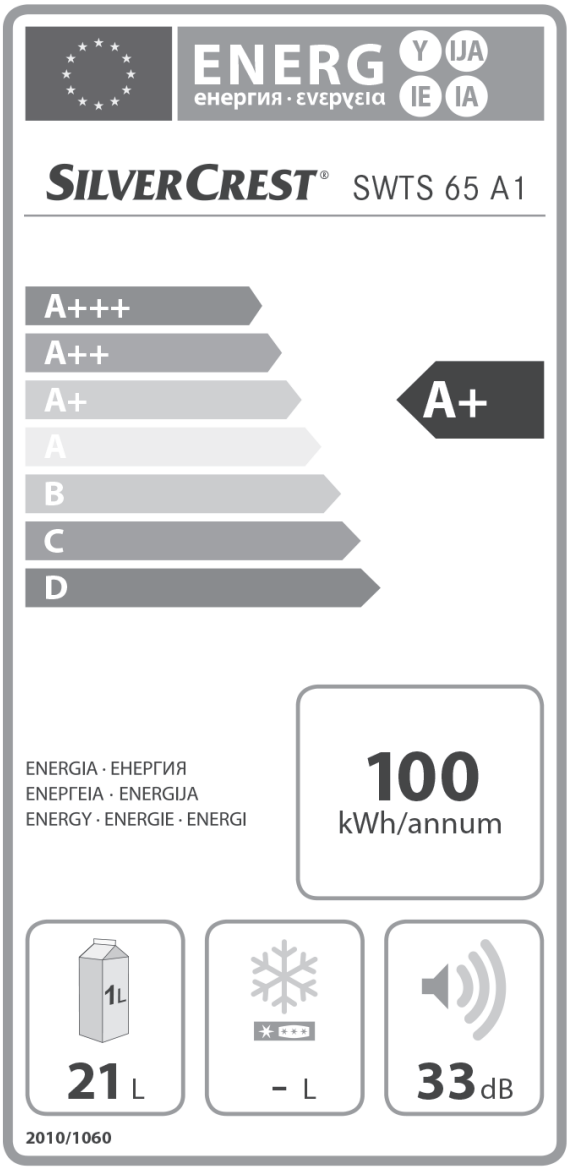

Garanti for Kompernass Handels GmbH

Kære kunde

På dette produkt får du 3 års garanti fra købsdatoen. I tilfælde af mangler ved produktet har du en række juridiske rettigheder i forhold til sælgeren af produktet. Dine juridiske rettigheder forringes ikke af den nedenfor anførte garanti.

Garantibetingelser

Garantiperioden begynder på købsdatoen. Opbevar venligst kvitteringen et sikkert sted. Den er nødvendig for at kunne dokumentere købet.

Hvis der inden for tre år fra dette produkts købsdato opstår en materiale- eller fabrikationsfejl, vil produktet – efter vores valg – blive repareret eller udskiftet, eller købsprisen vil blive refunderet gratis til dig. Denne garantiydelse forudsætter, at det defekte produkt afleveres, og købsbeviset (kvitteringen) forevises i løbet af fristen på tre år, og at der gives en kort skriftlig beskrivelse af, hvori manglen består, og hvornår den er opstået.

Hvis defekten er dækket af vores garanti, får du et repareret eller et nyt produkt retur. Reparation eller ombytning af produktet udløser ikke en ny garantiperiode.

Garantiperiode og juridiske mangelkrav

Garantiperioden forlænges ikke, hvis der gøres brug af garantien. Det gælder også for udskiftede og reparerede dele. Skader og mangler, som eventuelt allerede fandtes ved køb, samt manglende dele, skal anmeldes straks efter udpakningen. Når garantiperioden er udløbet, er reparation af skader betalingspligtig.

Garantiens omfang

Produktet er produceret omhyggeligt efter strenge kvalitetsretningslinjer og testet grundigt inden leveringen.

Garantien dækker materiale- og fabrikationsfejl. Denne garanti omfatter ikke produktdele, der er udsat for normal slitage og derfor kan betragtes som sliddele, eller skader på skrøbelige dele som f.eks. kontakter, genopladelige batterier eller dele af glas.

Denne garanti bortfalder, hvis produktet er blevet beskadiget, ikke er forskriftsmæssigt anvendt eller vedligeholdt. For at sikre forskriftsmæssig anvendelse af produktet skal alle anvisninger nævnt i betjeningsvejledningen nøje overholdes. Anvendelsesformål og handlinger, som frarådes eller der advares imod i betjeningsvejledningen, skal ubetinget undgås.

Produktet er kun beregnet til privat og ikke til kommercielt brug. Ved misbrug og uhensigtsmæssig brug, anvendelse af vold og ved indgreb, som ikke er foretaget af vores autoriserede serviceafdeling, bortfalder garantien.

Afvikling af garantisager

For at sikre en hurtig behandling af din anmeldelse bør du følge nedenstående anvisninger:

- Ved alle forespørgsler bedes du have kvitteringen og artikelnummeret (f.eks. IAN 12345) klar som dokumentation for købet.
- Artikelnummeret kan du finde på typeskiltet på produktet, som indgravering på produktet, på betjeningsvejledningens forside (nederst til venstre) eller som klæbemærke på bag- eller undersiden af produktet.
- Hvis der opstår funktionsfejl eller øvrige mangler, bedes du først kontakte nedennævnte serviceafdeling **telefonisk** eller **via e-mail**.
- Et produkt, der er registreret som defekt, kan du derefter indsende portofrit til den oplyste serviceadresse med vedlæggelse af købsbevis (kvittering) og en beskrivelse af, hvori manglen består, og hvornår den er opstået.

PDF ONLINE
www.lidl-service.com

På www.lidl-service.com kan du downloade denne og mange andre manualer, produktvideoer og installationssoftware.

Med denne QR-kode kommer du direkte til Lidl-servicesiden (www.lidl-service.com) og kan åbne den ønskede betjeningsvejledning ved indtastning af artikelnummeret (IAN) 123456.

Service

DK **Service Danmark**
Tel.: 32 710005
E-Mail: kompernass@lidl.dk

IAN 323171_1901

Importør

Bemærk at den efterfølgende adresse ikke er en serviceadresse. Kontakt først det nævnte servicested.

KOMPERNASS HANDELS GMBH

BURGSTRASSE 21

DE-44867 BOCHUM

TYSKLAND

www.kompernass.com

Inhaltsverzeichnis

Einführung 22
Informationen zu dieser Bedienungsanleitung 22
Haftungsbeschränkung. 22
Bestimmungsgemäße Verwendung 22
Verwendete Warnhinweise. 23
Sicherheitshinweise 24
Lieferumfang prüfen 28
Gerätebeschreibung. 29
Technische Daten 29
Gerät in Betrieb nehmen 30
Betrieb 31
Energie sparen 31
Temperatureinheit einstellen 31
Temperatur einstellen 32
Flaschen einlegen/herausnehmen 32
Beleuchtung ein-/ausschalten. 33
Empfohlene Temperaturen 33
Gerät außer Betrieb nehmen 34
Reinigen. 34
Fehlerbehebung 35
Entsorgung 36
Gerät entsorgen 36
Verpackung entsorgen 36
Anhang 37
Energielabel 37
Garantie der Kompernaß Handels GmbH. 38
Service 39
Importeur 39

Einführung

Informationen zu dieser Bedienungsanleitung

Herzlichen Glückwunsch zum Kauf Ihres neuen Gerätes.

Sie haben sich damit für ein hochwertiges Produkt entschieden. Die Bedienungsanleitung ist Bestandteil dieses Produkts. Sie enthält wichtige Hinweise für Sicherheit, Gebrauch und Entsorgung. Machen Sie sich vor der Benutzung des Produkts mit allen Bedien- und Sicherheitshinweisen vertraut. Benutzen Sie das Produkt nur wie beschrieben und für die angegebenen Einsatzbereiche. Händigen Sie alle Unterlagen bei Weitergabe des Produkts an Dritte mit aus.

Haftungsbeschränkung

Alle in dieser Bedienungsanleitung enthaltenen technischen Informationen, Daten und Hinweise für den Anschluss und die Bedienung entsprechen dem letzten Stand bei Drucklegung und erfolgen unter Berücksichtigung unserer bisherigen Erfahrungen und Erkenntnisse nach bestem Wissen.

Aus den Angaben, Abbildungen und Beschreibungen in dieser Anleitung können keine Ansprüche hergeleitet werden.

Der Hersteller übernimmt keine Haftung für Schäden aufgrund von Nichtbeachtung der Anleitung, nicht bestimmungsgemäßer Verwendung, unsachgemäßen Reparaturen, unerlaubt vorgenommenen Veränderungen oder Verwendung nicht zugelassener Ersatzteile.

Bestimmungsgemäße Verwendung

Dieses Gerät ist ausschließlich zum Temperieren von geschlossenen Getränkeflaschen (Wein, Limonade, Mineralwasser etc.) sowie verpackten Lebensmitteln im privaten Haushalt vorgesehen. Das Gerät ist nicht für den gewerblichen oder industriellen Gebrauch bestimmt.

Für die Aufbewahrung von geöffneten Flaschen, unverpackten oder offenen Lebensmitteln ist das Gerät nicht geeignet. Lebensmittel dürfen nur verpackt oder in geschlossenen Behältnissen im Gerät aufbewahrt werden.

Eine andere oder darüber hinausgehende Benutzung gilt als nicht bestimmungsgemäß. Ansprüche jeglicher Art wegen Schäden aus nicht bestimmungsgemäßer Verwendung sind ausgeschlossen. Das Risiko trägt allein der Benutzer.

Verwendete Warnhinweise

In der vorliegenden Bedienungsanleitung werden folgende Warnhinweise verwendet:

⚠ GEFAHR!

Ein Warnhinweis dieser Gefahrenstufe kennzeichnet eine drohende, gefährliche Situation.

Falls die gefährliche Situation nicht vermieden wird, kann dies zum Tod oder zu schweren Verletzungen führen.

► Die Anweisungen in diesem Warnhinweis befolgen, um die Gefahr des Todes oder schwerer Verletzungen von Personen zu vermeiden.

⚠ WARNUNG!

Ein Warnhinweis dieser Gefahrenstufe kennzeichnet eine mögliche gefährliche Situation.

Falls die gefährliche Situation nicht vermieden wird, kann dies zu Verletzungen führen.

► Die Anweisungen in diesem Warnhinweis befolgen, um Verletzungen von Personen zu vermeiden.

ACHTUNG!

Ein Warnhinweis dieser Gefahrenstufe kennzeichnet einen möglichen Sachschaden.

Falls die Situation nicht vermieden wird, kann dies zu Sachschäden führen.

► Die Anweisungen in diesem Warnhinweis befolgen, um Sachschäden zu vermeiden.

HINWEIS

► Ein Hinweis kennzeichnet zusätzliche Informationen, die den Umgang mit dem Gerät erleichtern.

Sicherheitshinweise

⚠ GEFAHR!

- Kontrollieren Sie das Gerät vor der Verwendung auf äußere sichtbare Schäden. Nehmen Sie ein beschädigtes oder heruntergefallenes Gerät nicht in Betrieb.
- Öffnen Sie niemals irgendwelche Gehäuseteile. Es befinden sich keinerlei Bedienelemente darin.
- Lassen Sie beschädigte Netzstecker oder Netzkabel sofort von autorisiertem Fachpersonal oder dem Kundenservice austauschen um Gefährdungen zu vermeiden.
- Schließen Sie das Gerät ausschließlich an eine geerdete Netzsteckdose mit geeigneter Netzspannung an. Die Netzspannung muss den technischen Daten des Gerätes entsprechen.
- Knicken oder quetschen Sie das Netzkabel nicht. Halten Sie das Netzkabel von Hitzequellen fern.
- Verwenden Sie das Gerät nur in trockenen Innenräumen.
- Tauchen Sie das Gerät niemals in Wasser oder andere Flüssigkeiten!
- Achten Sie darauf, dass im Betrieb das Netzkabel niemals nass oder feucht wird. Führen Sie es so, dass es nicht eingeklemmt oder anderweitig beschädigt werden kann.
- Fassen Sie Netzstecker oder Netzkabel nicht mit nassen oder feuchten Händen an.
- Schützen Sie das Gerät vor Tropf- und Spritzwasser. Stellen Sie das Gerät nicht in der Nähe von Wasser auf und stellen Sie keine mit Flüssigkeit gefüllten Gegenstände (z. B. Vasen) auf oder neben das Gerät.
- Stellen Sie keine Haushaltsgeräte wie Küchenmaschinen oder Mikrowellen auf das Gerät.

⚠ WARNUNG - VERLETZUNGSGEFAHR!

- Öffnen Sie niemals das Gehäuse des Gerätes. Es befinden sich keine vom Anwender zu wartenden oder tauschbaren Bauteile im Gerät.
- Nehmen Sie keine eigenmächtigen Umbauten oder Veränderungen an dem Gerät vor.
- Lassen Sie Reparaturen am Gerät nur von autorisierten Fachbetrieben oder dem Kundenservice durchführen. Durch unsachgemäße Reparaturen können Gefahren für den Benutzer entstehen. Zudem erlischt der Garantieanspruch.
- Dieses Gerät kann von Kindern ab 8 Jahren und darüber und von Personen mit verringerten physischen, sensorischen oder mentalen Fähigkeiten oder Mangel an Erfahrung und/oder Wissen benutzt werden, wenn diese beaufsichtigt werden oder bezüglich des sicheren Gebrauchs des Gerätes unterwiesen wurden und die daraus resultierenden Gefahren verstanden haben.
- Kinder dürfen nicht mit dem Gerät spielen.
- Reinigung und Benutzer-Wartung dürfen nicht von Kindern ohne Beaufsichtigung durchgeführt werden, es sei denn, sie sind 8 Jahre oder älter und werden beaufsichtigt.
- Kinder jünger als 8 Jahre sind vom Gerät und seiner Anschlussleitung fernzuhalten.
- Stellen Sie das Gerät in der Nähe einer gut erreichbaren Netzsteckdose auf. Im Notfall muss der Netzstecker schnell zu erreichen sein.
- Ziehen Sie, bevor Sie das Gerät bewegen oder reinigen, bei Nichtgebrauch und bei Störungen immer den Netzstecker aus der Netzsteckdose. Ziehen Sie dabei niemals am Netzkabel, sondern immer nur am Netzstecker.

⚠ WARNUNG - VERLETZUNGSGEFAHR!

- Sollten Sie während des Betriebes ungewöhnliche Geräusche, Brandgeruch oder Rauchentwicklung feststellen, ziehen Sie sofort den Netzstecker aus der Netzsteckdose. Lassen Sie das Gerät durch einen qualifizierten Fachmann überprüfen, bevor Sie es erneut verwenden.
- Lagern Sie in diesem Gerät keine giftigen, entflammbaren, explosiven oder korrosiven Gegenstände, wie Sprühdosen, Feuerzeugbenzin, Azetat, Alkohol, Benzin, Farbe, Klebmittel oder Propangas usw.
- Lagern Sie in diesem Gerät keine Arzneimittel und chemischen Stoffe. Temperaturempfindliche Stoffe sollten generell nicht im Gerät aufbewahrt werden. Sie könnten verderben oder unerwartete Reaktionen auslösen und so eine Gefahr darstellen.

ACHTUNG - SACHSCHADEN!

- Transportieren Sie das Gerät nur im Leerzustand. Entnehmen Sie alle Behältnisse vor dem Transport.
- Sorgen Sie für einen festen Stand und einen ebenen Untergrund. Nutzen Sie die beiden vorderen, justierbaren Standfüße, um das Gerät zu stabilisieren.
- Stellen Sie das Gerät nicht in die Nähe von offenen Flammen oder anderen Wärmequellen (Heizung, direktes Sonnenlicht, Gasöfen etc.) auf. Anderenfalls kann es überhitzen und irreparabel beschädigt werden.
- Beachten Sie den minimalen Gesamtraumbedarf des Gerätes von 200 cm^3, um eine ausreichende Belüftung zu gewährleisten. Stellen Sie das Gerät keinesfalls in einen Einbauschrank, in einer engen Nische o. Ä. auf.

ACHTUNG - SACHSCHADEN!

- Achten Sie darauf, dass die Lüftungsschlitze während des Betriebes nicht abgedeckt werden, um eine ausreichende Luftzirkulation sicherzustellen. Überhitzungsgefahr! Stellen Sie das Gerät so auf, dass ein Mindestabstand von 10 cm nach oben und hinten sowie 5 cm zu den Seiten eingehalten wird.
- Betreiben Sie das Gerät nicht in Räumen mit hoher Luftfeuchtigkeit (Badezimmer etc.) oder Räumen, in denen Explosivstoffe oder leicht entzündliche Stoffe oder Gase lagern. Räume, die über eine schlechte Luftzirkulation verfügen, z. B. Garagen, sind ebenfalls nicht geeignet.
- Das Gerät ist für die Klimaklasse N, das heißt eine Umgebungstemperatur von 16 bis 32 °C ausgelegt. Nehmen Sie das Gerät bei extrem abweichenden Umgebungstemperaturen nicht in Betrieb.
- Schließen Sie das Gerät einzeln an eine Netzsteckdose an, verwenden Sie keine Steckdosenleiste oder Mehrfachsteckdose.
- Benutzen Sie keine externe Zeitschaltuhr oder ein separates Fernwirksystem, um das Gerät zu betreiben.
- Stellen Sie keine brennenden Kerzen auf oder neben das Gerät.
- Benutzen Sie keine scheuernden oder ätzenden Reinigungsmittel. Diese können die Oberfläche angreifen und irreparabel beschädigen.
- Betreiben Sie keine elektronischen Geräte im Innenraum des Gerätes. Beide Geräte können irreparabel beschädigt werden.

Lieferumfang prüfen

Beachten Sie die folgenden Symbole auf der Verpackung:	
	Stapeln Sie niemals mehr als 4 Kartons/Verpackungen übereinander!
	Schützen Sie die Verpackung vor Feuchtigkeit!
	Nur mit dieser Seite nach oben stellen!
	Gehen Sie vorsichtig mit der Verpackung um!

Das Gerät wird standardmäßig mit folgenden Komponenten geliefert:

- Weintemperierschrank
- 3 Ablagegitter
- Bedienungsanleitung

⚠ GEFAHR - ERSTICKUNGSGEFAHR!

► Verpackungsmaterialien dürfen von Kindern nicht zum Spielen verwendet werden. Es besteht Erstickungsgefahr.

♦ Entnehmen Sie alle Teile des Gerätes und die Bedienungsanleitung aus der Verpackung.

♦ Entfernen Sie sämtliches Verpackungsmaterial und eventuelle Klebestreifen sowie Schutzfolien vom Gerät.

HINWEIS

► Prüfen Sie die Lieferung auf Vollständigkeit und auf sichtbare Schäden.

► Bei einer unvollständigen Lieferung oder Schäden infolge mangelhafter Verpackung oder durch Transport wenden Sie sich an die Service-Hotline (siehe Kapitel ***Service***).

Gerätebeschreibung

(Abbildungen siehe Ausklappseite)

Abbildung A:

1. Tastensperre ausschalten
2. Beleuchtung ein-/ausschalten; Temperatureinheit ändern
3. Display
4. Temperatur erhöhen
5. Temperatur verringern

Abbildung B:

6. Beleuchtung
7. Tür
8. Türgriff
9. Auffangschale für Kondenswasser
10. justierbare Standfüße
11. entnehmbare Ablagegitter

Technische Daten

Eingangsspannung	220 - 240 V ~ (Wechselstrom), 50/60 Hz
Nennleistung	65 W
Luftschallemission	33 dB
Klimaklasse	N (Dieses Gerät ist für den Betrieb bei einer Umgebungstemperatur zwischen 16 und 32 °C bestimmt.)
Wärmedämmstoff	Cyclopentan
Energieverbrauch	0,273 kWh/24 h, 100 kWh/Jahr
Energieeffizienzklasse	A+
Netto-/Nutzinhalt	21 L
Bruttoinhalt	25 L
Maße	ca. 25,2 x 50,0 x 45,3 cm (B x T x H)
Einstellbarer Temperaturbereich	7 - 18 °C (45 - 64 °F)
Nennleistung Innenbeleuchtung	1 W / 4 LEDS

Gerät in Betrieb nehmen

- Reinigen Sie vor der erstmaligen Verwendung alle Teile wie im Kapitel ***„Reinigen“*** beschrieben.
- Wählen Sie einen geeigneten Aufstellort:
  - Die Netzsteckdose muss gut erreichbar sein.
  - Wählen Sie einen möglichst kühlen Platz, vermeiden Sie direktes Sonnenlicht und die Nähe von Wärmequellen.

HINWEIS

► Ausgehend von der Raumtemperatur kühlt das Gerät um maximal 18 °C herunter. Die niedrigste erreichbare Temperatur liegt bei 7 °C (45 °F). Das heißt, wenn Sie auf 7 °C herunterkühlen wollen, darf die Umgebungstemperatur nicht mehr als 25 °C (77 °F) betragen.

  - Vermeiden Sie Feuchtigkeit.
  - Halten Sie zu anderen Gegenständen und Wänden einen Mindestabstand von 10 cm nach oben und hinten sowie 5 cm zu den Seiten ein. Beachten Sie zudem, dass die Gerätetür ❼ über 90 Grad geöffnet werden muss, um die Ablagegitter ⓫ herausziehen zu können.
    Es müssen demnach folgende Raummaße zur Verfügung stehen:

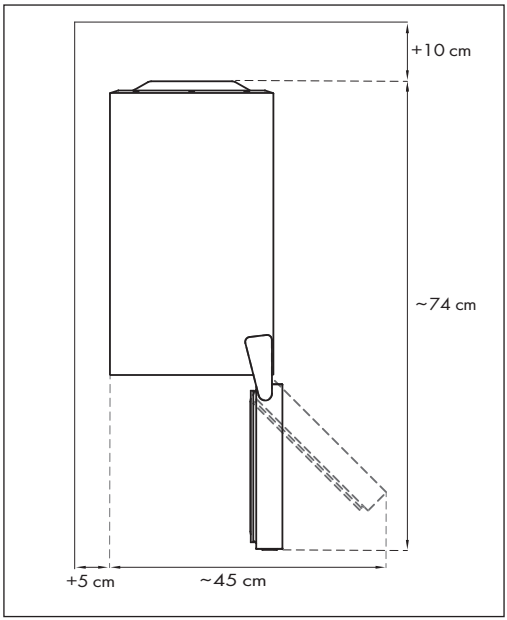

- Achten Sie darauf, dass das Gerät stabil und waagerecht steht. Gleichen Sie eventuelle Unebenheiten des Bodens mit den beiden vorderen, justierbaren Standfüßen ⓪ aus.

- Überprüfen Sie, ob die Ablagegitter ⓫ korrekt in den Führungsschienen liegen. Die beiden Arretierungen an den Seiten der Ablagegitter ⓫ müssen nach hinten unten zeigen.
- Stecken Sie den Netzstecker in die Netzsteckdose.
  Es ertönt ein Signalton und im Display ❸ erscheint die aktuelle Temperatur des Geräteinnenraums. Das Gerät beginnt mit dem Kühlvorgang, standardmäßig ist eine Temperatur von 18 °C voreingestellt.

Das Gerät ist nun betriebsbereit.

Betrieb

Energie sparen

Beachten Sie folgende Tipps, um eine optimale Kühlleistung bei möglichst niedrigem Energieverbrauch zu erreichen:

- Wählen Sie die Temperatur nicht kälter als nötig. Je kälter die eingestellte Temperatur ist, desto mehr Energie verbraucht das Gerät.
- Je kühler die Umgebungsluft ist, umso weniger Energie muss das Gerät aufbringen, um die gewünschte Temperatur zu erreichen. Stellen Sie das Gerät daher niemals neben Hitzequellen wie Heizkörpern, Spülmaschinen oder Herden auf und vermeiden Sie direkte Sonneneinstrahlung. Sorgen Sie für ausreichende Raumbelüftung.
- Achten Sie darauf, dass die Tür ❼ stets gut verschlossen ist.
- Lassen Sie die Tür ❼ nicht für längere Zeit offen stehen, damit möglichst wenig kalte Luft entweicht.

Temperatureinheit einstellen

Das Gerät kann die Temperatur entweder in °C (Celsius) oder in °F (Fahrenheit) anzeigen. Standardmäßig wird die Temperatur im Display ❸ in °C angezeigt.

- Um die Einheit zu wechseln, drücken und halten Sie die Taste ❷, bis die im Display ❸ angezeigte Temperatur umspringt.

HINWEIS

- ► Mit der gleichen Taste wird auch die Beleuchtung ❻ bedient. Drücken Sie die Taste ❷ ggf. noch einmal kurz, um die Beleuchtung ❻ wieder ein- bzw. auszuschalten. Die Beleuchtung ❻ schaltet sich nach 10 Minuten automatisch ab.
- ► Wenn Sie sich nicht sicher sind, in welcher Einheit die Temperatur aktuell angezeigt wird, wechseln Sie die Anzeige noch einmal. Der höhere Wert ist die Temperaturangabe in °F und der niedrigere Wert die Temperaturangabe in °C.

Temperatur einstellen

Sie können eine Temperatur zwischen 7 - 18 °C (45 - 64 °F) einstellen.

HINWEIS

- ► Das Gerät ist mit einer automatischen Tastensperre ausgestattet. Sobald für ca. 20 Sekunden keine Tasteneingabe erfolgt, werden die Tasten ▲ ❹ und ▼ ❺ gesperrt. Um die Tastensperre zu deaktivieren, halten Sie die Taste 🔒 ❶ ca. 3 Sekunden lang gedrückt, bis der zweite Signalton ertönt.
- ► Das Gerät kann nicht aufwärmen. Ist die Umgebungstemperatur kühler als die eingestellte Temperatur, schaltet sich die Kühlung ab. Die Temperatur im Innenraum erreicht dann höchstens die Umgebungstemperatur.

- ♦ Drücken Sie die Taste ▲ ❹ oder ▼ ❺, um die gewünschte Temperatur um jeweils 1 °C oder °F zu erhöhen oder zu verringern. Das Display ❸ blinkt und zeigt die eingestellte Temperatur an. Wenn Sie keine weitere Taste drücken, stoppt das Blinken und das Display ❸ zeigt wieder die aktuelle Temperatur im Innenraum des Gerätes an.
  Das Gerät kühlt nun langsam auf die eingestellte Temperatur herunter.

Flaschen einlegen/herausnehmen

Das Gerät ist für maximal acht handelsübliche Getränkeflaschen mit einer maximalen Länge von ca. 33 cm ausgelegt.

HINWEIS

- ► Im unteren Bereich ist es in der Regel etwas kühler als im oberen Bereich des Gerätes. Befüllen Sie das Gerät daher immer von unten nach oben und legen Sie die Flaschen oder Lebensmittel, die am weitesten gekühlt werden sollen, in den unteren Bereich.
- ► Höhere Flaschen und Behältnisse mit einer maximalen Gesamthöhe von ca. 34 cm können Sie auch aufrecht in das Gerät stellen. Nehmen Sie hierfür die Ablagegitter ⓫ heraus.

Sie können die Ablagegitter ⓫ herausziehen, um die Flaschen einfacher einlegen und entnehmen zu können:

- ♦ Ziehen Sie die Ablagegitter ⓫ dazu so weit aus dem Gerät, bis die beiden Arretierungen die Ablagegitter ⓫ in der Schiene stoppen.
- ♦ Schieben Sie die Ablagegitter ⓫ anschließend wieder bis zum Anschlag in das Gerät zurück.

Beleuchtung ein-/ausschalten

ACHTUNG - SACHSCHADEN!

► Da die Leuchtdioden eine sehr lange Lebensdauer haben, ist es nicht nötig und auch nicht möglich, sie zu wechseln. Versuchen Sie daher auf keinen Fall die Beleuchtung ❻ zu öffnen, das führt zu irreparablen Schäden am Gerät!

Der Innenraum des Gerätes ist mit einer LED-Beleuchtung ❻ ausgestattet.

♦ Drücken Sie die Taste ❷, um die Beleuchtung ❻ ein- oder auszuschalten.

HINWEIS

► Die Beleuchtung ❻ schaltet sich nach 10 Minuten automatisch ab. Drücken Sie erneut Taste ❷, um die Beleuchtung ❻ wieder einzuschalten.

Empfohlene Temperaturen

Die nachfolgende Tabelle bietet eine Übersicht über die empfohlenen Trinktemperaturen verschiedener Weinarten. Diese Angaben stellen nur Empfehlungen dar – beachten Sie zusätzlich eventuelle Angaben auf dem Etikett der Weinflasche. Letztendlich ist die richtige Trinktemperatur auch eine Frage des persönlichen Geschmacks.

Getränk	Eigenschaft	empfohlene Temperatur
Schaumwein		7 - 9 °C
Roséwein	Je kraftvoller, desto wärmer.	7 - 12 °C
Weißwein	jung, leicht, trocken, säurereich, einfache weiße Tafelweine	8 - 10 °C
Weißwein	aromatisch, würzig, fruchtig, reif, Spätlesen, Auslesen	10 - 12 °C
Weißwein	halbtrocken, lieblich, Eisweine, Trockenbeerenauslesen	12 - 14 °C
Rotwein	sehr fruchtig, jung, lieblich, einfache rote Tafelweine	10 - 14 °C
Rotwein	leicht bis vollmundig, fruchtig, trocken	14 - 16 °C
Rotwein	mittelkräftig, Alltagsweine	16 - 18 °C
Rotwein	kraftvoll, aromatisch, schwer	18 °C

HINWEIS

► Da sich Wein im Glas schnell erwärmt, sollten Sie ihn eher etwas zu kühl als zu warm servieren.

Gerät außer Betrieb nehmen

- Entnehmen Sie alle untergebrachten Flaschen und Behältnisse und sorgen Sie ggf. für anderweitige Kühlung.
- Ziehen Sie den Netzstecker aus der Netzsteckdose, um das Gerät auszuschalten.
- Reinigen Sie das Gerät wie im Kapitel ***„Reinigen“*** beschrieben.
- Lassen Sie die Tür ❼ leicht geöffnet, damit sich im Innenraum kein Schimmel bildet.
- Lagern Sie das Gerät an einem trockenen und staubfreien Ort auf.

Reinigen

⚠ GEFAHR - ELEKTRISCHER SCHLAG!

► Ziehen Sie vor jeder Reinigung den Netzstecker aus der Netzsteckdose!

Tauchen Sie das Gerät niemals in Wasser oder andere Flüssigkeiten!

ACHTUNG - SACHSCHADEN!

► Benutzen Sie keine scheuernden oder ätzenden Reinigungsmittel. Diese können die Oberfläche angreifen und irreparabel beschädigen.

► Nutzen Sie zur Pflege der Türdichtung keine fettigen oder ölhaltigen Substanzen. Sie wird dadurch porös.

- Ziehen Sie den Netzstecker aus der Netzsteckdose.
- Entnehmen Sie sämtliche Behältnisse und Ablagegitter ⓫ aus dem Gerät.
- Reinigen Sie die Ablagegitter ⓫ in warmem Wasser mit einem milden Spülmittel. Spülen Sie die Teile anschließend mit klarem Wasser ab und trocknen Sie sie.
- Reinigen Sie das Gerät innen und außen mit einem feuchten Tuch.
  Bei hartnäckigen Verschmutzungen geben Sie ein mildes Spülmittel auf das Tuch. Wischen Sie im Anschluss mit einem nur mit Wasser befeuchteten Tuch nach und trocknen Sie alle Flächen gut ab.
- Reinigen Sie die Türdichtung bei Bedarf nur mit einem mit Wasser befeuchteten Tuch und trocknen Sie sie im Anschluss gut ab.

HINWEIS

► Je nach Umgebungstemperatur und Luftfeuchtigkeit kann sich Kondenswasser im Inneren des Gerätes niederschlagen. Wischen Sie es mit einem trockenen Tuch ab. Ein Teil des Kondenswassers fließt ggf. durch den Wasserablauf in eine Auffangschale ❾ an der Rückseite des Gerätes und wird dort verdunstet. Sie müssen das Kondenswasser also nicht entsorgen.

Fehlerbehebung

Die nachfolgende Tabelle hilft bei der Lokalisierung und Behebung kleinerer Störungen. Wenn Sie mit den genannten Schritten das Problem nicht lösen können, wenden Sie sich bitte an den Kundenservice.

Problem	Mögliche Ursachen	Mögliche Lösungen
Das Gerät funktioniert nicht.	Das Gerät ist nicht mit einer Netzsteckdose verbunden.	Stecken Sie den Netzstecker in eine Netzsteckdose.
	Das Gerät ist defekt.	Wenden Sie sich an den Kundenservice.
	Die Netzsteckdose ist defekt.	Benutzen Sie eine andere Netzsteckdose.
Das Gerät kühlt nicht/ die eingestellte Temperatur wird nicht erreicht.	Die Zeit reichte noch nicht aus, um die gewünschte Temperatur zu erreichen.	Überprüfen Sie die Temperatur später noch einmal. Es kann eine Weile dauern, bis das Gerät die eingestellte Temperatur erreicht hat, vor allem, wenn das Gerät stark befüllt ist.
	Die Temperatur ist falsch eingestellt.	Kontrollieren Sie die eingestellte Temperatur.
	Die Umgebungstemperatur ist zu hoch.	Stellen Sie das Gerät an einem kühleren Ort auf.
	Die Tür ❼ ist nicht richtig verschlossen.	Achten Sie darauf, dass die Tür ❼ stets gut verschlossen ist.
Die Tür ❼ schließt schlecht oder gar nicht.	Die Ablagegitter ⓫ oder die Flaschen sind nicht richtig eingesetzt.	Überprüfen Sie den korrekten Sitz der Ablagegitter ⓫ oder der Flaschen.
	Die eingelegten Flaschen sind zu groß.	Legen Sie Flaschen mit einer maximalen Länge von 33 cm in das Gerät.
	Das Gerät steht auf unebenen Boden.	Gleichen Sie eventuelle Unebenheiten des Bodens mit den beiden vorderen, justierbaren Standfüßen ❿ aus.
Das Gerät vibriert und wackelt.	Das Gerät steht auf unebenen Boden.	Gleichen Sie eventuelle Unebenheiten des Bodens mit den beiden vorderen, justierbaren Standfüßen ❿ aus.
Die Lüftung des Gerätes läuft häufig oder durchgehend.	Die Tür ❼ ist nicht richtig verschlossen.	Achten Sie darauf, dass die Tür ❼ stets gut verschlossen ist.
	Der Unterschied zwischen eingestellter Temperatur und Umgebungstemperatur ist sehr groß.	Das Gerät kühlt länger und häufiger, um die eingestellte Temperatur zu erreichen und zu halten. Dies ist keine Störung.

Entsorgung

Gerät entsorgen

Werfen Sie das Gerät keinesfalls in den normalen Hausmüll. Dieses Produkt unterliegt der europäischen Richtlinie 2012/19/EU WEEE (Waste Electrical and Electronic Equipment).

Entsorgen Sie das Gerät über einen zugelassenen Entsorgungsbetrieb oder über Ihre kommunale Entsorgungseinrichtung. Beachten Sie die aktuell geltenden Vorschriften. Setzen Sie sich im Zweifelsfall mit Ihrer Entsorgungseinrichtung in Verbindung.

Beachten Sie bei der Entsorgung, dass das Gerät das brennbare Isolationsbläh-gas Cyclopentan enthält.

Weitere Informationen und Möglichkeiten zur Entsorgung des ausgedienten Produkts erfahren Sie bei Ihrer Gemeinde- oder Stadtverwaltung.

Verpackung entsorgen

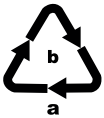

Entsorgen Sie die Verpackung umweltgerecht.
Beachten Sie die Kennzeichnung auf den verschiedenen Verpackungsmaterialien und trennen Sie diese gegebenenfalls gesondert. Die Verpackungsmaterialien sind gekennzeichnet mit Abkürzungen (a) und Ziffern (b) mit folgender Bedeutung:
1 – 7: Kunststoffe, 20 – 22: Papier und Pappe, 80 – 98: Verbundstoffe.

Die Rückführung der Verpackung in den Materialkreislauf spart Rohstoffe und verringert das Abfallaufkommen. Entsorgen Sie nicht mehr benötigte Verpa-ckungsmaterialien gemäß den örtlich geltenden Vorschriften.

Anhang

Energielabel

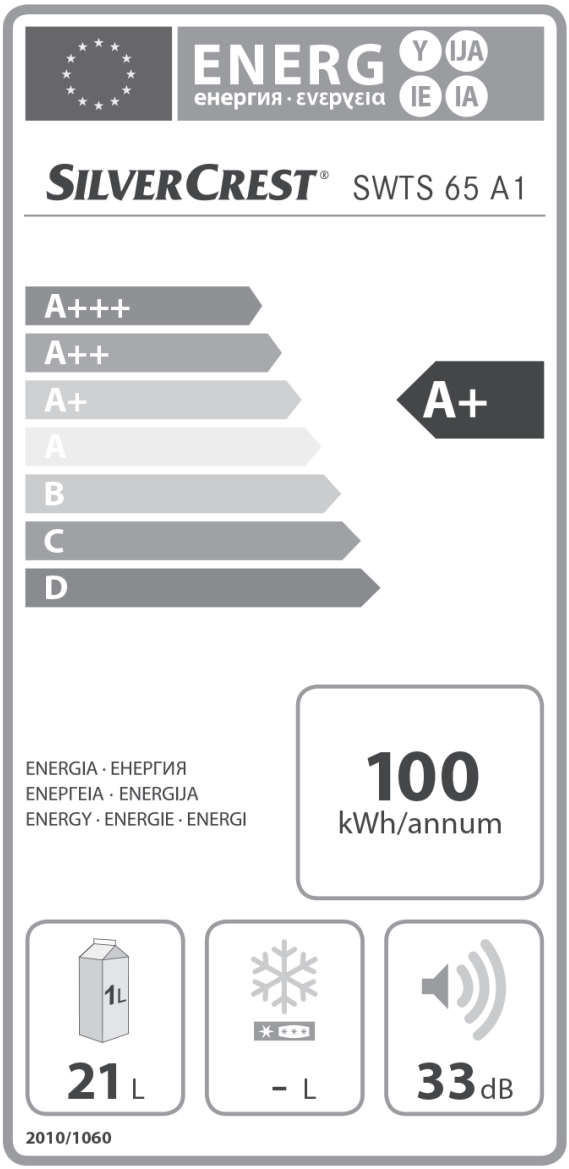

Garantie der Kompernaß Handels GmbH

Sehr geehrte Kundin, sehr geehrter Kunde,

Sie erhalten auf dieses Gerät 3 Jahre Garantie ab Kaufdatum. Im Falle von Mängeln dieses Produkts stehen Ihnen gegen den Verkäufer des Produkts gesetzliche Rechte zu. Diese gesetzlichen Rechte werden durch unsere im Folgenden dargestellte Garantie nicht eingeschränkt.

Garantiebedingungen

Die Garantiefrist beginnt mit dem Kaufdatum. Bitte bewahren Sie den Kassenbon gut auf. Dieser wird als Nachweis für den Kauf benötigt.

Tritt innerhalb von drei Jahren ab dem Kaufdatum dieses Produkts ein Material- oder Fabrikationsfehler auf, wird das Produkt von uns – nach unserer Wahl – für Sie kostenlos repariert, ersetzt, oder der Kaufpreis erstattet. Diese Garantieleistung setzt voraus, dass innerhalb der Dreijahresfrist das defekte Gerät und der Kaufbeleg (Kassenbon) vorgelegt und schriftlich kurz beschrieben wird, worin der Mangel besteht und wann er aufgetreten ist.

Wenn der Defekt von unserer Garantie gedeckt ist, erhalten Sie das reparierte oder ein neues Produkt zurück. Mit Reparatur oder Austausch des Produkts beginnt kein neuer Garantiezeitraum.

Garantiezeit und gesetzliche Mängelansprüche

Die Garantiezeit wird durch die Gewährleistung nicht verlängert. Dies gilt auch für ersetzte und reparierte Teile. Eventuell schon beim Kauf vorhandene Schäden und Mängel müssen sofort nach dem Auspacken gemeldet werden. Nach Ablauf der Garantiezeit anfallende Reparaturen sind kostenpflichtig.

Garantieumfang

Das Gerät wurde nach strengen Qualitätsrichtlinien sorgfältig produziert und vor Auslieferung gewissenhaft geprüft.

Die Garantieleistung gilt für Material- oder Fabrikationsfehler. Diese Garantie erstreckt sich nicht auf Produktteile, die normaler Abnutzung ausgesetzt sind und daher als Verschleißteile angesehen werden können oder für Beschädigungen an zerbrechlichen Teilen, z. B. Schalter, Akkus oder Teile, die aus Glas gefertigt sind.

Diese Garantie verfällt, wenn das Produkt beschädigt, nicht sachgemäß benutzt oder gewartet wurde. Für eine sachgemäße Benutzung des Produkts sind alle in der Bedienungsanleitung aufgeführten Anweisungen genau einzuhalten. Verwendungszwecke und Handlungen, von denen in der Bedienungsanleitung abgeraten oder vor denen gewarnt wird, sind unbedingt zu vermeiden.

Das Produkt ist nur für den privaten und nicht für den gewerblichen Gebrauch bestimmt. Bei missbräuchlicher und unsachgemäßer Behandlung, Gewaltanwendung und bei Eingriffen, die nicht von unserer autorisierten Serviceniederlassung vorgenommen wurden, erlischt die Garantie.

Abwicklung im Garantiefall

Um eine schnelle Bearbeitung Ihres Anliegens zu gewährleisten, folgen Sie bitte den folgenden Hinweisen:

- Bitte halten Sie für alle Anfragen den Kassenbon und die Artikelnummer (z. B. IAN 123456) als Nachweis für den Kauf bereit.
- Die Artikelnummer entnehmen Sie bitte dem Typenschild am Produkt, einer Gravur am Produkt, dem Titelblatt der Bedienungsanleitung (unten links) oder dem Aufkleber auf der Rück- oder Unterseite des Produktes.
- Sollten Funktionsfehler oder sonstige Mängel auftreten, kontaktieren Sie zunächst die nachfolgend benannte Serviceabteilung **telefonisch** oder per **E-Mail**.
- Ein als defekt erfasstes Produkt können Sie dann unter Beifügung des Kaufbelegs (Kassenbon) und der Angabe, worin der Mangel besteht und wann er aufgetreten ist, für Sie portofrei an die Ihnen mitgeteilte Serviceanschrift übersenden.

PDF ONLINE
www.lidl-service.com

Auf www.lidl-service.com können Sie diese und viele weitere Handbücher, Produktvideos und Installationssoftware herunterladen.

Mit diesem QR-Code gelangen Sie direkt auf die Lidl-Service-Seite (www.lidl-service.com) und können mittels der Eingabe der Artikelnummer (IAN) 123456 Ihre Bedienungsanleitung öffnen.

Service

DE **Service Deutschland**
Tel.: 0800 5435 111 (kostenfrei aus dem dt. Festnetz/Mobilfunknetz)
E-Mail: kompernass@lidl.de

AT **Service Österreich**
Tel.: 0820 201 222 (0,15 EUR/Min.)
E-Mail: kompernass@lidl.at

CH **Service Schweiz**
Tel.: 0842 665566 (0,08 CHF/Min., Mobilfunk max. 0,40 CHF/Min.)
E-Mail: kompernass@lidl.ch

IAN 323171_1901

Importeur

Bitte beachten Sie, dass die folgende Anschrift keine Serviceanschrift ist. Kontaktieren Sie zunächst die benannte Servicestelle.

KOMPERNASS HANDELS GMBH

BURGSTRASSE 21

DE-44867 BOCHUM

DEUTSCHLAND

www.kompernass.com

KOMPERNASS HANDELS GMBH
BURGSTRASSE 21
DE-44867 BOCHUM
GERMANY
www.kompernass.com

Tilstand af information · Stand der Informationen:
06/2019 · Ident.-No.: SWTS65A1-042019-2

IAN 323171_1901